Capital Safety Group EMEA

Le Broc Center Z.I. 1ère Avenue-5600M
BP 15 • 06510 Carros Cedex FRANCE
Tel: +33 (0)4 97 10 00 10
Fax: +33 (0)4 93 08 79 70
Or visit: **www.capitalsafety.com**

Capital Safety Group NE

Christleton Court - Stuart Road
Manor Park • Runcorn
Cheshire, WA7 1st • UK
Phone: + 44 (0)1928 571324
Fax: + 44 (0)1928 571325
Or visit: **www.capitalsafety.com**

Personal Protection Equipment (PPE) against falls from a height: GENERAL INSTRUCTIONS FOR USE AND MAINTENANCE GB

You have just purchased a Capital Safety PPE to secure against falls from a height and we would like to thank you for your trust. For this equipment to provide you with the safety and comfort you are entitled to receive, we must ask you to keep and follow TO THE LETTER the following instructions. All users should be required to refer to this manual.

Equipements de Protection Individuels (EPI) contre les chutes de hauteur : NOTICE GENERALE D'UTILISATION ET D'ENTRETIEN F

Vous venez d'acquérir un EPI contre les chutes de hauteur CAPITAL SAFETY et nous vous remercions de votre confiance. Afin que cet équipement vous apporte tout le confort et la sécurité que vous êtes en droit d'attendre, nous vous demandons de garder et de suivre SCRUPULEUSEMENT les instructions ci-dessous décrites. Cette notice doit être portée à la connaissance de tous les utilisateurs.

Persönliche Schutzausrüstungen (PSA) gegen Absturz: ALLGEMEINE GEBRAUCHS- UND WARTUNGSANWEISUNG D

Sie haben eine Persönliche Schutzausrüstung (PSA) gegen Absturz von Capital Safety gekauft und wir danken Ihnen für Ihr Vertrauen. Damit diese Ausrüstung Ihnen den Komfort und die Sicherheit bietet, die Sie von ihr erwarten dürfen, bitten wir Sie die nachstehenden Anweisungen aufzubewahren und GEWISSENHAFT zu befolgen. Jeder Benutzer muss von dieser Gebrauchsanweisung in Kenntnis gesetzt werden.

Dispositivi di protezione individuale (DPI) contro le cadute dall'alto: ISTRUZIONI GENERALI PER L'UTILIZZO E LA MANUTENZIONE I

Avete appena acquistato un DPI contro le cadute dall'alto Capital Safety e vi ringraziamo per la fiducia accordataci. Affinché questo dispositivo vi garantisca tutto il comfort e la sicurezza di cui avete diritto, vi preghiamo di conservare e seguire SCRUPOLOSAMENTE le istruzioni riportate di seguito. Tutti gli utenti devono essere informati delle presenti istruzioni.

Equipos de protección individual (EPI) anticaídas: INSTRUCCIONES GENERALES DE USO Y MANTENIMIENTO E

Acaba de adquirir un equipo anticaídas EPI de CAPITAL SAFETY y deseamos darle las gracias por su confianza. Para que este equipo le proporcione todo el confort y seguridad que usted tiene derecho a esperar, le rogamos conserve y respete ESCRUPULOSAMENTE las instrucciones descritas a continuación. Este manual deberá entregarse a los usuarios para que lo lean por completo.

Equipamentos de Protecção Individual (EPI) contra quedas de altura: MANUAL GERAL DE UTILIZAÇÃO E MANUTENÇÃO P

Acaba de adquirir um EPI contra quedas de altura CAPITAL SAFETY e agradecemos-lhe a confiança depositada. Para que este equipamento lhe proporcione todo o conforto e segurança com que legitimamente pode contar, pedimos-lhe que guarde e siga ESCRUPULOSAMENTE as instruções que figuram adiante. Estas instruções devem ser dadas a conhecer a todos os utilizadores.

Personlige værnemidler (PV) mod nedstyrtning: GENEREL BRUGER- OG VEDLIGEHOLDELSESVEJLEDNING DK

De har netop købt et PV mod nedstyrtning fra CAPITAL SAFETY, og vi takker Dem for Deres tillid. For at udstyret kan give Dem den komfort og sikkerhed, som De er berettiget til at forvente, skal vi anmode Dem om at opbevare og OMHYGGELIGT overholde nedenstående anvisninger. Samtlige brugere skal underrettes om denne vejledning

Persoonlijke beschermingsmiddelen (PBM) tegen vallen: ALGEMENE GEBRUIKSAANWIJZING EN ONDERHOUDSINSTRUCTIES NL

Hartelijk dank voor uw vertrouwen in Capital Safety en uw aankoop van een PBM tegen vallen. Wij verzoeken u onderstaande instructies nauwkeurig op te volgen en te bewaren, om er zeker van te zijn dat uw product u het comfort en de zekerheid biedt die u van ons kunt verwachten. Deze gebruiksaanwijzing moet door alle gebruikers worden gelezen.

Personlig verneutstyr (PVU) mot høye fall: BRUKS- OG VEDLIKEHOLDSVEILEDNING N

Gratulerer med ditt nye personlige verneutstyr mot høye fall fra CAPITAL SAFETY. For at utstyret skal gi deg den komfort og sikkerhet du med rette forventer, er det viktig at du tar vare på denne veiledningen og følger instruksjonene nedenfor NØYE. Alle som bruker utstyret skal være gjort kjent med denne veiledningen.

Putoamissuojaimet: YLEINEN KÄYTTÖ- JA HUOLTO-OHJE FIN

Olet juuri ostanut CAPITAL SAFETYn putoamissuojaimet ja kiitämme sinua luottamuksestasi. Jotta nämä laitteet vastaisivat kaikkia käyttömukavuutta ja -turvallisuutta koskevia odotuksiasi, pyydämme sinua säilyttämään nämä ohjeet ja noudattamaan niitä TARKASTI. Kaikkien käyttäjien on luettava tämä käyttöohje.

Personlig skyddsutrustning (PSU) för skydd mot fall från höjd: ALLMÄN INFORMATION OM ANVÄNDNING OCH SKÖTSEL S

Du har just köpt en PSU för skydd mot fall från höjd. Capital Safety och vi tackar för visat förtroende. För att utrustningens bekvämlighet och säkerhet ska motsvara dina rättmätiga förväntningar, ber vi dig att spara och NOGGRANT följa de anvisningar som står här nedan. Alla användare ska ta del av denna instruktion.

Osobní ochranná zařízení proti pádům: OBECNÝ NÁVOD PRO POUŽITÍ A ÚDRŽBU CZ

Právě jste si zakoupili osobní ochranné zařízení proti pádům od firmy CAPITAL SAFETY a my vám chceme poděkovat za projevenou důvěru. Aby vám toto zařízení poskytlo pohodlí a bezpečnost, které právem očekáváte, žádáme vás, abyste si návod ponechali a PEČLIVĚ se řídili instrukcemi popsanými níže. S tímto návodem by se měli seznámit všichni uživatelé.

Εξοπλισμός ατομικής προστασίας για ανακοπή πτώσεων: ΓΕΝΙΚΟ ΕΓΧΕΙΡΙΔΙΟ ΧΡΗΣΗΣ ΚΑΙ ΣΥΝΤΗΡΗΣΗΣ GR

Αγοράσατε ένα προϊόν ατομικής προστασίας για ανακοπή πτώσης της CAPITAL SAFETY. Σας ευχαριστούμε για την προτίμησή σας. Για να σας παρέχει ο εξοπλισμός την άνεση και την ασφάλεια που περιμένετε, πρέπει να τηρείτε και να ακολουθείτε ΠΙΣΤΑ τις οδηγίες που περιγράφονται παρακάτω. Αυτό το εγχειρίδιο πρέπει να αναγνωστεί από όλους τους χρήστες.

Egyéni Védőfelszerelések (EVF) magasból történő leesés ellen: ÁLTALÁNOS HASZNÁLATI ÉS KARBANTARTÁSI UTASÍTÁS H

Ön a CAPITAL SAFETY magasból történő leesés elleni EVF-jét vásárolta meg. Köszönjük bizalmát. Annak érdekében, hogy ez a felszerelés teljes kényelmet és biztonságot nyújtson Önnek, amit Ön joggal elvár, kérjük, hogy őrizze meg, és kövesse PONTOSAN az alábbi utasításokat. Jelen utasítást ismertetni kell minden felhasználóval.

Yüksekten düşüşlere karşı Kişisel Koruma Ekipmanları (EPI): GENEL BAKIM VE KULLANMA KILAVUZU TK

Bir CAPITAL SAFETY yüksekten düşüşlere karşı kişisel koruma ekipmanı aldınız, güveniniz için teşekkür ederiz. Bu ekipmanın size beklediğiniz tüm konforu ve güvenliği sağlaması için, aşağıda yazılı yönergeleri titizlilikle izlemenizi ve muhafaza etmenizi rica ediyoruz. Bu kılavuz tüm kullanıcıların bilgisine sunulmalıdır.

Tagħmir ta' Protezzjoni Personali (TPP) kontra l-waqgħat mill-għoli: AVVIŻ ĠENERALI DWAR L-UŻU U L-MANUTENZJONI M

Inti għadek kif xtrajt TPP kontra l-waqgħat mill-għoli CAPITAL SAFETY u aħna nirringrazzjawk tal-fiduċja tiegħek. Sabiex dan it-tagħmir jagħtik il-kumdità u s-sigurtà kollha jistħoqqlok, aħna nitolbu li tħares u ssegwi B'REQQA l-istruzzjonijiet li jinsabu hawn isfel. Dan l-avviż għandu jinġieb għall-attenzjoni tal-persuni kollha li jużawh.

Echipamente de protecţie personală (EPP) împotriva căderilor de la înălţime: INSTRUCŢIUNI GENERALE DE UTILIZARE ŞI ÎNTREŢINERE RO

Tocmai aţi achiziţionat un EPP împotriva căderilor de la înălţime CAPITAL SAFETY şi vă mulţumim pentru încrederea arătată. Pentru ca acest echipament să vă ofere tot confortul şi siguranţa la care aveţi dreptul, vă rugăm să păstraţi şi să respectaţi CU STRICTEŢE instrucţiunile descrise mai jos. Aceste manual trebuie adus la cunoştinţa tuturor utilizatorilor.

Лични предпазни средства (ЛПС) срещу падане от височина: ОБЩА ИНСТРУКЦИЯ ЗА ПОЛЗВАНЕ И ПОДДРЪЖКА BG

Вие току-що сте се сдобили с ЛПС срещу падане от височина CAPITAL SAFETY и ние ви благодарим за вашето доверие. За да може то да ви осигури необходимия комфорт и сигурност, които с право очаквате, ви молим да запазите и да следвате СЪВЕСТНО описаните по-долу указания. Всички ползватели следва да са запознати с тази инструкция.

Устройство индивидуальной защиты (УИЗ) от падения с высоты: ОБЩАЯ ИНСТРУКЦИЯ ПО ЭКСПЛУАТАЦИИ И ТЕХНИЧЕСКОМУ ОБСЛУЖИВАНИЮ RUS

Вы только что приобрели УИЗ от падения с высоты производства компании CAPITAL SAFETY, и мы благодарим Вас за доверие. Для того чтобы данное устройство могло обеспечить уровень безопасности и комфорта, который Вы хотели бы получить, пожалуйста, сохраняйте и ДОСЛОВНО выполняйте следующие инструкции. Все пользователи должны ознакомиться с настоящим руководством.

Sprzęt do ochrony indywidualnej (SOI) chroniący przed upadkiem z wysokości: OGÓLNA INSTRUKCJA OBSŁUGI I KONSERWACJI PL

Zakupili Państwo sprzęt firmy CAPITAL SAFETY do ochrony osób przed upadkiem z wysokości, dziękujemy za obdarzenie nas zaufaniem. Sprzęt ten ma za zadanie zapewnić Państwu wygodę i bezpieczeństwo, jednak aby tak było, prosimy o zachowanie i SKRUPULATNE przestrzeganie zamieszczonych tu instrukcji. Z niniejszą instrukcją muszą się zapoznać wszyscy użytkownicy

Kõrgelt kukkumise isikukaitsevahendid: ÜLDINE KASUTUS- JA HOOLDUSJUHEND EST

Olete just soetanud kõrgelt kukkumise isikukaitsevahendi CAPITAL SAFETY ja me täname Teid usalduse eest. Selleks, et need vahendid annaksid Teile kogu mugavuse ja kindluse, mida Teil on õigus oodata, palume Teil allpool kirjeldatud juhised alles hoida ja neid HOOLIKALT järgida. Käeolevast juhisest tuleb teavitada kõiki kasutajaid

Asmeniniai apsaugos nuo kritimo iš aukščio reikmenys: BENDRASIS NAUDOJIMO IR PRIEŽIŪROS APRAŠAS LT

Jūs ką tik įsigijote asmeninius apsaugos nuo kritimo iš aukščio reikmenis CAPITAL SAFETY ir mes jums dėkojame už pasitikėjimą. Norėdami, kad šie reikmenys jums suteiktų visokeriopą patogumą ir saugumą, kurių jūs turite teisę tikėtis, mes jūsų prašome saugoti ir TIKSLIAI laikytis žemiau išdėstytų instrukcijų. Su šiuo aprašu turi būti supažindinti visi naudotojai.

Individuālais aizsardzības līdzeklis (IAL) pret kritieniem no augstuma: VISPARĒJĀ LIETOŠANAS UN APKOPES INSTRUKCIJA LV

Jūs esat iegādājies IAL CAPITAL SAFETY pret kritieniem no augstuma un mēs jums pateicamies par uzticēšanos. Lai šis līdzeklis jums sniegtu visu iespējamo komfortu un drošību, mēs jūs lūdzam saglabāt un PRECĪZI ievērot tālāk sniegtās instrukcijas. Ar šo lietošanas pamācību jāiepazīstina visi aizsardzības līdzekļa lietotāji.

Prostriedky osobnej ochrany na zachytenie pádu z výšok: VŠEOBECNÝ NÁVOD NA POUŽITIE A ÚDRŽBU SK

Práve ste si zakúpili ochranné vybavenie na zachytenie pádu z výšok od firmy CAPITAL SAFETY a my vám ďakujeme za prejavenú dôveru. Prosíme vás o prísne dodržiavanie nasledujúcich pokynov, aby vám toto ZARIADENIE poskytlo pohodlie a bezpečnosť, ktoré od neho právom očakávate. Každý užívateľ tohto zariadenia sa musí oboznámiť s nasledujúcim návodom.

Osebna varovalna oprema (OVO) pred padci z višine: SPLOŠNO OBVESTILO ZA UPORABO IN VZDRŽEVANJE SLO

Kupili ste osebno varovalno opremo (v nadaljevanju OVO) pred padci z višine CAPITAL SAFETY. Zahvaljujemo se vam za vaše zaupanje. Da bi vam ta oprema zagotovila popolno udobje in varnost, do katerih ste upravičeni, vas prosimo, da hranite in NATANČNO upoštevate spodaj opisana navodila. S tem obvestilom morajo biti seznanjeni vsi uporabniki.

GB

1/ IMPORTANT RECOMMENDATIONS FOR ALL Personal Protection Equipment (PPE)
1.1 Do not use this safety equipment unless you have received training by a *competent trainer (repeat as often as necessary). Contact CAPITAL SAFETY for information about classes or if you have questions about using this equipment. This safety equipment must only be used by competent persons who have been given appropriate training (repeat as often as necessary) or who are working under the immediate responsibility of a proficient supervisor. The user must be trained in the use and be aware of the characteristics, the application limits and consequences of the incorrect use of the equipment.
Training must be conducted without exposing the user to a fall hazard. Training should be repeated on a periodic basis.
Before each use, the user must examine the equipment visually to ensure it is in perfect operating condition. It is important to check for deformation, corrosion, sharp edges and abrasive areas on the metal parts of the system or component. Similarly, check for cuts, burns, broken wires, extensive wear, and change of colour or rigidity in the textile parts of the system or component.
1.2 A system or a component that has sustained a fall or on which visual inspection leaves any doubt, must be removed immediately from service. Only competent and skilled persons may decide on the possibility of return to service, given in writing.
1.3 The user must be in good health in order to use the equipment.Working at height has inherent risks. Some risks are noted here but are not limited to the following: falling, suspension/prolonged suspension, striking objects, and unconsciousness. In the event of a fall arrest and/or subsequent rescue (emergency) situation, some personal medical conditions may affect your safety. Medical conditions identified as risky for this type of activity include but are not limited to the following: heart disease, high blood pressure, vertigo, epilepsy, drug or alcohol dependence, psychiatric illness, impaired limb function and balance issues. We recommend that your employer/physician determine if you are fit to handle normal and emergency use of this equipment.
1.4 This product must not be used other than for the purpose recommended by the manufacturer and must not be diverted from its initial and designed purpose.
1.5 When a fall arrest system is being used, it is essential to check the clearance under the user's working zone to prevent a collision with an obstacle or the ground in case of fall.
1.6 Before use, ensure a rescue plan that is adapted to the situation in which the system is to be used, has been set up. Prior consideration must be given to the means of rescue within 20 minutes in the event of a fall arrest.
1.7 The maximum load of this PPE is limited to a single person (unless the product specifically indicates otherwise). Do not exceed the capacity of PPE, such as energy absorber, full body harness or connectors.
1.8 Before each use, ensure that the recommendations for use of each of the components is complied with as stated in the user manual. It is strongly recommended that components used on the system come from the same manufacturer to ensure product reliability and performance consistency.
1.9 Whenever possible, it is highly advisable to assign the system or component personally to the user.
1.10 This system or component must necessarily be attached to an anchorage point. Whenever possible, to attach a fall arrest system, choose an anchorage point located ABOVE the position of the user, avoiding any point whose strength may be subject to doubt. Uncertified anchors must be capable of 12kN per person loading. It is preferable to use the structural anchors provided for this purpose or anchorage points conforming to the current standards when the strength exceeds the strength levels provided for in the corresponding standards (compliant with EN795) or anchorage points with a resistance exceeding 1000 daN. The user will ensure to limit the chances of potential fall from height (prefer the use of a restraint system). The user will ensure to avoid the risk of swing falls and prevent collision with obstructions below.
1.11 In the course of use, take all necessary steps to protect the system or component from hazards related to the operation (burns, cuts, sharp edges, abrasion, chemical attack, tangling or twisting of the cable, webbing or rope, electrical conductivity, weather conditions, pendulum effect due to fall, etc). Any persons working at a height must never remain alone at the place of work, including after a fall.
1.12 No modifications are to be made to the system or components without the written consent of the manufacturer. The replacement or substitution using components or subsystems that are not approved could compromise compatibility between equipment and could affect the integrity and safety of the system as well as warranty. If there is any doubt about the safety of a piece of equipment, contact Capital Safety Group. All repairs are to be made according to the procedures detailed by the manufacturer.
1.13 Dealers or retailers of this fall arrest equipment will ensure that a user manual is supplied, in the language of the country of sale.
1.14 Refer to national consensus standards, applicable local, state, and federal (OSHA) requirements governing this equipment for more information on personal fall arrest or restraint systems and associated system components.
1.15 A few examples of incorrect uses are described in these instructions and in the specific instructions relating to your PPE. However, it must be taken into consideration that other incorrect uses are possible and if any doubts persist, you should contact CAPITAL SAFETY.
1.16 This product is guaranteed for 1 year for material or manufacturing defects. Excluded from the warranty are: normal wear and tear, deterioration, any modifications or alterations, incorrect storage, faulty maintenance, damage due to accidents or negligence and uses unsuited to the purpose of the product.
1.17 CAPITAL SAFETY is not responsible for the direct, indirect and accidental consequences or for any other type of damage occurring or resulting from the use of its products.
1.18 If you do not understand these instructions or the specific instructions do not use this product, contact CAPITAL SAFETY.

2 / CONNECTION TO A FALL ARREST HARNESS
2.1 A full body harness is the only acceptable body holding device that can be used in a fall arrest system. The connection of a fall arrest system to a harness (EN353-1, EN353-2, EN355 or EN360) MUST EXCLUSIVELY be carried out using the upper dorsal, sternal or pectoral anchorage points; these points may also be used for connecting a descender (EN341) or an elevation rescue system (EN1496). These points are identified with 'A' when they are independent or "A/2" or " A " when 2 points have to be connected together.
2.2 The lower side positioning anchorage points of a belt or a harness with a belt must be used SOLELY for connecting to a work positioning system (EN358) and NEVER to a fall arrest system.
2.3 The anchorage point of a sit belt or a harness with a sit belt is to be used EXCLUSIVELY for connection to a work positioning system (EN358), a descender (EN341) or an elevation rescue device (EN1496) and NEVER to a fall arrest system.
2.4 If you use a belt on its own, the work positioning system may require an additional protection system against falls from heights.

3/ MAINTENANCE AND STORAGE
The maintenance and storage of your PPE or components are essential operations to protect them and therefore the safety of the user. Be sure to comply with the following recommendations:
3.1 Use a dry cloth to clean the plastic and metal parts. Clean textile webbing components with mild soap and water (maximum temperature 40°). Remove excess moisture with a clean cloth. DO NOT immerse Fall Arrest Blocks in water. Webbing may be disinfected by wiping with a mild solution of sterile disinfectant. Clean metallic items,when required, with a non-caustic solution. Remove excess grease, paint, and dirt from wire rope by wiping with a clean dry cloth. Never use acid or alkali solvents (caustic soda).
3.2 Allow components to dry in a ventilated place away from any direct flame or any other source of heat. This provision also applies to textile component that have absorbed moisture during use.
3.3 Store the system or component in a room and under conditions complying with its integrity: away from damp and ultraviolet light, in an atmosphere that is not corrosive, overheated or refrigerated, protected from any possible cuts or vibration.
3.4 Transport the component or system in a package to protect it from any cuts, moisture or ultraviolet light. Avoid corrosive, overheated or refrigerated atmospheres.

4/ INSPECTION FREQUENCY

4.1 Periodic examination is essential for the safety of the user. This examination guarantees the efficiency and trouble-free operation of the system or component. Be sure to fill in and preserve carefully the descriptive identification sheet, making a note of any periodic checks.
4.2 Life duration: The frequency of the periodic examinations must allow for factors such as legislation, type of equipment, frequency of use and environmental conditions. In any case, the system or component must be examined at least once each year by a competent person cleared by the company manager (or appointed by the current legislation of the country) to decide on possible return to or removal from service or scrapping. This person will contact CAPITAL SAFETY in order to find out the service life of the system or the component.
4.3 Extreme working conditions (harsh environment, prolonged use, etc.) may require increased frequency of inspections.
4.4 Any competent person qualified by the company manager having doubts about returning a system or component to service (excessively complex system, concealed mechanism, etc) must contact the manufacturer who will direct him towards persons approved for the task.
4.45 During these examinations, it is important to check that the markings are legible on the system or component.

5/ CONNECTORS EN362
5.1 A connector is a connection system between components that can be opened providing users a means of assembling a system to connect directly or indirectly to an anchorage point.
5.2 When connecting the carabiner, check that the locking system is in the proper place.
5.3 The connector must always operate following the large axis without using the external structure for support.
5.4 Connectors fitted with a manual locking system must never be used if opened and closed by the user several times a day.
5.5 Never load a carabiner at the level of its clasp.
5.6 Connectors called 'rapid links' (class Q) must only be used for infrequent connections.
5.7 The 'rapid links' connectors (class Q) are only safe when the mobile ring is fully fastened. No thread must be seen.
5.8 Material: see connector
5.9 Opening: see connector
5.10 The length of the connector must be taken into account when used in a fall arrest system, as it will have an influence on the height of the fall.
5.11 Certain situations may limit the strength of the connector, especially if connected to wide straps or if rigid anchorages are passed through the carabiner above their opening point.

6/ DESCENDERS EN341
6.1 Descenders are devices used to rescue personnel. They must therefore be considered as SAFETY EQUIPMENT and used as such. They must never be used to transport persons or loads and must never be used for a purpose for which they were not designed.
6.2. The choice of an anchorage point must be studied carefully and take into account that:
6.2.1 Its position must enable the armpit strap to be grasped with ease WITHOUT ALLOWING ANY FREE FALLS. It must therefore be positioned above the user.
6.2.2 The access must be sufficiently clear and remain permanently unencumbered.
6.2.3 The evacuation well must never be cluttered with any obstacles that might hinder the descent or injure the user.
6.3 In addition, it is also recommended that the rescue area should be signposted and storing equipment at this site must also be prohibited.
6.4 If the descender is likely to be used by several people, care should be taken to ensure its position is suitable for each person.
6.5 If it is permanently installed outside or in a humid atmosphere, adequate protection must be provided: cover, shelter, etc.

7/ MOBILE FALL ARREST DEVICES ON A RIGID EN353-1 OR FLEXIBLE EN353-2 BELAY SUPPORT
7.1 A mobile fall arrest device travels along the belay support and accompanies the user, without requiring any manual intervention when the position changes upwards or downwards, and automatically blocks itself on the belay support in the event of a fall.
7.2. The horizontal distance between the rigid belay support and the harness connection point is limited by the connector/s supplied with the mobile fall arrest device. NEVER add additional connectors or lanyards that may increase this distance.
7.3 Only the recommended rigid type of belay support can be used.
7.4 If a complete system is supplied, the components cannot be replaced or modified.
7.5 It is recommended that the frontal anchorage point be used.
7.6 Before the ascent, check that the fall arrest device blocks automatically by manually simulating a fall. It is important to ensure the upper and lower stops are present on the belay support.
7.7 Specific to EN353-1: with a mass of 100kg and a number two fall factor situation (the worst case scenario), the minimum distance required under the user's feet is 2m. Therefore, for the first 2 metres, the user may not be protected from falling to the ground; additional safety measures should therefore be taken when ascending or descending.
7.7.1 The rigid belay support must be assembled by a competent person.
7.8 Specific to EN353-2: In the event of a fall, the clearance, that is the distance between the feet of the user and the first obstacle, must not be less than the H in metres indicated on the specific instructions.

8/ LANYARDS EN354 and POSITIONING LANYARDS EN358
8.1 The total length of a subsystem with a lanyard comprising an energy absorber, manufactured extremities and connectors must not exceed 2m (connectors EN362 plus tethers EN354 plus energy absorber EN355 plus connector EN362).
8.2 A single lanyard without an energy absorber should not be used as a fall arrest system.
8.3 A single lanyard can be used as a restraint on condition that its length prevents the person from reaching the zones presenting a risk of falling from heights.

9/ ENERGY ABSORBER EN355
9.1 The total length of a subsystem with an energy absorber comprising a lanyard, manufactured extremities and connectors must not exceed 2m.
9.2. Any opening - even partial opening - of the energy absorber means it should be immediately discarded.
9.3 In the event of a fall, the clearance, that is the distance between the feet of the user and the first obstacle, must not be less than the H in metres indicated on the specific instructions.

10/ SELF RETRACTING LIFELINE EN360
10.1 Fall arrest device with an automatic blocking function and a self-tightening and self-retracting system for the retractable lanyard.
10.2 BEFORE SECURING THE FALL ARREST DEVICE TO ITS ANCHORAGE POINT, CAREFULLY CHECK:
10.2.1. That the retractable lanyard unfurls and rewinds normally over its entire length.
10.2.2. That the blocking function is operational by firmly pulling on the retractable lanyard: it must block immediately.
10.2.3. That the entire device is in a perfect state and that all the fastening screws and rivets are present and appropriately secured.
10.2.4. If your device is fitted with a fall indicator light and if it has been triggered, this indicates that the device has prevented a fall or has been subject to a major traction force. In such cases, the device must be returned to the manufacturer or an approved repairer for refitting.
10.3 USAGE RESTRICTIONS
10.3.1 Reference should be made to the pictogram in these instructions and those on the device.
10.3.2. Cannot prevent sinking (dusty or muddy products).
10.3.3 If a fall arrest device with a self-retracting lifeline system is used from an angle of over 40° in relation to a horizontal point, it may be necessary to add a lanyard (see the specific instructions) between the end of the retractable lanyard and the fall arrest anchorage point of the harness.
10.3.4 In the event of a fall, the clearance, that is the distance between the feet of the user and the first obstacle, must not be less than the H in metres indicated on the specific instructions.
10.3.5. If your fall arrest device with a self-retracting lifeline system includes a rescue winch, refer to the specific instructions in order to understand how it is to be used.
10.4 To improve the longevity of your device, refer to paragraph 4 and 5, and it is also recommended:
10.4.1 That the cable SHOULD NOT be released when it is completely unwound but should be guided into the fall arrest device.
10.4.2 That the cable SHOULD NOT be left in an external position when not being used.

11/ FALL ARREST HARNESS EN361, RESTRAINT BELT EN358 and THIGH BELT EN813
11.1 A fall arrest harness is a system that grasps the body and arrests a fall.
11.2 Before using a thigh belt or harness, the user must first ensure the size is adjusted and that any adjustments provide an acceptable level of comfort for the intended use.
11.3 The adjustment and fastening elements must be regularly checked before and during use.
11.4 If you use a belt or if your harness includes a belt, an anchorage point must be selected at the level of the waist or above for connecting a working position lanyard. The stretched work-positioning lanyard must be adjusted to restrict vertical movements to a maximum of 0.60m.

12/ ANCHORAGE POINTS EN795
12.1 There are 5 classes of anchorage points as defined in standard EN795, which one way or another are connected to a structure.
12.2 Class A1: this class comprises structural anchors designed to be fixed onto vertical, horizontal and inclined surfaces, such as walls, columns and lintels.
Class A2: this class comprises structural anchors designed to be fixed onto sloping roofs.
Class B: this class comprises transportable temporary anchorage systems
Class C: this class comprises mobile anchorage points on a flexible horizontal belay support (must not exceed 15o° in relation to the horizontal point)
Class D: this class comprises mobile anchorage points on a rigid horizontal belay support.
Class E: this class comprises mooring anchorages for horizontal surfaces (must not exceed 15o° in relation to the horizontal point)
12.3 For fixed systems, the competent installer is responsible for ensuring that the loading structure is compatible with the efforts engendered and that the fastening method does not alter either the performances, or the characteristics of each of the components.
12.4 For transportable devices, the person responsible for the installation must ensure:
12.4.1 The device is correctly placed in relation to the working area
12.4.2. The strength of the load bearing and its stability (Tripod)
12.4.3 The compatibility between the shape of the structure and the anchorage device
12.5 CAPITAL SAFETY attests that the anchorage device is supplied in accordance with European standard EN795 and has successfully passed the tests outlined therein.

13/ ELEVATION RESCUE SYSTEM EN1496
13.1 Systems compliant with EN1496 are designed for rescue operations and should never be used to transport persons or loads.
13.2. The systems should only be used if the lifting or lowering actions can be performed without any hindrances; they should not be used if obstacles present a danger.

14/ RESCUE HARNESS EN1497 and RESCUE STRAPS EN1498
14.1 A rescue harness or a strap should only be used for evacuations (in combination with a system compliant with EN341) or rescues (in combination with a system compliant with EN1496) and never as a component of a fall arrest system.

15/ CLIMBING AND SCALING EQUIPMENT, HARNESS EN 12277
15.1 Before using a thigh belt or harness fitted with a thigh belt, the user must carry out suspension tests in a secure place to ensure that the size is correct and any adjustments provide acceptable levels of comfort for the intended use.

16/ For specific recommendations associated with your PPE, read the specific instructions provided.
*Competent person: An individual who is knowledgeable of a manufacturer's recommendations, instructions and manufactured components who is capable of identifying existing and predictable hazards in the proper selection, use and maintenance of fall protection.

17/ GLOSSARY
1: Marking **2**: Size **3**: European Standard **4**: Year of manufacture **5**: Month of manufacture **6**: Serial number **7**: Batch number **8**: EC test performed by **9**: Number of body checking the manufacture of this PPE **10**: Note: read the instructions **11**: Length **12**: Stitching **13**: Fastening **14**: Cable **15**: Strap **16**: Hardware **17**: Rope **18**: Material **19**: Polyamide **20**: Polyester **21**: Polyene **22**: Elastomer **23**: Kevlar **24**: Aramid fibres **25**: Galvanised steel **26**: Stainless steel **27**: Steel covered with zinc **28**: Aluminium alloy **29**: Resistance to fracturing **30**: Maximum load **31**: Annual maintenance must be carried out on this product **32**: Installation and adjustment **33**: Use **34**: Pull **35**: Push **36**: Turn **37**: Open **38**: Close **39**: Up **40**: Down **41**: Right **42**: Left **43**: Press **44**: Release **45**: Insert **46**: Maximum **47**: Minimum **48**: Specific instructions **49**: Please read the general instructions **50**: Class **51**:Nylon **52**: Steel **53**: Wire Rope **54**: Glass Filled Nylon **55**: Shackles **56**: Thimbles **57**: Turnbuckles **58**: Cable Clips **59**: Energy Absorber **60**: Housing **61**: Cable Drum **62**: Component **63**: Internal Components **64**: Lifeline **65**: Hooks **66**: Base **67**: Mast **68**: Technora Rope **69**: Kernmantle Rope **70**: Casing **71**: Polyethylene **72**: D-ring **73**: Fall Arrest **74**: Work Positioning **75**: Restraint **76**: Rescue **77**: Suspension **78**: Model number **79**: Capacity **80**: Polyurethance coated **81**: Webbing **82**: Large Hook **83**: Snap Hook

F

1/ RECOMMANDATIONS IMPORTANTES POUR TOUS les équipements de protection individuelle (EPI)
1.1 N'utilisez pas cet équipement sans avoir reçu une formation de sécurité donnée par un formateur compétent* (répétez aussi souvent que besoin est). Contactez CAPITAL SAFETY pour des avoir des renseignements sur les formations ou en cas de questions sur l'utilisation de cet équipement.
La formation doit être exécutée sans exposer l'utilisateur à un danger de chute. Elle doit être répétée régulièrement. Avant chaque utilisation, l'utilisateur doit examiner visuellement les équipements pour s'assurer de leur parfaite condition de fonctionnement. Il importe de détecter les déformations, la corrosion, les protubérances acérées et les zones abrasives des éléments métalliques du dispositif et de ses composants. Il est également important de vérifier les échancrures, les brûlures, les fils coupés, l'état d'usure avancée et les changements de couleur ou de rigidité des éléments textiles du dispositif ou de ses composants.
1.2 Un dispositif ou un composant qui a subi une chute ou qui soulève des doutes à l'inspection visuelle, devra immédiatement être retiré du service. Pour remettre ce dispositif/composant en service, seul un accord écrit émis par une personne qualifiée à cet effet sera accepté .
1.3 Tout travail effectué en hauteur comporte des risques inhérents. Certains de ces risques sont mentionnés dans ce document, mais ne se limitent pas à ce qui suit : chute, suspension/suspension prolongée, objets blessants et évanouissement. En cas d'un arrêt de chute et/ou d'un sauvetage (ou d'une urgence) subséquent(e), certains problèmes médicaux personnels pourraient compromettre votre sécurité. La liste suivante identifie de manière non exhaustive certains problèmes médicaux présentant un risque pour ce type d'activité : maladie cardiaque, hypertension artérielle, vertige, épilepsie, alcoolisme ou toxicomanie, maladie mentale, motricité réduite d'un membre et problèmes d'équilibre. Nous recommandons que votre employeur/médecin détermine si vous êtes apte à utiliser cet équipement de façon normale et en situation d'urgence.
1.4 Ce produit doit être utilisé uniquement aux fins recommandées par le fabricant et ne peut dévier de l'objectif pour lequel il a été conçu initialement.
• Lors de l'utilisation d'un système antichute, il est essentiel de vérifier le dégagement qui se trouve sous la zone de travail de l'utilisateur pour prévenir toute collision avec un obstacle ou le sol en cas de chute.
1.6 Avant toute utilisation, vérifier qu'un plan de sauvetage a été mis en place et qu'il est adapté à la situation dans laquelle le dispositif sera utilisé. En cas de chute, il vous faudra envisager des moyens de procéder à un sauvetage dans les 20 minutes ou moins.
1.7 Le poids maximum de cet EPI est limité à une seule personne (sauf indication contraire spécifiée par le produit). N'excédez pas la capacité de l'équipement PPE, par exemple au niveau de l'absorption d'énergie, des baudriers complets ou des connecteurs.
1.8 Avant chaque utilisation, s'assurer que les recommandations d'utilisation de chacun des composants sont respectées conformément au manuel de l'utilisateur. Il est fortement recommandé de n'utiliser avec le dispositif que des composants provenant du même fabricant afin d'assurer une meilleure fiabilité et plus de cohérence dans la performance.
1.9 Dans la mesure du possible, il est fortement conseillé de remettre personnellement à l'utilisateur le dispositif ou un de ses composants.
1.10 Ce dispositif ou l'un de ses composants doit être impérativement relié à un point d'ancrage. Pour attacher un système d'arrêt de chute, choisissez autant que possible un point d'ancrage situé AU-DESSUS de la position de l'utilisateur en évitant tout point dont on pourrait mettre en doute la résistance. Les ancrages non certifiés doivent pouvoir supporter un chargement de 12 kN par personne. Si la capacité requise excède le niveau fourni pour les normes correspondantes (selon la norme EN795), il sera préférable d'utiliser les ancres structuraux fournis à cet effet ou des points d'ancrage conformes aux normes courantes ou des points d'ancrage de force résistante excédant 1 000 daN. L'utilisateur veillera à limiter les chances de chute potentielle de hauteur (il utilisera de préférence un dispositif de sécurité). L'utilisateur s'assurera d'éviter tout risque de chute en mouvement pendulaire et de prévenir toute collision avec des obstacles sous la zone de travail.
1.11 Au cours de l'utilisation, prendre toutes les mesures nécessaires pour protéger le dispositif ou ses composants des hasards reliés à son fonctionnement (brûlures, échancrures, protubérances acérées, abrasion, attaque chimique, enchevêtrement ou torsion du câble, des sangles ou de la corde, conductivité électrique, conditions atmosphériques, effet de pendule dû à une chute, etc). Toute personne travaillant en hauteur ne devra jamais demeurer seule sur un lieu de travail, incluant suite à une chute.
1.12 Ni le dispositif ni ses composants ne peuvent être modifiés sans le consentement écrit du fabricant. Le remplacement ou la substitution de pièces par des pièces au sous-ensemble non approuvés pourrait compromettre la compatibilité entre les parties de l'équipement et pourrait affecter l'intégrité et la sécurité du système ainsi qu'annuler la garantie. Toutes les réparations devront être faites en suivant les procédures détaillées du fabricant.
1.13 Les vendeurs et détaillants de ce dispositif antichute veilleront à fournir un manuel de l'utilisateur dans la langue du pays ou la vente est effectuée.
1.14 Consultez les normes nationales ainsi que les standards régionaux ou d'État applicables et les exigences fédérales (OSHA) qui réglementent cet équipement pour obtenir plus de renseignements sur les systèmes antichute et les dispositifs de sécurité ou leurs composants.
1.15 Ces instructions générales décrivent quelques exemples d'utilisations incorrectes. Vous en trouverez aussi dans les instructions spécifiques concernant votre EPI. Il faut cependant prendre en considération que d'autres utilisations incorrectes sont possibles. Si le moindre doute persiste, contactez sans délai CAPITAL SAFETY.
1.16 Ce produit est garanti contre tout défaut matériel ou de fabrication pendant 1 an. Ne relèvent pas de la garantie : l'usure normale due à l'utilisation, l'oxydation, toute modification ou altération, l'entreposage incorrect, les vices d'entretien, les dégâts dus aux accidents ou à la négligence et les utilisations non conformes aux fins du produit.
1.17 CAPITAL SAFETY décline toute responsabilité concernant les conséquences directes, indirectes et éventuelles ou concernant tout autre type de dommage survenant ou résultant de l'utilisation de ses produits.
1.18 Si vous ne comprenez pas ces instructions ou les instructions spécifiques, n'utilisez pas ce produit, contactez CAPITAL SAFETY.

2 / CONNEXION À UN HARNAIS ANTICHUTE
2.1 Un baudrier complet est le seul système de retenue acceptable qui peut être employé dans un dispositif antichute. Pour connecter un système d'arrêt de chute à un harnais (EN353-1, EN353-2, EN355 ou EN360) on DOIT EXCLUSIVEMENT utiliser des points d'ancrage dorsaux, sternaux ou pectoraux. On peut aussi utiliser ces points pour des connexions à un système de descente (EN341) ou à un système de sauvetage en hauteur (EN1496). Ces points sont identifiés par 'A' quand ils sont indépendants ou par "A/2" ou " A " quand 2 points doivent être connectés l'un à l'autre.
2.2 Les points d'ancrage inférieurs d'une ceinture ou d'un harnais de sécurité doivent être connectés EXCLUSIVEMENT à un système de maintien de travail (EN358) et JAMAIS à un système d'arrêt de chute.
2.3 Le point d'ancrage d'une ceinture à cuissardes ou d'un harnais muni d'une ceinture à cuissardes doit être connecté EXCLUSIVEMENT à un système de maintien de travail (EN358) et JAMAIS à un système d'arrêt de chute.
2.4 Si vous utilisez une ceinture indépendante, le système de maintien de travail peut exiger un système additionnel de protection contre les chutes de hauteur.

3/ MAINTENANCE ET ENTREPOSAGE
La maintenance et l'entreposage de vos EPI sont des opérations essentielles en vue de les protéger et de protéger ainsi la sécurité de l'utilisateur. Veillez à vous conformer aux recommandations suivantes :
3.1 Utilisez un chiffon sec pour nettoyer les éléments en plastique et en métal. Nettoyez les parties textiles à l'eau savonneuse (température maximale de 40°). Essuyez l'excès d'humidité à l'aide d'un chiffon propre et sec. N'IMMERGEZ PAS les blocs antichute dans l'eau. Vous pouvez désinfecter le sanglage en l'essuyant avec une solution de désinfectant stérile. Nettoyez les éléments métalliques au besoin à l'aide d'une solution caustique. Eliminez tout excès de graisses, peinture et impureté de la corde métallique en l'essuyant avec un chiffon propre et sec. N'utilisez jamais d'acides ni de solvants alcalin (soude caustique).
3.2 Laissez sécher les composants dans un endroit aéré à l'écart de toute flamme ou de source de chaleur. Cette directive s'applique également aux composants qui ont absorbé de l'humidité durant leur utilisation.
3.3 Rangez le système ou ses composants dans une pièce et dans des conditions qui préserveront leur intégrité : à l'écart de l'humidité et des rayons ultraviolets, dans une atmosphère non corrosive, ni surchauffée ni réfrigérée et un endroit protégé des déchirures et des vibrations éventuelles.
3.4 Disposez le système ou ses composants dans un emballage afin de les protéger de toutes déchirures, de l'humidité ou de la lumière ultraviolette. Evitez les atmosphères corrosives, surchauffées ou réfrigérées.

4/ FRÉQUENCE DES INSPECTIONS
4.1 Un examen périodique est essentiel pour la sécurité de l'utilisateur. Cet examen garantit l'efficacité et le fonctionnement parfait du système ou de ses composants. Veillez à conserver soigneusement la fiche descriptive en y inscrivant tous les examens périodiques.
4.2 Durée de vie : La fréquence de ces examens périodiques doit tenir compte de facteurs tels que réglementations, type d'équipement, fréquence d'utilisation et conditions environnementales. Dans tous les cas, le système doit être inspecté au moins une fois par an par une personne compétente autorisée par le directeur de la compagnie (ou attitrée par la réglementation actuelle du pays) afin de décider de sa remise en service éventuelle ou de son retrait ou démantèlement définitif. Cette personne contactera CAPITAL SAFETY pour déterminer la durée de service du système ou de ses composants.
4.3 Les conditions de travail extrêmes (environnements, utilisation prolongée, etc.) peuvent exiger l'augmentation de la fréquence des inspections.
4.4 Toute personne compétente qualifiée par le directeur de la compagnie et ayant des doutes concernant la remise en service d'un système ou d'un composant (système extrêmement complexe, mécanisme caché, etc) doit contacter le fabricant qui saura lui renseigner les experts désignés pour cette tâche.
4.5 Pendant ces examens, il est important de vérifier si les marquages sont lisibles sur le système ou ses composants.

5/ CONNECTEURS EN362
5.1 Installé entre deux composants, un connecteur est un dispositif que l'on peut ouvrir et qui permet aux utilisateurs d'assembler un système pour le connecter directement ou indirectement à un point d'ancrage.
5.2 En connectant le mousqueton, veillez à ce que sa gâchette de blocage se trouve dans la bonne position.
5.3 Le connecteur doit toujours fonctionner dans le grand axe du mousqueton sans s'appuyer pour cela sur la structure externe.
5.4 N'utilisez jamais de connecteurs munis d'un système de verrouillage manuel si l'utilisateur doit les ouvrir et les fermer plusieurs fois par jour.
5.5 Ne jamais monter de mousqueton au niveau de l'agrafe.
5.6 N'utilisez les connecteurs dits de "connexion rapide (rapid links)" (de classe Q) que pour des connexions peu fréquentes.
5.7 Les connecteurs de connexion rapide (de classe Q) ne sont fiables que quand l'anneau mobile est complètement serré. Aucun brin ne doit être visible.
5.8 Matériel : voir connecteur
5.9 Ouverture : voir connecteur
5.10 Dans un système antichute, la longueur du connecteur contribue à la hauteur de la chute et il faut en tenir compte.
5.11 Certaines situations peuvent limiter la résistance du connecteur, surtout quand on connecte de larges sangles ou si des ancrages rigides sont enfilés dans le mousqueton au-dessus de leur point d'ouverture.

6/ SYSTÈMES DE DESCENTE EN341
6.1 Les systèmes de descente sont utilisés pour le sauvetage de personnes. Ils doivent par conséquent être considérés comme un ÉQUIPEMENT DE SÉCURITÉ et être utilisés comme tels. Ils ne doivent jamais être employés pour transporter des personnes et des charges et ne doivent jamais être employés à des fins pour lesquelles ils ne sont pas conçus.
6.2. Le choix d'un point d'attache doit être étudié avec soin et tenir compte que :
6.2.1 Sa position doit permettre de facilement saisir une courroie d'aisselle SANS PERMETTRE AUCUNE CHUTE LIBRE. Par conséquent, il doit se trouver au-dessus de l'utilisateur.
6.2.2 L'accès doit être suffisamment dégagé et rester non encombré en permanence.
6.2.3 Le puits d'évacuation ne doit jamais être encombré d'obstacles qui pourraient nuire à la descente ou blesser l'utilisateur.
6.3 De plus, il est également recommandé que la zone de sauvetage soit indiquée par des signes et que l'entreposage de l'équipement à cet endroit soit interdit.
6.4 Si le système de descente est susceptible d'être utilisé par plusieurs personnes, attention à ce que sa position soit adaptée à chaque personne.
6.5 S'il est installé à l'extérieur en permanence ou en atmosphère humide, fournissez une protection adéquate : couverture, abri, etc.

7/ DISPOSITIFS ANTICHUTE MOBILES SUR SUPPORT D'AMARRAGE RIGIDE EN353-1 OU FLEXIBLE EN353-2
7.1 Un dispositif antichute mobile se déplace le long du support d'amarrage et accompagne l'utilisateur sans requérir aucune intervention manuelle lorsque la position passe vers le haut ou vers le bas et se verrouille automatiquement sur le support d'amarrage en cas de chute.
7.2 La distance horizontale entre le support d'amarrage horizontal et le point de connexion du harnais est limité par le(s) connecteur(s) fourni(s) avec le dispositif antichute mobile. Vous ne devez JAMAIS ajouter de connecteurs ou de longes de sécurité qui pourraient augmenter la distance.
7.3 Seul le support d'amarrage rigide recommandé peut être utilisé.
7.4 Lorsqu'un système complet est fourni, les composants ne peuvent être remplacés ou modifiés.
7.5 Nous recommandons l'utilisation de l'ancrage avant.
7.6 Avant l'ascension, vérifiez que le dispositif antichute se bloque automatiquement lorsque vous simulez manuellement une chute. Il est important de vous assurer de la présence des freins inférieurs sur le support d'amarrage.
7.7 Spécifique au EN353-2 : avec une masse de 100 kg et une situation de chute facteur deux (le pire scénario), la distance minimale requise sous l'utilisateur est de 2 m. Par conséquent, pour les 2 premiers mètres, l'utilisateur pourrait ne pas être protégé d'une chute au sol ; des mesures additionnelles devront donc être prises lors de l'ascension ou de la descente.
7.7.1 Le support d'amarrage rigide doit être mis en place par une personne compétente.
7.8 Spécifique au EN353-2 : En cas de chute, l'espace libre, c'est-à-dire la distance entre les pieds de l'utilisateur et le premier obstacle, ne peut être inférieur à la hauteur indiquée en mètres dans les instructions spécifiques.

8/ LONGES EN354 et LONGES POUR TRAVAUX EN ÉLÉVATION EN358
8.1 La longueur totale d'un sous-système comportant une longue munie d'un amortisseur, des extrémités ouvrées et des connecteurs ne doit pas dépasser 2 m (connecteurs EN362 plus longes EN354 plus amortisseur EN355 plus connecteur EN362).
8.2 Une longe unique qui n'est pas munie d'un amortisseur ne doit en aucun cas être utilisée comme système antichute.
8.3 Une longe de sécurité unique peut être utilisée comme dispositif de retenue à condition que sa longueur empêche la personne d'atteindre les zones présentant un risque de chute en hauteur.

9/ ABSORBEUR D' ÉNERGIE EN355
9.1 La longueur totale d'un sous-système muni d'un amortisseur comprenant une longe, des extrémités ouvrées et des connecteurs ne doit pas dépasser 2 m.
9.2. Toute ouverture - même partielle - de l'amortisseur signifie qu'il ne plus être utilisé.
9.3 En cas de chute, l'espace libre, c'est-à-dire la distance entre les pieds de l'utilisateur et le premier obstacle, ne peut pas être inférieur à la hauteur indiquée en mètres dans les instructions spécifiques.

10/ ANTICHUTE À RAPPEL AUTOMATIQUE EN360
10.1 Dispositif antichute avec fonction de blocage automatique et corde d'assurance auto-rétractable avec dispositif d'auto-serrage et d'auto-rétraction.
10.2 AVANT DE FIXER LE DISPOSITIF ANTICHUTE À SON POINT D'ANCRAGE, VÉRIFIEZ SOIGNEUSEMENT :
10.2.1. que la corde d'assurance auto-rétractable se déroule de et se rétracte correctement sur toute sa longueur.
10.2.2. que la fonction de blocage est fonctionnelle, en tirant fermement sur la corde d'assurance ; elle doit se bloquer immédiatement.
10.2.3. que le dispositif est en parfait état et que toutes les vis et rivets sont en place et correctement serrés.
10.2.4. si votre dispositif est doté d'un témoin lumineux de chute et qu'il a été déclenché, ceci indique que le dispositif a restreint une chute ou a été soumis à un effort de tension important. Dans de tels cas, le dispositif doit être retourné au fabricant ou chez un réparateur agréé pour être remis en état.

10.3 RESTRICTIONS D'UTILISATION
10.3.1 Vous devez vous référer au pictogramme de ces instructions et à celles présentes sur le dispositif.
10.3.2. Ne peut prévenir de l'immersion (produits poussiéreux ou boueux).
10.3.3 Si vous utilisez un dispositif antichute muni d'une corde d'assurance auto-rétractable et qu'il forme un angle supérieur à 40° par rapport à un point horizontal, il peut être nécessaire d'ajouter une longe de sécurité (consultez les instructions spécifiques) entre l'extrémité de la corde d'assurance auto-rétractable et le point d'attache sur le harnais.
10.3.4 En cas de chute, l'espace libre, c'est-à-dire la distance entre les pieds de l'utilisateur et le premier obstacle, ne peut pas être inférieur à la hauteur indiquée en mètres dans les instructions spécifiques.
10.3.5. Si votre dispositif antichute muni d'une corde d'assurance auto-rétractable comprend un treuil de sauvetage, référez-vous aux instructions spécifiques de façon à comprendre son utilisation.
10.4 Pour savoir comment améliorer la longévité de votre dispositif, consultez le paragraphe 4 et 5. Il est également recommandé :
10.4.1 de NE PAS relâcher le câble lorsqu'il est complètement déployé. Il doit plutôt être guidé dans le dispositif.
10.4.2 de NE PAS laisser le câble déployé lorsque le dispositif n'est pas utilisé.

11/ HARNAIS ANTICHUTE EN361, CEINTURE DE SÉCURITÉ EN358 et CUISSARDES DE SÉCURITÉ EN813
11.1 Un harnais antichute est un système qui arrête une chute.
11.2 Avant d'utiliser des cuissardes ou un harnais, l'utilisateur doit les/la tester pour en vérifier l'ajustement par rapport à sa taille et s'assurer qu'elles/il présente(nt) un niveau acceptable d'aisance en fonction de l'utilisation prévue.
11.3 L'ajustement ainsi que les pièces de fixation doivent être vérifiés régulièrement avant et pendant l'utilisation.
11.4 Si vous utilisez une ceinture ou si le harnais comporte une ceinture, vous devez choisir un point d'ancrage au niveau ou au-dessus de la taille pour y connecter une longe de sécurité pour travaux en élévation. La longe pour travaux en élévation une fois tendue doit être ajustée pour limiter les déplacements verticaux à un maximum de 0,60 m.

12/ POINTS D'ANCRAGE EN795
12.1 La norme EN795 définie 5 classes de points d'ancrage qui d'une manière ou d'une autre peuvent être connectés à une structure.
12.2 Classe A1 : cette classe comprend les ancrages structuraux conçus pour être attachés à des surfaces verticales, horizontales ou inclinées telles que murs, colonnes et linteaux.
Classe A2 : cette classe comprend les ancrages structuraux conçus pour être fixés sur des toits inclinés.
Classe B : cette classe comprend les systèmes d'ancrage temporaires transportables.
Classe C : cette classe comprend les points d'ancrage mobiles connectés à un support d'amarrage horizontal flexible (ne peut dépasser 15° par rapport à l'horizontale).
Classe D : cette classe comprend des points d'ancrage mobiles placés sur un support d'amarrage horizontal rigide.
Classe E : cette classe comprend des ancrages d'amarrage pour surfaces horizontales (qui ne peuvent pas dépasser 15° par rapport à l'horizontale).
12.3 Pour les systèmes fixes, l'installateur compétent est responsable d'assurer la compatibilité entre la structure assemblée et les efforts engendrés. Il doit veiller aussi à ce que la méthode de fixation n'altère ni les performances, ni les caractéristiques de chacun des composants.
12.4 Pour les dispositifs transportables, la personne responsable de l'installation doit veiller :
12.4.1 à définir adéquatement l'emplacement de la structure en fonction de la charge.
12.4.2. à assurer la résistance et la stabilité (tripode) de la structure qui supporte la charge.
12.4.3 à assurer la compatibilité entre la forme de la structure et le dispositif d'ancrage.
12.5 CAPITAL SAFETY GROUP atteste que le dispositif d'ancrage fourni est conforme à la norme européenne EN795 et qu'il a réussi les tests spécifiés par cette norme.

13/ SYSTÈME DE SAUVETAGE EN ÉLÉVATION EN1496
13.1 Les systèmes conformes à la norme EN1496 sont conçus pour des opérations de sauvetage et ne doivent pas être utilisés pour le transport de personnes ou de charges.
13.2. Ces systèmes s'utilisent uniquement lorsque l'opération d'élévation ou de descente peut être réalisée sans rencontrer d'obstacle ; ils ne peuvent en aucun cas s'utiliser si un risque d'obstacle est possible.

14/ HARNAIS DE SAUVETAGE EN1497 et SANGLES DE SAUVETAGE EN1498
14.1 Un harnais ou une sangle de sauvetage peut être utilisé uniquement dans des situations d'évacuation (en combinant un système conforme à EN341) ou de sauvetage (en combinant un système conforme à EN1496) et jamais comme composant d'un système antichute.

15/ ÉQUIPEMENT DE MONTÉE ET D'ESCALADE, HARNAIS EN 12277
15.1 Avant d'utiliser des cuissardes ou un harnais muni de cuissardes, l'utilisateur doit effectuer des tests de suspension dans un endroit sécuritaire pour vérifier que la taille est adéquate et que les ajustements disponibles procurent un niveau acceptable de confort en fonction de l'utilisation prévue.

16/ Pour des recommandations spécifiques concernant vos EPI, veuillez lire les instructions spécifiques proposées.
*Personne compétente : une personne bien informée sur les recommandations d'un fabricant, les instructions et les composants ; capable d'identifier des risques existants et prévisibles face au choix, l'utilisation et l'entretien de l'équipement antichute.

17/ GLOSSAIRE
1: Marquage **2**: Taille **3**: Norme européenne **4**: Année de fabrication **5**: Mois de fabrication **6**: Numéro de série **7**: Numéro de lot **8**: Test de conformité CE réalisé par **9**: Nombre d'organismes contrôlant la fabrication de cet EPI **10**: Remarque : lisez les instructions **11**: Longueur **12**: Couture **13**: Assemblage **14**: Câble **15**: Longe **16**: Quincaillerie **17**:Sangle **18**: Matériel **19**: Polyamide **20**: Polyester **21**: Polymère **22**: Élastomère **23**: Kevlar **24**: Fibres armées **25**: Acier galvanisé **26**: Acier inoxydable **27**: Acier couvert de zinc **28**: Alliage d'aluminium **29**: Résistance à la fracturation **30**: Charge maximum **31**: Entretien annuel de ce produit **32**: Installation et ajustement **33**: Utilisation **34**: Traction **35**: Poussée **36**: Tourner **37**: Ouvrir **38**: Fermer **39**: Vers le haut **40**: Vers le bas **41**: À droite **42**: À gauche **43**: Appuyer **44**: Relâcher **45**: Insérer **46**: Maximum **47**: Minimum **48**: Instructions spécifiques **49**: Veuillez lire les instructions générales **50**: Classe **51**:Nylon **52**: Acier **53**: Câble métallique **54**: Nylon renforcé de verre **55**: Maillons d'attache **56**: Oeillets **57**: Tendeurs **58**: Collier de câble **59**: Amortisseur **60**: Logement **61**: Touret du câble **62**: Composant **63**: Composants internes **64**: Ligne de vie **65**: Crochets **66**: Base **67**: Mât **68**: Corde en Technora **69**: Corde d'escalade **70**: Boîter **71**: Polyéthylène **72**: Anneau en D **73**: Antichute **74**: Travaux en élévation **75**: Retenue**76**: Sauvetage **77**: Suspension **78**: Numéro de modèle **79**: Capacité **80**: Recouvert de polyuréthane **81**: Sanglage **82**: Crochet large **83**: Crochet à pression

D

1/ WICHTIGE EMPFEHLUNGEN FÜR SÄMTLICHE Persönlichen Schutzausrüstungen (PSA)

1.1 Verwenden Sie diesen Ausrüstungsgegenstand nicht, außer wenn Sie durch einen *kompetenten Trainer eingewiesen wurden (wiederholen Sie dies sooft wie erforderlich). Setzen Sie sich mit CAPITAL SAFETY in Verbindung, wenn Sie Schulungsinformationen benötigen oder Fragen zur Handhabung dieses Ausrüstungsgegenstands haben.Die Schulung muss erfolgen, ohne dass der Schulungsteilnehmer einer Absturzgefahr ausgesetzt wird. Die Schulung sollte regelmäßig wiederholt werden.
Vor jedem Einsatz muss der Benutzer seine Ausrüstung einer Prüfung unterziehen, um sicherzustellen, dass sie sich in einwandfreiem Betriebszustand befindet. Er muss darauf achten, dass die Metallteile des Systems oder Bestandteils nicht verbogen, rostig oder scharfkantig sind und dass sie nicht scheuern können. Ebenso muss er sich versichern, dass die Stoffteile des Systems oder Bestandteils keine Einschnitte, Brandstellen, gerissene Fasern, starke Verschleißstellen, Verfärbungen oder Versteifungen aufweisen.
1.2 Ein System oder Bestandteil, das einem Sturz ausgesetzt war oder bei dessen Prüfung Zweifel entstehen, muss sofort aus dem Verkehr gezogen werden. Über eine eventuelle Wiederinbetriebnahme kann nur schriftlich von einer sachkundigen und hierzu befugten Person entschieden werden.
1.3 Arbeit in großer Höhe ist gefährlich. Einige, aber nicht alle Risiken sind hier aufgeführt: Fallen, Hängen bleiben/längeres Hängen bleiben, hervorstehende Objekte und Bewusstlosigkeit. Falls eine Fallsicherung und/oder eine darauf folgende (Not-)Rettungssituation eintritt, können persönliche medizinische Beschwerden Ihre Sicherheit beeinträchtigen. Einige, aber nicht alle medizinischen Beschwerden, die für diese Art von Tätigkeit als riskant eingestuft werden, sind hier aufgeführt: Herzerkrankungen, hoher Blutdruck, Vertigo, Epilepsie, Drogen- oder Alkoholabhängigkeit, psychische Erkrankungen, eingeschränkte Funktion der Gliedmaßen und Gleichgewichtsstörungen. Wir empfehlen Ihnen, von ihrem Arbeitgeber/behandelnden Arzt feststellen zu lassen, ob Sie geeignet sind, diesen Ausrüstungsgegenstand im Normal- und Notfall einzusetzen.
1.4 Dieses Produkt darf nicht außerhalb der vom Hersteller empfohlenen Einsatzbedingungen und für einen anderen als den vorgesehenen Verwendungszweck benutzt werden.
1.5 Bei der Benutzung eines Auffangsystems ist es für die Sicherheit des Benutzers ausschlaggebend, die in seinem Arbeitsbereich vorhandene lichte Höhe zu kontrollieren, um im Falle eines Sturzes das Aufprallen auf ein Hindernis oder den Boden zu vermeiden.
1.6 Vor Gebrauch ist sicherzustellen, dass ein für die Situation, für die das System ausgelegt ist, angemessener Rettungsplan implementiert wurde. Vorrangige Erwägungen müssen jedoch den Rettungsmaßnahmen innerhalb von 20 Minuten im Fall einer Fallsicherung gelten.
1.7 Die maximale Belastung, mit der diese PSA beaufschlagt werden darf, beschränkt sich auf das Gewicht einer einzigen Person (ausgenommen bei spezifischen Vermerken auf dem Produkt)
1.8 Es ist wichtig, vor jeder Benutzung zu prüfen, ob die Empfehlungen für jedes Einzelteil in Verbindung mit diesem Produkt seiner jeweiligen Gebrauchsanweisung entsprechend beachtet werden. Es ist sehr empfehlenswert, Einzelteile ein- und desselben Herstellers zu benutzen, um die Integrität des Produkts und seine nachhaltige Leistungsfähigkeit sicherzustellen.
1.9 Es ist dringend zu empfehlen, das System oder Einzelteil wenn irgend möglich dem Benutzer persönlich zuzuweisen.
1.10 Das System oder Bauteil wird notwendigerweise an einem Anschlagpunkt befestigt. Soweit möglich muss ein Auffangsystem ÜBER KOPFHÖHE des Benutzers angeschlagen werden, wobei keine Anschlagpunkte gewählt werden dürfen, deren Festigkeit zweifelhaft erscheint. Überschreiten Sie nicht die PSA-Kapazität wie Energieabsorber, Komplettgurt oder Anschlüsse Vorzugsweise sind speziell hierfür vorgesehene Verankerungen (gemäß der Norm EN795) bzw. Anschlagpunkte zu benutzen, deren Festigkeit 1000 daN überschreitet. Der Benutzer sorgt dafür, dass die potentielle Absturzgefahr möglichst eingeschränkt wird (vorzugsweise Benutzung des Systems als Rückhaltesicherung). Nicht zertifizierte Verankerungen müssen 12 kN pro Personenlast aushalten können.
1.11 Während der Benutzung ist jede geeignete Maßnahme zu treffen, um das System oder Einzelteil vor Gefahren in Verbindung mit dem jeweiligen Einsatz zu schützen (Feuer, Schnitte, scharfe Kanten, Reibung, chemischer Angriff, Verwickeln oder Verdrehen der Seile, Gurtbänder oder Verseilungen, Strom, Klimabedingungen, Pendeleffekt bei einem Sturz usw.).
In der Höhe tätige Arbeitskräfte dürfen keinesfalls an ihrem Arbeitsplatz alleine gelassen werden und natürlich auch nicht nach einem Sturz.
1.12 Ohne die schriftliche Zustimmung des Herstellers darf das System oder Einzelteil keiner Änderung unterzogen werden.
Ein Austausch oder Ersatz durch nicht genehmigte Einzelteile oder Teilsysteme kann die Verträglichkeit zwischen den Ausrüstungen beeinträchtigen und setzt die Vollständigkeit und Sicherheit des Systems sowie seine Garantie aufs Spiel.
Ausbesserungen sind entsprechend den vom Hersteller festgelegten Verfahren auszuführen.
1.13 Alle Großhändler, Installateure oder Einzelhändler dieses Auffanggeräts haben darauf zu achten, dass dem Gerät eine Gebrauchsanweisung in der Sprache des Absatzlandes beigefügt ist.
1.14 Für weitere Auskünfte zu den Schutzausrüstungen gegen Absturz (Auffang- und Haltegerät) und den dazugehörigen Systemen und Einzelteilen sind die auf lokaler, regionaler und nationaler Ebene gültigen Normen einzusehen.
1.15 In dieser Anweisung sowie in der spezifischen Anweisung Ihrer PSA sind einige Beispiele für unsachgemäßen Einsatz beschrieben. Wir möchten Sie jedoch darauf hinweisen, dass weitere Möglichkeiten des unsachgemäßen Einsatzes bestehen und im Zweifelsfall mit CAPITAL SAFETY Rücksprache zu halten ist.
1.16 Auf dieses Produkt gewähren wir 1 Jahr Garantie auf Material- und Fabrikationsfehler. Vom Garantieumfang ausgeschlossen sind: normaler Verschleiß, Rost, Änderungen oder Nacharbeiten, unsachgemäße Lagerung, unsachgemäße Instandhaltung, Unfallschäden, Fahrlässigkeit und der Zweckbestimmung dieses Produktes nicht entsprechender Einsatz.
1.17 CAPITAL SAFETY haftet nicht für mittelbare, unmittelbare oder versehentliche Folgen oder sonstige Schäden, die sich aus dem Einsatz seiner Produkte ergeben bzw. hieraus resultieren könnten.
1.18 Sollten Sie diese Anleitung bzw. die spezifische Anweisung eines Gerätes nicht verstehen, verwenden Sie keinesfalls das Produkt, sondern nehmen Sie Kontakt zu CAPITAL SAFETY auf.

2 / BEFESTIGUNG EINES AUFFANGGURTES

2.1 Ein Komplettgurt ist die einzig akzeptable Körperhaltevorrichtung, die in einem Fallsicherungssystem verwendet werden kann. Die Befestigung eines Auffangsystems (EN353-1, EN353-2, EN355 oder EN360) an einen Auffanggurt MUSS UNBEDINGT und AUSSCHLIEßLICH an den oberen dorsalen, sternalen oder pektoralen Auffangbefestigungspunkten erfolgen; diese Punkte können auch zur Befestigung eines Abseilgerätes oder eines Rettungshebesystems dienen (EN1496). Diese Punkte sind mit einem großen „A" kennzeichnet, wenn sie unabhängig voneinander benutzt werden, oder mit einem „A /2" bzw. „A", wenn 2 Punkte miteinander verbunden werden müssen.
2.2 Die unteren seitlichen Positionierungs-Befestigungspunkte an einem Hüftgurt oder Sicherheitsgurt mit Hüftgurt dürfen NUR zur Befestigung eines Haltesystems (EN358) und NIEMALS zum Anschließen an ein Auffangsystem benutzt werden.
2.3 Der untere bauchseitige Befestigungspunkt eines Hüftgurtes mit Beingurten oder eines Sicherheitsgurtes mit Hüft-und Beingurten darf NUR zur Befestigung eines Haltesystems (EN358), eines Abseilgerätes (EN341) oder eines Rettungshebesystems (EN1496), jedoch NIEMALS zur Befestigung eines Auffangsystems benutzt werden.
2.4 Wenn Sie lediglich einen Haltegurt verwenden, ist es sinnvoll, das Haltesystem zusammen mit einer Absturzsicherung zu kombinieren.

3/ WARTUNG UND LAGERUNG

Wartung und Lagerung Ihres Systems oder Einzelteils sind für die Integrität der Bestandteile und damit für die Sicherheit des Benutzers ausschlaggebende Vorgänge. Daher sind die nachstehenden Empfehlungen streng zu befolgen:
3.1 Die Kunststoff- und Metallteile mit einem trockenen Tuch säubern. Teile aus Textil-/Webmaterial mit Wasser und milder Seife reinigen. Reinigen Sie Textil-/Gewebekomponenten mit milder Seife und Wasser (maximale Temperatur 40°). Entfernen Sie überschüssige feuchtigkeit mit einem sauberen Tuch. Fallsicherungsblocks NICHT in Wasser eintauchen. Gewebe kann desinfiziert werden, indem es mit einer milden Lösung eines sterilen Desinfektionsmittels abgewischt wird. Reinigen Sie Metallgegenstände, falls erforderlich, mit einer nicht-ätzenden Lösung. Entfernen Sie überschüssiges Fett, Farbe und Schmutz vom Drahtseil, indem Sie es mit einem sauberen, trockenen Tuch abwischen. Auf keinen Fall dürfen säurehaltige oder basische Lösungsmittel (Natronlauge) benutzt werden
3.2 Die Einzelteile fern von direktem Feuer oder einer sonstigen Hitzequelle an einem belüfteten Ort trocknen lassen. Das gleiche gilt für Ausrüstungen, die beim Gebrauch feucht geworden sind.
3.3 Das System und seine Einzelteile so aufbewahren, dass sie unversehrt bleiben: vor Feuchtigkeit und ultravioletten Strahlen geschützt, in einer nicht korrosiven, nicht zu warmen noch zu kalten Umgebung und vor Schnitten und Schwingungen geschützt aufbewahren.
3.4 Das System oder seine Einzelteile zum Transport so verpacken, dass sie vor eventuellen Schnittbeschädigungen, Feuchtigkeit und ultravioletten Strahlen geschützt sind. Korrosive, zu heiße oder zu kalte Umgebungsluft vermeiden.

4/ REGELMÄßIGE ÜBERPRÜFUNG

4.1 Eine regelmäßige Überprüfung ist für die Sicherheit des Benutzers ausschlaggebend. Diese Kontrolle gewährleistet die Wirksamkeit und den einwandfreien Betrieb des Systems oder Einzelteils. Es ist zu beachten, dass das Begleitblatt sorgfältig ausgefüllt und aufbewahrt werden muss, um alle regelmäßigen Überprüfungen darin zu notieren.
4.2 Lebensdauer: Die Abstände der regelmäßigen Überprüfungen ergeben sich aus Faktoren wie den gesetzlichen Vorschriften, der Art der Ausrüstung, der Häufigkeit der Benutzung und den Umgebungsbedingungen. In jedem Fall muss das System oder Einzelteil mindestens einmal jährlich von einer sachkundigen und vom Unternehmensleiter dazu ermächtigten (oder durch die gültigen gesetzlichen Bestimmungen des jeweiligen Landes vorgeschriebenen) Person untersucht werden, die darüber entscheidet, ob es wieder in Einsatz gebracht werden darf oder aus dem Verkehr gezogen werden muss. Diese Person wird sich mit CAPITAL SAFETY wegen der Lebensdauer des Systems oder des Einzelteils in Verbindung setzen.
4.3 Extreme Arbeitsbedingungen (raue Umweltbedingungen, andauernde Verwendung usw.) kann eine häufigere Überprüfung erforderlich mach.
4.4 Zweifelt die sachkundige und vom Unternehmensleiter ermächtigte Person daran, ob das System oder Einzelteil wieder in Betrieb genommen werden kann (zu kompliziertes System, Mechanismus unsichtbar usw.) muss sie sich an den Hersteller wenden, der sie an eine zugelassene Fachstelle verweist.
4.5 Bei diesen Überprüfungen ist zu kontrollieren, ob die Kennzeichnungen am System oder Einzelteil gut erkennbar sind.

5/ VERBINDUNGSELEMENTE EN362

5.1 Ein Verbindungselement ist eine öffenbare Vorrichtung zur Verbindung zweier Einzelteile, anhand welcher der Benutzer ein System zusammenfügt, das ihm dazu dient, sich direkt oder indirekt an einem Anschlagpunkt zu sichern.
5.2 Beim Anschließen des Karabiners darauf achten, dass das Verriegelungssystem richtig eingerastet ist.
5.3 Das Verbindungssystem muss stets in der großen Achse arbeiten, ohne an der Außenstruktur aufzuliegen.
5.4 Verbindungselemente mit manueller Verriegelung dürfen nicht eingesetzt werden, wenn der Benutzer diese mehrmals täglich öffnet und schließt.
5.5 Karabiner niemals im Bereich der Schließe belasten.
5.6 Verbindungselemente mit so genannten Schnellverschlussgliedern (Klasse Q) dürfen nur eingesetzt werden, wenn der Verbindungsvorgang selten wiederholt wird.
5.7 Verbindungselemente mit so genannten Schnellverschlussgliedern (Klasse Q) sind nur dann sicher, wenn die drehbare Öse vollständig eingeschraubt ist. Das Gewinde darf nicht mehr sichtbar sein.
5.8 Material: siehe Verbindungselement
5.9 Öffnung: siehe Verbindungselement
5.10 Wird das Verbindungselement mit einem Auffangsystem eingesetzt, ist seine Länge zu berücksichtigen, da diese sich auf die Fallhöhe auswirkt.
5.11 In bestimmten Situationen wird die Festigkeit des Verbindungselementes beeinträchtigt, beispielsweise bei der Befestigung an breiten Gurtbändern bzw. an steifen Verankerungen, die durch den Karabiner hindurchgeführt werden und über dessen Schließe hinausreichen.

6/ ABSEILGERÄTE EN341

6.1 Abseilgeräte dienen zur Rettung von Personen. Sie sind daher als SICHERHEITSAUSRÜSTUNGEN zu betrachten und entsprechend einzusetzen. Sie dürfen keinesfalls für den Transport von Personen oder Lasten oder sonst zweckentfremdet eingesetzt werden.
6.2 Die Auswahl des Anschlagpunkts ist sorgfältig zu bedenken und hat folgende Aspekte zu berücksichtigen:
6.2.1 Wahl einer Position, die das bequeme Greifen des Achselgurtes ermöglicht, OHNE DASS DIE GEFAHR EINES FREIEN FALLS BESTEHT. Der Anschlagpunkt ist daher oberhalb des Benutzers zu wählen.
6.2.2 Auswahl mit Blick auf hinreichende Zugänglichkeit; der Zugang hat stets frei zu bleiben.
6.2.3 In den Abseilschacht dürfen keine Hindernisse hineinragen, die den Abseilvorgang beeinträchtigen oder den Benutzer verletzen könnten.
6.3 Darüber hinaus empfiehlt es sich, den Rettungsbereich zu markieren und jegliche Lagerung von Materialien in diesem Bereich zu untersagen.
6.4 Sollte das Abseilgerät potentiell von mehreren Personen verwendet werden, ist sicherzustellen, dass seine Position für alle potentiellen Benutzer geeignet ist.
6.5 Als bleibende Installation im Außenbereich bzw. in einem feuchten Bereich sind angemessene Schutzvorkehrungen vorzusehen: Überzug, Überdachung o. ä.

7/ MITLAUFENDE AUFFANGGERÄTE MIT FESTER FÜHRUNG EN353-1 oder an BEWEGLICHER FÜHRUNG EN353-2

7.1 Das mitlaufende Auffanggerät läuft entlang einer Führung und begleitet den Benutzer ohne manuellen Eingriff während seiner Positionswechsel nach oben oder nach unten; bei Absturz arretiert es sich automatisch an der Führung.
7.2 Die horizontale Distanz zwischen der festen Führung und dem Anschlusspunkt des Gurtes wird durch das bzw. die mit dem mitlaufenden Auffanggerät mitgelieferten Verbindungselement(e) begrenzt. KEINESFALLS zusätzliche Verbindungselemente oder Verbindungsmittel hinzufügen, die diese Distanz erhöhen könnten.
7.3 Es darf einzig die empfohlene feste Führungstype eingesetzt werden.
7.4 Wenn ein vollständiges System geliefert wird, dürfen Einzelteile keinesfalls ausgetauscht oder einer Änderung unterzogen werden.
7.5 Es wird empfohlen, den vorderen Befestigungspunkt des Gurtes zu verwenden.
7.6 Vor dem Aufstieg ist zu überprüfen, ob das Auffanggerät sich bei einem manuell simulierten Absturz arretiert. Wichtig: Das Vorhandensein von oberen und unteren Anschlägen an der Führung ist sicherzustellen.
7.7 Spezifische Anforderungen EN353-1: Bei einem Gewicht von 100 Kg und einem Fallfaktor zwei (ungünstigster Fall) beträgt der erforderliche Mindestabstand unterhalb der Füße des Benutzers 2m. Es kann daher geschehen, dass der Benutzer während der ersten 2 Meter nicht gegen Abstürze gesichert ist; folglich sind bei Aufstieg und Abstieg entsprechende zusätzliche Sicherheitsvorkehrungen zu treffen.
7.7.1 Die feste Führung ist durch eine sachkundige Person zu montieren.
7.8 Spezifische Anforderungen EN353-2: Bei Absturz darf die lichte Höhe, d. h. der Abstand zwischen den Füßen des Benutzers und dem ersten Hindernis, keinesfalls die Höhe H (in Metern, siehe spezifische Geräteanweisung) unterschreiten.

8/ VERBINDUNGSMITTEL EN354 und HALTESYSTEME EN358

8.1 Die Gesamtlänge eines Teilsystems, das ein Verbindungsmittel mit Falldämpfer, konfektionierte Enden und Verbindungselemente beinhaltet, darf eine Länge von 2m nicht überschreiten (Verbindungselemente EN362 plus Verbindungsmittel EN354 plus Falldämpfer EN355 plus Verbindungselement EN362).
8.2 Ein Verbindungsmittel allein ohne Falldämpfer darf nicht Auffanggerät eingesetzt werden.
8.3 Ein Verbindungsmittel allein kann als Haltegerät eingesetzt werden, vorausgesetzt, seine Länge hindert die hiermit ausgerüstete Person daran, Bereiche mit Absturzgefahr zu erreichen.

9/ FALLDÄMPFER EN355

9.1 Die Gesamtlänge eines Teilsystems, das einen Falldämpfer mit Verbindungsmittel, konfektionierte Enden und Verbindungselemente beinhaltet, darf eine Länge von 2m nicht überschreiten.
9.2 Eine noch so geringe Öffnung des Falldämpfers erfordert dessen sofortige Ausmusterung und Verschrottung.
9.3 Bei Absturz darf die lichte Höhe, d. h. der Abstand zwischen den Füßen des Benutzers und dem ersten Hindernis, keinesfalls die Höhe H (in Metern, siehe spezifische Geräteanweisung) unterschreiten.

10/ HÖHENSICHERUNGSGERÄTE EN360

10.1 Auffanggerät mit automatischer Arretierfunktion und automatischem Brems- und Rückholsystem für das ausziehbare Verbindungsmittel.
10.2 VOR DEM VERZURREN DES AUFFANGGERÄTES AM ANSCHLAGPUNKT SIND FOLGENDE ASPEKTE SORGFÄLTIG ZU ÜBERPRÜFEN:
10.2.1. das ausziehbare Verbindungsmittel lässt sich normal über die gesamte Länge ab- und aufrollen.
10.2.2. die Arretierung spricht an, wenn man heftig an dem ausziehbaren Verbindungsmittel zieht: die Arretierung hat unverzüglich einzutreten.
10.2.3. das gesamte Gerät befindet sich in einwandfreiem Zustand, sämtliche Schrauben und Verschlussniete sind vorhanden und ordnungsgemäß befestigt.
10.2.4. Ist Ihr Gerät mit Sturznachweis ausgerüstet und hat dieser angesprochen, bedeutet dies, dass Ihr Gerät einen Sturz abgefangen hat bzw. einer starken Zugbelastung ausgesetzt worden ist. In diesem Fall ist das Gerät an den Hersteller oder eine zugelassene Reparaturwerkstatt zwecks Inspektion einzusenden.
10.3 EINSATZBESCHRÄNKUNGEN
10.3.1 Siehe Piktogramme der vorliegenden Anweisungen sowie auf dem Gerät
10.3.2 Kein Schutz vor Versinken (in pulverförmigen oder schlammigen Substanzen).
10.3.3 Der Einsatz eines Höhensicherungsgerätes in einem Winkel von über 40° bis hin zur Horizontalen kann den zusätzlichen Einsatz eines Verbindungsmittels (siehe spezifische Geräteanweisung) zwischen dem Ende des ausziehbaren Verbindungsmittels und dem Absturzsicherungs-Anschlagpunkt des Gurtes erfordern.
10.3.4 Bei Absturz darf die lichte Höhe, d. h. der Abstand zwischen den Füßen des Benutzers und dem ersten Hindernis, keinesfalls die Höhe H (in Metern, siehe spezifische Geräteanweisung) unterschreiten.
10.3.5 Ist Ihr Höhensicherungsgerät mit einer Rettungswinde ausgestattet, ist die Bedienung der Winde der spezifischen Geräteanweisung zu entnehmen.
10.4 Um die Lebensdauer Ihres Gerätes zu optimieren, bitte Absätze 4 und 5 lesen; weitere wichtige Empfehlungen:
10.4.1 KEINESFALLS das Stahlseil loslassen, wenn dieses vollständig abgerollt ist, sondern es beim Aufrollen in das Auffanggerät festhalten und langsam aufrollen lassen.
10.4.2 das Stahlseil KEINESFALLS außerhalb der Einsatzzeiträume in abgerolltem Zustand belassen.

11/ AUFFANGGURT EN361, HALTEGURT EN358 und HÜFTGURT MIT BEINGURTEN EN813

11.1 Ein Auffanggurt ist ein den Körper umschließendes System, das zum Auffangen bei Absturz dient.
11.2 Vor dem Einsatz eines Hüftgurtes mit Beingurten oder eines Auffanggurtes hat der Benutzer zu testen, ob die Größe passt und die Einstellung hinreichende Bequemlichkeit für den geplanten Einsatz bietet.
11.3 Die Einstell- und Befestigungsteile sind unbedingt vor und während der Benutzung regelmäßig zu kontrollieren.
11.4 Wenn Sie einen Hüftgurt verwenden oder Ihr Auffanggurt einen Hüftgurt beinhaltet, ist zur Befestigung des Haltesystems (Verbindungsmittels) ein Anschlagpunkt zu wählen, der sich auf Höhe der Taille oder darüber befindet. Das Verbindungsmittel ist gespannt zu halten und so einzustellen, dass die vertikale Strecke auf maximal 0.60 m begrenzt wird.

12/ ANSCHLAGPUNKTE EN795

12.1 Es gibt 5 Klassen von Anschlagpunkten gemäß der Norm EN795, die in irgendeiner Weise an einer tragenden Struktur befestigt werden.
12.2 Klasse A1: Beinhaltet Verankerungen, die zur Befestigung an vertikalen, horizontalen oder schrägen Flächen wie Mauern, Säulen oder Stürzen bestimmt sind.
Klasse A2: Verankerungen zur Befestigung an Schrägdächern.
Klasse B: Provisorische und portable Anschlageinrichtung.
Klasse C: Mobiler Anschlagpunkt für horizontale flexible Seilsicherung. (Nicht mehr als 15° Abweichung von der Horizontalen)
Klasse D: Beweglicher Anschlagpunkt für horizontales festes Sicherungssystem.
Klasse E: Eigengewicht-Anschlagpunkt für horizontale Fläche (nicht mehr als 15° Abweichung von der Horizontalen)
12.3 Bei einer feststehenden Einrichtung hat der sachkundige Installateur sicherzustellen, dass die tragende Struktur für die auftretenden Kräfte geeignet ist und die Befestigungsart weder die Leistungsmerkmale noch die Eigenschaften der unterschiedlichen Einzelteile mindert.
12.4 Bei einer transportablen Einrichtung hat die für das Anlegen zuständige Person folgendes sicherzustellen:
12.4.1 fachgerechte Position der Vorrichtung zum Arbeitsbereich
12.4.2 Tragfähigkeit der tragenden Struktur und Stabilität (Dreibein)
12.4.3 Verträglichkeit zwischen der Form der tragenden Struktur und der Anschlageinrichtung
12.5 CAPITAL SAFETY GROUP bescheinigt, dass die gelieferte Anschlageinrichtung der europäischen Norm EN795 entspricht und die darin beschriebenen Prüfungen erfolgreich bestanden hat.

13/ RETTUNGSHEBEEINRICHTUNG EN1496

13.1 Einrichtungen gemäß der Norm EN1496 sind für Rettungseinsätze bestimmt; sie dürfen keinesfalls zum Transport von Personen oder Lasten eingesetzt werden.
13.2 Die Einrichtungen dürfen nur eingesetzt werden, wenn ein ungehinderter Hebe- bzw. Abseilvorgang gewährleistet ist, keinesfalls aber, wenn Gefahren von Hindernissen ausgehen.

14/ RETTUNGSGURT EN1497 und AUFFANGÖSEN EN1498

14.1 Rettungsgurte bzw. eine Auffangösen dürfen nur zur Rettung (in Kombination mit einer Einrichtung gemäß EN341) bzw. zur Rettung (in Kombination mit einer Einrichtung gemäß EN1496) und keinesfalls als Bestandteil eines Auffangsystems eingesetzt werden.

15/ BERGSTEIGER- UND CLIMBING-AUSRÜSTUNGEN, SICHERHEITSGURT EN 12277

15.1 Vor dem Einsatz eines Hüftgurtes mit Beingurten oder eines Auffanggurtes mit Hüftgurt und Beingurten hat der Benutzer durch Aufhängen an einem sicheren Ort zu testen, ob die Größe passt und die Einstellung hinreichende Bequemlichkeit für den geplanten Einsatz bietet.

16/ Besondere Empfehlungen zu Ihrer PSA: bitte gerätespezifische Anweisung lesen.

*Kompetente Person: Eine Person, die über Sachkunde der Herstellerempfehlungen, -anweisungen und hergestellten Komponenten verfügt, der die bestehenden und vorhersehbaren Gefahren bei der richtigen Auswahl, Nutzung und Wartung von Fallschutzausrüstungen bekannt ist.

17 / GLOSSAR

1: Kennzeichnung **2**: Größe **3**: Europäische Norm **4**: Baujahr **5**: Herstellungsmonat **6**: Serien-Nummer **7**: Chargen-Nummer **8**: CE-Typenprüfung durch **9**: Nummer der mit der Herstellungskontrolle dieser PSA beauftragten Prüfstelle **10**: Achtung: Anweisung lesen **11**: Länge **12**: Naht-Garn **13**: Beschlagteile **14**: Stahlseil **15**: Gurtband**16:** Beschläge **17**: Seil **18**: Material **19**: Polyamid **20**: Polyester **21**: Polymer: **22** Elastomer **23**: Kevlar **24**: Aramidfaser **25**: Feuerverzinkter Stahl **26**: Rostfreier Edelstahl **27**: Verzinkter Stahl **28**: Aluminiumlegierung **29**: Bruchfestigkeit **30**: Max. zulässige Last **31**: Dieses Produkt bedarf einer jährlichen Wartung **32**: Anlegen und Einstellen **33**: Verwendung **34**: Ziehen **35**: Schieben **36**: Drehen **37**: Öffnen **38**: Schließen **39**: Oben **40**: Unten **41**: Rechts **42**: Links **43**: Drücken **44**: Loslassen **45**: Einführen **46**: Maximum **47**: Minimum **48**: Geräteanweisung **49**: Bitte allgemeine Anweisung lesen **50**: Klasse **51**: Nylon **52**: Stahl **53**: Drahtseil **54**: Glasfaserverstärktes Nylon **55**: Schäkel **56**: Kausch **57**: Spannvorrichtungen **58**: Kabelschelle **59**: Energiedämpfer **60**: Gehäuse **61**: Kabeltrommeln **62**: Komponente **63**: Interne Komponenten **64**: Rettungsleine **65**: Haken **66**: Basis **67**: Mast **68**: Technora-Seil **69**: Kernmantle-Seil **70:** Gehäuse **71:** Polyethylen **72:** D-Ring **73**: Fallsicherung **74:** Positionierungssystem **75**: Haltesystem **76:** Rettung **77**: Hängesystem **78**: Modellnummer **79**: Kapazität **80**: Mit Polyurethan beschichtet **81**: Gewebe **82**: Großer Haken **83**: Karabinerhaken

1/ RACCOMANDAZIONI IMPORTANTI PER IL GRUPPO DI Dispositivi di protezione individuale (DPI)
1.1 Non usare questo dispositivo di sicurezza senza aver ricevuto un addestramento da personale *competente* (da ripetere ogni volta che sarà necessario). Contattare CAPITAL SAFETY per informazioni sulle classi o in caso di dubbi sull'uso di questo dispositivo. L'addestramento deve essere condotto senza esporre l'utente a pericolo di caduta. L'addestramento deve essere ripetuto su base periodica.
Prima di ogni utilizzo, l'utente deve eseguire un esame visivo al fine di accertarsi che l'attrezzatura sia in perfette condizioni. Dovrà verificare l'assenza di deformazioni, corrosioni, spigoli vivi e zone abrasive sulle parti metalliche del sistema o del componente. Inoltre, dovrà verificare l'assenza di tagli, bruciature, fili rotti, usure importanti, cambiamenti di colore o di rigidità delle parti tessili del sistema o del componente.
1.2 Un sistema o un componente che abbia subito una caduta o il cui esame faccia sorgere dubbi, dovrà essere immediatamente dismesso. Solo una persona competente e autorizzata potrà decidere un'eventuale rimessa in servizio per ispezione.
1.3 Il lavoro in altezza comporta ingenti rischi. Alcuni rischi sono stati indicati qui ma non sono gli unici: caduta, sospensione/sospensione prolungata, urti contro oggetti e incoscienza. In caso di una situazione di arresto di una caduta e/o successivo salvataggio (emergenza) alcune condizioni mediche personali possono influire sulla sicurezza. Le condizioni mediche identificate come rischi per questo tipo di attività comprendono, ma non solo, quanto segue: malattie cardiache, pressione alta, vertigini, epilessia, dipendenza da droghe e alcol, malattia psichiatrica, problemi alle gambe e problemi di equilibrio. Raccomandiamo che il datore di lavoro/il medico determini se si è idonei ad usare normalmente e in caso di emergenza questa attrezzatura.
1.4 Questo prodotto non deve essere utilizzato al di fuori del campo di utilizzo raccomandato dal produttore e non deve essere utilizzato per scopi diversi dal suo utilizzo principale.
1.5 Quando si utilizza un sistema anticaduta è importante, per la propria sicurezza, verificare il tirante d'aria sotto l'utente disponibile nella zona di lavoro in cui si trova, al fine di evitare la collisione con un ostacolo o con il suolo in caso di caduta.
1.6 Prima dell'uso accertarsi della predisposizione di un piano di salvataggio adatto alla situazione di utilizzo del dispositivo. E' necessario disporre effettuare il salvataggio entro 20 minuti dopo l'arresto di una caduta.
1.7 Il carico massimo applicabile a questo DPI è limitato a 1 sola persona (salvo ove diversamente specificato). Non superare la capacità dell'attrezzatura PPE, come dissipatore di energia, imbragatura personale completa o connettori.
1.8 Prima di ogni utilizzo è necessario accertarsi che le raccomandazioni relative ad ogni elemento associato al prodotto siano rispettate conformemente alle rispettive istruzioni specifiche. Si raccomanda di utilizzare componenti prodotti dallo stesso fabbricante, per garantire l'integrità del prodotto e prestazioni durevoli.
1.9 Ogni volta che si rende possibile, si raccomanda vivamente di assegnare personalmente il sistema o il componente all'utente.
1.10 Questo sistema o questo componente deve assolutamente essere agganciato ad un punto d'ancoraggio. Ove possibile, per agganciare un sistema anticaduta scegliere un punto di ancoraggio situato AL DI SOPRA della posizione in cui si trova l'utente scartando qualsiasi punto la cui resistenza potrebbe essere incerta. Gli ancoraggi non certificati devono essere in grado di sopportare un carico di 12kN per persona. Utilizzare preferibilmente ancoraggi strutturali previsti a tale scopo (conformi alla norma EN795) o punti di ancoraggio con resistenza superiore a 1.000 daN. L'utilizzatore farà in modo di limitare le probabilità di caduta dall'alto potenziali (si preferisca l'utilizzo del sistema in modalità di trattenuta). L'utente cercherà di evitare il rischio di caduta in oscillazione e collisioni con ostruzioni sottostanti.
L'utente farà in modo di limitare le possibilità di caduta dall'alto (preferire l'utilizzo del sistema di trattenuta).
1.11 Durante l'utilizzo, si dovranno prendere tutte le precauzioni utili per proteggere il sistema o il componente dai pericoli legati all'intervento (bruciature, tagli, spigoli vivi, abrasioni, attacco chimico, aggrovigliamento o eccesso di torsione della fune, della cinghia o delle corde, conduttività elettrica, condizioni climatiche, effetto di oscillazione dovuto alla caduta, ecc.).
I lavoratori esposti al rischio di caduta dall'alto non devono in alcun caso trovarsi da soli sul luogo di lavoro, nemmeno in seguito a una caduta.
1.12 È vietato apportare modifiche al sistema o al componente senza l'autorizzazione scritta del produttore.
Qualsiasi modifica o sostituzione con componenti o sottosistemi non approvati, potrebbe compromettere la compatibilità dei dispositivi e influenzare l'integrità e la sicurezza del sistema e della garanzia.
Tutte le riparazioni dovranno essere eseguite secondo le procedure previste dal produttore.
1.13 Ogni distributore, installatore o rivenditore di questa attrezzatura anticaduta dovrà provvedere a fornire istruzioni d'uso redatte nella lingua del paese di vendita.
1.14 Per ulteriori informazioni sui dispositivi di protezione contro le cadute dall'alto (anticaduta e ritenuta) e sui sistemi o i componenti associati, si faccia riferimento alle norme nazionali o internazionali applicabili a livello locale, regionale o nazionale.
1.15 Nelle presenti istruzioni e nelle istruzioni specifiche del DPI utilizzato sono descritti alcuni esempi di utilizzo non corretto. Tuttavia, si desidera sottolineare che sono possibili altri utilizzi non corretti non elencati; in caso di dubbio si consiglia di contattare CAPITAL SAFETY.
1.16 Il prodotto è garantito per un anno da eventuali difetti di materiali o di fabbricazione. Sono esclusi dalla garanzia: l'usura normale, l'ossidazione, le modifiche o i ritocchi, la conservazione non corretta, la manutenzione inadeguata, i danni a seguito di incidenti, negligenza o utilizzi diversi da quelli previsti.
1.17 CAPITAL SAFETY non è responsabile delle conseguenze dirette, indirette, accidentali o di altri tipi di danni incorsi o risultanti dall'utilizzo dei suoi prodotti.
1.18 In caso non si comprendano queste istruzioni o indicazioni specifiche non utilizzare il prodotto e contattare CAPITAL SAFETY.

2 / CONNESSIONE AD UN'IMBRACATURA ANTICADUTA
2.1 Un imbragatura completa è l'unico dispositivo di sostegno per il corpo accettabile che può essere usato in un sistema di arresto delle cadute. Il collegamento di un sistema di arresto cadute (EN353-1, EN353-2, EN355 o EN360) all'imbracatura deve avvenire OBBLIGATORIAMENTE ed ESCLUSIVAMENTE mediante i punti alti di aggancio dorsali, sternali o pettorali, tali punti possono essere utilizzati anche per collegare un discensore (EN341) o un sistema di sollevamento per il salvataggio (EN1496). Tali punti sono contrassegnati con «A» maiuscola se sono indipendenti oppure con «A» se è necessario collegare 2 punti insieme.
2.2 I punti bassi di aggancio laterali di posizionamento di una cintura o di un'imbracatura con cintura devono essere utilizzati SOLAMENTE per il collegamento di un sistema di posizionamento sul lavoro (EN358) e MAI per collegare un sistema anticaduta.
2.3 Il punto basso di ancoraggio ventrale di una cintura con cosciali o di un'imbracatura con cintura con cosciali deve essere utilizzato SOLAMENTE per la connessione di un sistema di posizionamento sul lavoro (EN358), di un discensore (EN341) o di un dispositivo sollevamento per il salvataggio (EN1496) e MAI per collegare un sistema anticaduta.
2.4 Se si utilizza una sola cintura, può essere necessario completare il sistema di posizionamento sul lavoro con un dispositivo di protezione contro le cadute dall'alto.

3 / MANUTENZIONE E STOCCAGGIO
La manutenzione e lo stoccaggio del vostro sistema o del vostro componente sono operazioni essenziali per garantire l'integrità dei componenti e quindi la sicurezza dell'utente. Rispettare quindi scrupolosamente le seguenti raccomandazioni:
3.1 Pulire le parti plastiche e metalliche con un panno asciutto. Pulire i componenti in tessuto/le cinghie con una leggera soluzione di acqua saponata (temperatura massima 40°). Rimuovere l'umidità in eccesso con un panno pulito. NON immergere i blocchi di arresto delle cadute in acqua. Le cinghie possono essere disinfettate sfregandole con una soluzione di disinfettante sterile non aggressiva. Pulire le parti metalliche, se necessario, con una soluzione non caustica. Rimuovere eccessi di grasso, vernice e sporcizia dalle fune usando un panno asciutto.
3.2 Lasciare asciugare i componenti in un luogo aerato e lontano da fiamme dirette o da qualsiasi altra fonte di calore. Questa disposizione deve essere applicata anche ai componenti esposti a umidità durante l'utilizzo.
3.3 Stoccare il sistema o i componenti in un locale in grado di garantire l'integrità dell'attrezzatura: al riparo dall'umidità e dai raggi ultravioletti, in un ambiente non corrosivo, surriscaldato o refrigerato, che lo protegga da eventuali tagli e vibrazioni.
3.4 Trasportare il sistema o i componenti in un imballaggio che lo protegga da eventuali tagli, dall'umidità e dai raggi ultravioletti. Evitare qualsiasi ambiente corrosivo, surriscaldato o refrigerato.

4 / ISPEZIONE PERIODICA
4.1 Ispezione periodica è essenziale per la sicurezza dell'utente. Questa ispezione garantisce l'efficacia e il buon funzionamento del sistema o del componente. Compilare e conservare con cura la scheda identificazione, annotando tutti i controlli periodici
4.2 Durata: la frequenza delle ispezioni periodiche deve tenere conto di fattori quali la legislazione, il tipo di dispositivo, la frequenza di utilizzo e le condizioni ambientali. In ogni caso, il sistema o il componente deve essere ispezionato almeno una volta all'anno da una persona competente e autorizzata dal responsabile dell'azienda (o designata dalla legge in vigore nel paese) la quale deciderà un'eventuale rimessa in servizio o dismissione. Questa persona contatterà CAPITAL SAFETY per conoscere la durata di vita del sistema o del componente.
4.3 Condizioni estreme di lavoro (ambiente proibitivo, uso prolungato, ecc.) possono richiedere un aumento della frequenza dei controlli.
4.4 Qualsiasi persona competente e autorizzata dal responsabile dell'azienda che dovesse nutrire dubbi sulla rimessa in servizio o meno del sistema o del componente (sistema troppo complesso, meccanismo non visibile, ecc.) deve rivolgersi al produttore che lo metterà in contatto con persone autorizzate.
4.5 Durante queste ispezioni si consiglia di verificare che le marcature sul sistema o componente siano chiaramente leggibili.

5 / CONNETTORI EN362
5.1 Un connettore è un dispositivo apribile per il collegamento tra componenti che consente all'utente di montare un sistema di collegamento diretto o indiretto a un punto di ancoraggio.
5.2 Al momento della connessione del moschettone, verificare che il sistema di chiusura si trovi al proprio posto.
5.3 Il connettore deve sempre operare seguendo l'asse maggiore senza appoggiarsi sulla struttura esterna.
5.4 I connettori muniti di bloccaggio manuale non devono essere utilizzati in casi in cui l'utente debba aprire e chiudere il connettore più volte nell'arco della giornata.
5.5 Non caricare mai un moschettone a livello del fermaglio.
5.6 I connettori detti «maglie rapide» (classe Q) devono essere utilizzati solo per collegamenti poco frequenti.
5.7 I connettori detti «maglie rapide» (classe Q) sono sicuri solo se l'anello mobile è avvitato completamente. Non devono essere visibili filetti.
5.8 Materiale: vedere connettore
5.9 Apertura: vedere connettore
5.10 È necessario considerare la lunghezza del connettore in caso di utilizzo in un sistema di arresto caduta, dal momento che tale lunghezza inciderà sull'altezza della caduta.
5.11 Alcune situazioni possono ridurre la resistenza del connettore, in particolare il collegamento a cinghie larghe, ad ancoraggi rigidi fatti passare attraverso moschettoni e superiori all'apertura del connettore.

6/ DISCENSORI EN341
6.1 I discensori sono dispositivi destinati all'evacuazione del personale. Devono essere considerati DISPOSITIVI DI SICUREZZA e utilizzati come tali. Non devono essere utilizzati in alcun caso per il trasporto di persone o carichi e non devono essere adoperati per funzioni diverse da quelle previste.
6.2 La scelta dei punti di ancoraggio deve essere studiata scrupolosamente e dovrà tener conto:
6.2.1 Della posizione, che deve permettere la presa agevole della cinghia ascellare SENZA CONSENTIRE LA MINIMA CADUTA LIBERA. Deve dunque essere collocato al di sotto dell'utente.
6.2.2 Del punto di accesso, che deve essere sufficientemente sgombro e deve restare permanentemente libero.
6.2.3 Del pozzo di evacuazione, che deve essere sgombro da ostacoli suscettibili di intralciare la discesa o di ferire l'utente.
6.3 Si consiglia inoltre di segnalare la zona di evacuazione e di vietare qualsiasi deposito di materiali.
6.4 Se il discensore è suscettibile di essere utilizzato da più persone, è consigliabile accertarsi che la sua posizione sia compatibile con ciascuna di esse.
6.5 In caso di installazione permanente all'esterno o in un luogo umido, è necessario prevedere una protezione adeguata: telone, riparo, ecc.

7/ ANTICADUTA MOBILI SU LINEA DI ANCORAGGIO RIGIDA EN363-1 o FLESSIBILE EN353-2
7.1 Il dispositivo anticaduta mobile scorre lungo la linea di ancoraggio, accompagna l'utente negli spostamenti verso l'alto o verso il basso senza bisogno di alcun intervento manuale e si blocca automaticamente sulla linea di ancoraggio stessa.
7.2 La distanza orizzontale tra la linea di ancoraggio rigida e il punto di connessione dell'imbracatura è limitato dal o dai connettori forniti con l'anticaduta mobile. NON aggiungere in alcun caso connettori o cordini supplementari che potrebbero aumentare tale distanza.
7.3 Utilizzare esclusivamente la linea di ancoraggio rigida fornita.
7.4 Se è fornito un sistema completo non è possibile sostituire o modificare i componenti.
7.5 Si consiglia di utilizzare il punto di ancoraggio frontale dell'imbracatura.
7.6 Prima della salita verificare che l'anticaduta si blocchi automaticamente simulando manualmente una caduta. È importante verificare la presenza di arresti alti e bassi sulla linea di ancoraggio.
7.7 Specifica EN353-1: In caso di massa pari a 100 Kg e di una situazione con fattore di caduta due (caso più favorevole), la distanza minima necessaria sotto i piedi dell'utente è di 2 m. Di conseguenza per i primi 2 metri l'utente non può essere protetto contro eventuali cadute al suolo, si consiglia pertanto di prendere precauzioni supplementari al momento della salita o della discesa.
7.7.1 La linea di ancoraggio rigida deve essere montata da personale competente.
7.8 Specifica EN353-2 : In caso di caduta il tirante d'aria, ossia la distanza tra i piedi dell'utente e il primo ostacolo non deve essere inferiore a H in metri indicata sulle istruzioni specifiche.

8/ CORDINI EN354 e CORDINI DI TRATTENUTA EN358
8.1 La lunghezza totale di un sottosistema costituito da un cordino comprendente un assorbitore di energia, con estremità lavorate e connettori non deve superare i 2 m (connettori EN362 più cordino EN354 più assorbitore di energia EN355 più connettore EN362).
8.2 Un cordino da solo, senza assorbitore di energia, non può essere utilizzato come sistema di arresto caduta.
8.3 Un cordino da solo può essere utilizzato e mantenuto a condizione che la sua lunghezza sia tale da impedire l'accesso a zone a rischio di caduta dall'alto.

9/ ASSORBITORE DI ENERGIA EN355
9.1 La lunghezza totale di un sottosistema con assorbitore di energia comprendente un cordino, estremità lavorate e connettori non deve superare i 2 m.
9.2 L'apertura anche parziale dell'assorbitore di energia deve comportare la dismissione immediata.
9.3 In caso di caduta il tirante d'aria, ossia la distanza tra i piedi dell'utente e il primo ostacolo non deve essere inferiore a H in metri indicata sulle istruzioni specifiche.

10/ ANTICADUTA A RICHIAMO AUTOMATICO EN360
10.1 Anticaduta con funzione di bloccaggio automatico e sistema automatico di tensione e di richiamo del cordino retrattile.
10.2 PRIMA DI FISSARE L'ANTICADUTA AL PUNTO DI ANCORAGGIO, VERIFICARE ACCURATAMENTE:
10.2.1. Che il cordino retrattile si srotoli e si riavvolga normalmente su tutta la lunghezza.
10.2.2. Che la funzione di bloccaggio sia funzionante, tirando il cordino retrattile con un colpo secco: il cordino dovrebbe bloccarsi istantaneamente.
10.2.3. Che tutti i componenti dell'apparecchio siano in perfetto stato e che tutte le viti e i rivetti di chiusura siano presenti e adeguatamente fissati.
10.2.4. Se l'apparecchio è dotato di un indicatore di caduta, e se questo è sganciato, significa che l'apparecchio ha arrestato una caduta o che è stato sottoposto a una forza di trazione ingente. In tal caso, restituire l'apparecchio al produttore o portarlo a un riparatore autorizzato per una revisione.
10.3 LIMITAZIONI D'USO
10.3.1 Fare riferimento ai pittogrammi inclusi nelle istruzioni e a quelli raffigurati sull'apparecchio
10.3.2 Non è in grado di arrestare sprofondamenti (materiali polverosi o fangosi).
10.3.3 In caso di utilizzo dell'anticaduta a richiamo automatico da un angolo superiore a 40° fino all'orizzontale, può essere necessario aggiungere un cordino (vedere istruzioni specifiche) tra l'estremità del cordino retrattile e il punto di ancoraggio dell'imbracatura.
10.3.4 In caso di caduta il tirante d'aria, ossia la distanza tra i piedi dell'utente e il primo ostacolo non deve essere inferiore a H in metri indicata sulle istruzioni specifiche.
10.3.5 Se l'anticaduta a richiamo automatico include un argano di salvataggio, fare riferimento alle relative istruzioni per comprenderne l'utilizzo.
10.4 Per prolungare la durata utile dell'apparecchio, consultare i paragrafi 4 e 5; inoltre si consiglia:
10.4.1 DI NON rilasciare il cavo quando è completamente srotolato, ma di accompagnarne il riavvolgimento nell'anticaduta.
10.4.2 DI NON tenere il cavo srotolato a fine utilizzo.

11/ IMBRACATURE ANTICADUTA EN361, CINTURA DI TRATTENUTA EN358 e CINTURA CON COSCIALI EN813
11.1 Un'imbracatura anticaduta è un sistema di trattenimento del corpo destinato all'arresto delle cadute.
11.2 Prima dell'utilizzo di una cintura con cosciali o di un'imbracatura, l'utente deve effettuare una prova al fine di verificare che la misura sia adatta e che la regolazione garantisca un livello di comodità accettabile per l'utilizzo previsto.
11.3 È indispensabile controllare regolarmente gli elementi di regolazione e di fissaggio prima e durante l'uso.
11.4 Se si utilizza una cintura o se l'imbracatura prevede una cintura, è necessario scegliere un punto di ancoraggio che si trovi all'altezza o al di sotto della vita per il collegamento di un cordino di posizionamento sul lavoro. Il cordino tenuto teso deve essere regolato in modo da limitare lo spostamento verticale a un massimo di 1 metro.

12/ PUNTI DI ANCORAGGIO EN795
12.1 Esistono 5 classi di punti di ancoraggio, secondo quanto definito dalla norma EN795, collegati in vari modi a una struttura.
12.2 Classe A1: comprende gli ancoraggi strutturali progettati per essere fissati su superfici verticali, orizzontali e inclinate, come muri, colonne, architravi.
Classe A2: comprende gli ancoraggi strutturali progettati per essere fissati su tetti inclinati.
Classe B: dispositivi di ancoraggio provvisori portatili
Classe C: punto di ancoraggio mobile su linea di ancoraggio flessibile orizzontale (inclinazione massima di 15° rispetto all'orizzontale).
Classe D: punto di ancoraggio mobile su linea di ancoraggio flessibile orizzontale.
Classe E: ancoraggio a corpi morti per superfici orizzontali (inclinazione massima di 15° rispetto all'orizzontale)
12.3 Nel caso di dispositivi fissi, l'installatore competente avrà cura di verificare che la struttura portante sia compatibile con gli sforzi generati e che la mobilità di fissaggio non alteri le prestazioni né le caratteristiche di nessun elemento.
12.4 Nel caso di dispositivi portatili, il responsabile dell'installazione dovrà verificare:
12.4.1 La posizione corretta del dispositivo rispetto alla zona di lavoro
12.4.2 La resistenza e la stabilità (trepiedi) della struttura portante
12.4.3 La compatibilità tra la forma della struttura di ancoraggio
12.5 CAPITAL SAFETY GROUP attesta che il dispositivo di ancoraggio fornito è conforme alla norma europea EN795 e che è stato sottoposto con esito positivo alle prove previste da tale normativa.

13/ DISPOSITIVO DI SOLLEVAMENTO PER SALVATAGGIO EN1496
13.1 I dispositivi conformi alla norma EN1496 sono progettati per operazioni di salvataggio, non devono in alcun caso essere utilizzati per il trasporto di persone o di carichi.
13.2 I dispositivi devono essere utilizzati esclusivamente nel caso sia possibile effettuare il sollevamento e la discesa senza impedimenti; non devono essere utilizzati in presenza di ostacoli che possano determinare situazioni di pericolo.

14/ IMBRACATURA DI SALVATAGGIO EN1497 e CINGHIE DI SALVAGGIO EN1498
14.1 Le imbracature o le cinghie di salvataggio devono essere utilizzate esclusivamente in caso di evacuazione (in combinazione con un dispositivo conforme alla norma EN341) o di salvataggio (in combinazione con un dispositivo conforme alla norma EN1496) e non devono essere utilizzate in alcun caso come dispositivo di arresto cadute.

15/ ATTREZZATURE PER ALPINISMO E ARRAMPICATA, IMBRACATURE EN 12277
15.1 Prima dell'utilizzo di una cintura con cosciali o di un'imbracatura dotata di cintura con cosciali, l'utente deve effettuare una prova di sospensione in un luogo sicuro al fine di verificare che la misura sia adatta e che la regolazione garantisca un livello di comodità accettabile per l'utilizzo previsto.

16/ Per indicazioni particolari relative al proprio DPI leggere le istruzioni specifiche fornite con il dispositivo.
*Persona competente: una persona che conosce i consigli del produttore, le istruzioni e i componenti prodotti e che è in grado di identificare rischi esistenti e prevedibili per la scelta corretta, l'uso e la manutenzione dei dispositivi anticaduta.

17/ TERMINOLOGIA
1: Maschiatura **2**: Misura **3**: Norma europea **4**: Anno di fabbricazione **5**: Mese di fabbricazione **6**: Numero di serie **7** Numero di lotto **8**: Esame CE del tipo effettuato da **9**: Numero dell'organismo di valutazione della conformità di questo EPI **10**: Attenzione: leggere le istruzioni **11** Lunghezza **12**: Filo di cucitura **13**: Dispositivo di chiusura **14**: Cavo **15**: Fune **16**: Bulloneria **17**: Corda **18**: Materiale **19**: Poliammide **20**: Poliestere **21**: Polimero **22**: Elastomero **23**: Kevlar **24**: Fibra aramide **25**: Acciaio galvanizzato **26**: Acciaio Inox **27**: Acciaio zincato **28**: Lega di alluminio **29**: Resistenza alla rottura **30**: Carico massimo **31**: Eseguire una manutenzione annuale sul prodotto **32**: Installazione e regolazione **33**: Utilizzo **34**: Tirare **35**: Spingere **36**: Girare **37**: Aprire **38**: Chiudere **39**: Alto **40**: Basso **41**: Destra **42**: Sinistra **43**: Premere **44**: Rilasciare **45**: Inserire **46**: Massimo **47**: Minimo **48**: Istruzioni specifiche **49**: Leggere le istruzioni generali **50**: Classe **51**: Nailon **52**: Acciaio **53**: Fune metallica **54**: Nailon rinforzato con vetro **55**: Moschettoni **56**: Manicotti distanziali **57**: Tenditori **58**: Briglie per cavi **59**: Assorbitore di energia **60**: Alloggiamento **61**: Bobine per cavi **62**: Componente **63**: Componenti interni **64**: Lineavita **65**: Ganci **66**: Base **67**: Albero **68**: Fune Technora **69**: Fune Kernmantle **70:** Involucro **71:** Polietilene **72:** Anello a D **73**: Anticaduta **74**: Posizione di lavoro **75**: Ritenuta **76**: Salvataggio **77**: Sospensione **78**: Numero del modello **79**: Capacità **80**: Rivestimento in poliuretano **81**: Cinghia **82**: Gancio grande **83**: Gancio a scatto

I

E

1/ RECOMENDACIONES IMPORTANTES PARA EL CONJUNTO DE LOS EQUIPOS DE PROTECCIÓN INDIVIDUAL (EPI)
1.1 No utilice este equipo de seguridad a menos que haya recibido la formación de una *persona competente (esta formación podrá repetirse tan a menudo como sea necesario). Contacte con CAPITAL SAFETY para obtener información sobre las clases o si tiene preguntas acerca de la utilización de este equipo.La formación debe realizarse sin exponer al usuario a un peligro de caída y debe repetirse en forma periódica.
Antes de cada utilización, el usuario deberá proceder a un examen para cerciorarse de que el material está en perfecto estado de servicio. Deberá comprobar que no haya ninguna deformación, corrosión, aristas salientes y partes abrasivas en las partes metálicas del sistema o del componente. Asimismo, deberá verificar que no haya cortes, quemaduras, hilos rotos, desgaste importante o cambios de color o de rigidez en las partes textiles del sistema o del componente.
1.2 Un sistema o un componente que haya sufrido una caída, o cuyo examen visual ponga de manifiesto cualquier duda sobre su integridad deberá retirarse del servicio inmediatamente. Eventualmente, sólo una persona competente y habilitada podrá decidir, por escrito, una nueva puesta en servicio.
1.3 El trabajo en altura conlleva riesgos inherentes. Algunos de los riesgos se señalan en estas Instrucciones, pero no se limitan a los siguientes: caída, suspensión/suspensión prolongada, Choque contra objetos e inconsciencia. En el caso de una detención de caída y/o de una situación subsiguiente de rescate (emergencia), algunas condiciones de salud personales pueden afectar su seguridad. Las condiciones de salud identificadas como riesgosas para este tipo de actividad incluyen, entre otras, las siguientes: enfermedad cardiaca, hipertensión, vértigo, epilepsia, dependencia de las drogas o alcohol, enfermedad psiquiátrica, función disminuida de las extremidades y temas de equilibrio. Le recomendamos que su empleador/médico determine si usted es apto para manejar este equipo en uso normal y de emergencia.
1.4 Este producto no deberá utilizarse fuera del campo de utilización recomendado por el fabricante y no deberá ser distinto de su utilización principal.
1.5 Cuando se utiliza un sistema anticaídas, resulta esencial para la seguridad verificar la altura libre disponible por debajo del usuario en la zona de trabajo en la que se encuentra, con objeto de evitar, en caso de caída, una colisión con un obstáculo o con el suelo.
1.6 Antes de proceder a su utilización, deberá preverse un plan de salvamento especialmente diseñado para la situación en la que se utiliza el sistema.
1.7 La carga máxima aplicable a este EPI está limitada a 1 sola persona (excepto mención especifica indicada en el producto)
1.8 Es necesario cerciorarse antes de cualquier utilización que las recomendaciones propias a cada elemento asociado a este producto se respeten de conformidad con sus manuales específicos. Se recomienda encarecidamente emplear los componentes del mismo fabricante para garantizar la integridad del producto y un rendimiento duradero.
1.9 Cada vez que sea posible, se recomienda encarecidamente atribuir personalmente el sistema o el componente al usuario.
1.10 Este sistema o este componente debe obligatoriamente colgarse a un punto de anclaje. Cada vez que sea posible, para colgar un sistema anticaídas deberá elegirse un punto de anclaje situado POR ENCIMA de la posición del usuario, haciendo caso omiso de cualquier otro punto sobre cuya resistencia pudiera dudarse. Deberá utilizarse preferentemente anclajes estructurales previstos para este fin (conformes a la norma (EN795) o puntos de anclaje cuya resistencia sea superior a 1000 daN. El usuario velará por limitar las posibles caídas de altura (preferiblemente se utilizará el sistema en modo de retención).
1.11 Durante su utilización, se tomarán todas las disposiciones útiles para proteger el sistema o el componente contra los peligros derivados de la intervención (quemadura, corte, aristas salientes, abrasión, ataque químico, enredado o torsión de cable, de correa o cuerda, conductividad eléctrica, condiciones climáticas, efecto pendular debido a la caída, etc...).
cualquier persona que trabaje en altura no deberá en ningún caso quedarse sola en su puesto de trabajo, incluso después de una caída.
1.12 No deberá llevarse a cabo modificación alguna del sistema o del componente sin el consentimiento por escrito del fabricante. Todo intercambio o sustitución con componentes o subsistemas no autorizados podría comprometer la compatibilidad entre los equipos y afectar la integridad y seguridad del sistema así como su garantía.
Toda reparación deberá hacerse según los procedimientos dictados por el fabricante.
1.13 Cualquier distribuidor, instalador o minorista de este aparato anticaídas entregará un prospecto de utilización redactado en el idioma del país de venta.
1.14 Consultar las normativas nacionales o internacionales, aplicables local, regional o nacionalmente, para obtener más información sobre los equipos de protección anticaídas (anticaídas y retención) y sobre los sistemas o componentes asociados.
1.15 Tanto en este manual como en el manual específico de su EPI encontrará algunos ejemplos de utilización indebida. Sin embargo se debe señalar el hecho de que pueden darse otros usos indebidos y que, en caso de duda, será conveniente ponerse en contracto con CAPITAL SAFETY.
1.16 Este producto dispone de una garantía de 1 año contra cualquier defecto de material o de fabricación. Quedan excluidos de la garantía: el uso normal, la oxidación, las modificaciones o retoques, un almacenamiento defectuoso, un mantenimiento defectuoso, cualquier daño debido a un accidente, a posibles negligencias o a cualquier uso para el cual no haya sido diseñado este producto.
1.17 CAPITAL SAFETY no se hace responsable de las consecuencias directas, indirectas, accidentales o de cualquier otro tipo de daño sobrevenido o resultante de la utilización de sus productos.
1.18 Si no comprende este manual o el manual específico del producto, no lo utilice y póngase en contacto con CAPITAL SAFETY.

2 / CONEXIÓN A UN ARNÉS ANTICAÍDAS
2.1 Un arnés de cuerpo complete es el único dispositivo aceptable para sostener el cuerpo que puede usarse en un sistema de detención de caídas. La conexión de un sistema anticaídas (EN353-1, EN353-2, EN355 o EN360) a un arnés deberá llevarse a cabo OBLIGATORIA y ÚNICAMENTE por los puntos superiores de enganche dorsal, esternal o pectoral, pudiendo también estos puntos de enganche utilizarse para conectar un descensor (EN341) o un sistema de salvamento por elevación (EN1496). Estos puntos están marcados con una "A" mayúscula cuando son independientes o con "A/2" o «A» cuando haya que unir 2 puntos distintos.
2.2 Los puntos inferiores de enganche de posicionamiento lateral de un cinturón o de un arnés con cinturón deberán utilizarse UNICAMENTE para la conexión de un sistema de mantenimiento durante el trabajo (EN358) y NUNCA a un sistema anticaídas.
2.3 El punto inferior de enganche ventral de un cinturón pélvico o de un arnés con cinturón pélvico deberá utilizarse ÚNICAMENTE para la conexión a un sistema de mantenimiento durante el trabajo (EN358), de un descensor (EN341) o de un dispositivo de salvamento por elevación (EN1496) y NUNCA a un sistema anticaídas.
2.4 Si utiliza solamente un cinturón, puede que sea necesario completar el sistema de mantenimiento durante el trabajo con un dispositivo de protección anticaídas.

3/ MANTENIMIENTO Y ALMACENAMIENTO
El mantenimiento y almacenamiento de su sistema o de su componente son operaciones primordiales para la integridad de los componentes y, por consiguiente, para la seguridad del usuario. Sírvase respetar estrictamente las siguientes recomendaciones:
3.1 Limpiar las partes de plástico y metálicas con un paño seco. Limpie los componentes textiles/mallas con detergente suave y agua (temperatura máxima 40º). Quite el exceso de humedad con un paño limpio. No sumerja los Bloques de detención de caída en agua. La malla puede desinfectarse limpiándola con una solución suave de desinfectante estéril. Las partes metálicas pueden limpiarse si es necesario con una solución no cáustica. Quite el exceso de grasa, pintura y suciedad del cordón de alambre limpiándolo con un paño limpio y seco. No utilizar de ningún modo disolventes ácidos, o bases (hidróxido sódico).
3.2 Dejar secar los componentes en un lugar ventilado y a distancia de cualquier fuego directo o cualquier otra fuente de calor. Esta disposición se aplica igualmente a los componentes que hayan cogido humedad durante la utilización.
3.3 Almacenar el sistema o el componente en un local y en condiciones que respeten la integridad del aparato: en un lugar protegido de la humedad y de los rayos ultravioleta, en un ambiente no corrosivo, recalentado o refrigerado, protegiéndolo contra posibles cortes y vibraciones.
3.4 Transportar el sistema o el componente en un embalaje que lo proteja de posibles cortes, de la humedad y de los rayos ultravioleta. Evitar los ambientes corrosivos, recalentados o refrigerados.

4/ EXAMEN PERIÓDICO:
4.1 El exa men periódico es esencial para la seguridad del usuario. Este examen garantiza la eficacia y el buen funcionamiento del sistema o del componente. Sírvase rellenar y conservar con cuidado la ficha identificatoria, tomando nota de todas las verificaciones periódicas.
4.2 Vida útil: La frecuencia de los exámenes periódicos debe tener en cuenta factores tales como la legislación, el tipo de equipo, la frecuencia de utilización y las condiciones medioambientales. De todos modos, el sistema o el componente debe examinarlo, por lo menos, una vez por año una persona competente y habilitada por el jefe de empresa (o persona designada por la legislación en vigor en el país) quién decidirá una eventual nueva puesta en servicio o reforma. Esta persona se pondrá en contacto con CAPITAL SAFETY para informarse sobre el tiempo de vida útil del sistema o componente.
4.3 Las condiciones de trabajo extremas (ambiente riguroso, uso prolongado, etc.) pueden requerir una mayor frecuencia de inspecciones.
4.4 La persona competente y habilitada por el jefe de empresa que dude de la nueva puesta en servicio o no del sistema o componente (sistema demasiado complejo, mecanismo no visible...) debe ponerse directamente en contacto con el fabricante, el cual le orientará hacia personas autorizadas.
4.5 Durante estos exámenes, conviene verificar que las marcas en el sistema o componentes sea correctamente legibles.

5/ CONECTORES EN362
5.1 Un conector es un dispositivo que enlaza distintos componentes y que facilita al usuario la manera de ensamblar un sistema para unirlo directa o indirectamente a un punto de anclaje.
5.2 En el momento de conectar el conector, verificar que el sistema de bloqueo esté debidamente en su sitio.
5.3 El conector siempre debe trabajar siguiendo el gran eje sin apoyo sobre la estructura exterior.
5.4 Los conectores provistos de un bloqueo manual no deberán utilizarse cuando el usuario abra y cierre los mismos varias veces durante la jornada.
5.5 No poner nunca un mosquetón bajo carga a nivel de su cierre.
5.6 Los conectores llamados maillones rápidos (clase Q) sólo deben utilizarse para conexiones poco frecuentes.
5.7 Los conectores llamados maillones rápidos (clase Q) sólo son seguros cuando el anillo móvil está completamente enroscado. No deberá aperciibirse ningún hilo de rosca.
5.8 Material: Ver conector
5.9 Apertura: Ver conector
5.10 Deberá tenerse en cuenta la longitud de ese conector cuando se utiliza con un sistema anticaídas, en la medida en que esto influirá sobre la altura de la caída.
5.11 Ciertas situaciones pueden reducir la resistencia del conector, en particular cuando se enganchan a cinchas anchas o a anclajes rígidos pasados a través del mosquetón en un punto superior al de su apertura.

6/ DESCENSORES EN341
6.1 Los descensores son aparatos destinados a la evacuación de personal. Por lo tanto deben considerarse como EQUIPOS DE SEGURIDAD y deben utilizarse como tales. En ningún caso deben utilizarse para el transporte de personas o cargas y no deben cumplir las funciones para las que no han sido concebidos.
6.2 La elección del punto de anclaje deberá estudiarse detenidamente y tendrá en cuenta:
6.2.1 Su disposición, que debe permitir un fácil agarre de la cincha axilar SIN PERMITIR LA MÁS MÍNIMA CAÍDA LIBRE. Deberá situarse, por lo tanto, por encima del usuario.
6.2.2 Su acceso, que debe estar suficientemente despejado y permanecer siempre libre.
6.2.3 El pozo de evacuación, que debe estar despejado de cualquier obstáculo que pueda molestar el descenso o herir al usuario.
6.3 Además, se recomienda delimitar la zona de evacuación y prohibir cualquier almacenamiento de material en la misma.
6.4 En caso de que el descensor pueda ser utilizado por varias personas, será conveniente asegurarse de que su posición sea compatible con todas ellas.
6.5 En caso de instalación permanente en el exterior o en un ambiente húmedo, será necesario disponer de una protección adecuada. funda, cobertizo, etc.

7/ ANTICAÍDAS MÓVILES SOBRE SOPORTE DE SEGURIDAD RÍGIDO EN353-1 o FLEXIBLE EN353-2
7.1 El sistema anticaídas móvil se desplaza a lo largo del soporte de seguridad, acompañando al usuario sin necesidad de intervención manual durante los cambios de posición hacia arriba o hacia abajo y se bloquea automáticamente sobre el soporte de seguridad cuando se produce una caída.
7.2 La distancia horizontal entre el soporte de seguridad rígido y el punto de conexión del arnés está limitado por el o los conectores suministrados con el sistema anticaídas móvil. No añadir NUNCA conectores o alargaderas suplementarias que pudieran aumentar dicha distancia.
7.3 Sólo puede utilizarse el tipo de anclaje rígido recomendado.
7.4 Si se suministra un sistema completo no será posible sustituir o modificar sus componentes.
7.5 Se recomienda utilizar el punto de enganche frontal del arnés.
7.6 Antes de ascender se debe verificar que el sistema anticaídas se bloquea automáticamente simulando una caída de manera manual. Es importante asegurarse de que en el soporte de seguridad hay topes superiores e inferiores.
7.7 Específico para EN353-1: Con una masa de 100 Kg. y una situación de factor de caída dos (el caso más desfavorable), la distancia mínima necesaria por debajo de los pies del usuario es de 2 m. Por esto, en los 2 primeros metros el usuario puede no verse protegido en una eventual caída al suelo, así que es conveniente tomar medidas adicionales durante una ascensión o descenso.
7.1.1 El soporte de seguridad rígido deberá montarlo una persona competente.
7.8 Específico para EN353-2: En caso de caída, la altura libre, es decir la distancia entre los pies del usuario y el primer obstáculo, no deberá ser inferior a H en metros como se indica en el manual específico del producto.

8/ CORREAS EN354 Y CORREA DE MANTENIMIENTO EN358
8.1 La longitud total de un subsistema con una correa provista de un absorbedor de energía, de extremidades fabricadas y de conectores no será superior a 2 m. (conectores EN362 más correa EN354 más absorbedor de energía EN355 más conector EN362)
8.2 No deberá utilizarse una correa sola, sin absorbedor de energía, como sistema anticaídas.
8.3 Una correa solo puede utilizarse como retención, siempre y cuando su longitud impida que la persona llegue a las zonas que presenten un riesgo de caída.

9/ ABSORBEDOR DE ENERGÍA EN355
9.1 La longitud total de un subsistema con un absorbedor de energía provisto de una correa, de extremidades fabricadas y de conectores no deberá ser superior a 2 m.
9.2 Cuando el absorbedor de energía quede abierto, aún parcialmente, deberá volver a cerrarse inmediatamente.
9.3 En caso de caída, la altura libre, es decir la distancia entre los pies del usuario y el primer obstáculo, no deberá ser inferior a H en metros como se indica en el manual específico del producto.

10/ ANTICAÍDAS RETRÁCTIL AUTOMÁTICO EN360
10.1 Anticaídas con función de bloqueo automático y con sistema automático de tensión y recogida de la correa retráctil.
10.2 ANTES DE ENGANCHAR EL SISTEMA ANTICAÍDAS A SU PUNTO DE ANCLAJE, VERIFICAR CUIDADOSAMENTE:
10.2.1. Que la correa retráctil se enrolle y desenrolle del todo con normalidad.
10.2.2. Que la función de bloqueo esté operativa, tirando con un golpe seco de la correa retráctil: esta deberá bloquearse instantáneamente.
10.2.3. Que el conjunto del aparato esté en perfecto estado y que todos los tornillos y remaches de cierre estén presentes y concientemente apretados.
10.2.4. Si su aparato está provisto de un testigo de caída, y si el testigo está estuviera suelto, esto indicaría que el aparato a detenido un caída o que ha sido sometido a una importante fuerza de tracción. En este caso, el aparato deberá devolverse al fabricante o a un técnico cualificado para su revisión.
10.3 LÍMITE DE UTILIZACIÓN
10.3.1 Consultar las imágenes incluidas en este manual, así como las que se encuentran en el aparato.
10.3.2 No puede detener un encenagamiento (productos pulverulentos o fangosos).
10.3.3 En caso de utilización del sistema anticaídas retráctil automático desde un ángulo superior a 40º hasta la horizontal, podría ser necesario añadir una correa (consultar el manual específico) entre la extremidad de la correa retráctil y el punto de anclaje del arnés anticaídas.
10.3.4 En caso de caída, la altura libre, es decir la distancia entre los pies del usuario y el primer obstáculo, no deberá ser inferior a H en metros como se indica en el manual específico del producto.
10.3.5 Si el sistema anticaídas retráctil automático dispone de un cabestrante de salvamento, consultar el manual específico para comprender su utilización.
10.4 Para aumentar la vida útil de su aparato, es aconsejable consultar los párrafos 4 y 5; además se aconseja:
10.4.1 NO soltar el cable cuando este esté completamente desenrollado, sino acompañar su introducción en el anticaídas acompañándolo con la mano.
10.4.2 NO dejar el cable desenrollado fuera de los periodos de utilización.

11/ ARNÉS ANTICAÍDAS EN361, CINTURÓN DE MANTENIMIENTO EN358 Y CINTURÓN PÉLVICO EN813
11.1 Un arnés anticaídas es un sistema de sujeción del cuerpo destinado a detener una caída.
11.2 Antes de utilizar un cinturón pélvico o un arnés el usuario deberá proceder a probarlo para verificar que la talla es la suya y que el reglaje otorga un nivel de confort aceptable para el uso previsto.
11.3 Es primordial verificar regularmente los elementos de reglaje y fijación antes y durante la utilización.
11.4 Si utiliza un cinturón, o si su arnés dispone de un cinturón, es necesario elegir un punto de anclaje que se encuentre a nivel de la cintura o por encima de la misma para conectar una correa de mantenimiento durante el trabajo. La correa, bajo tensión, se regulará de manera que limite el desplazamiento vertical a 0,60 m. como máximo.

12/ PUNTOS DE ANCLAJE EN795
12.1 Existen 5 tipos de puntos de anclaje, tal y como se define en la normativa EN795, que están de alguna manera conectados a una estructura.
12.2 Tipo A1: Se compone de anclajes estructurales concebidos para fijarse a superficies verticales, horizontales e inclinadas, como paredes, columnas, dinteles.
Clase A2: Se compone de anclajes estructurales concebidos para fijarse a techos inclinados.
Clase B: Dispositivo de anclaje provisional transportable
Clase C: Punto de anclaje móvil sobre soporte de seguridad flexible horizontal. (No superior a 15º con respecto de la horizontal)
Clase D: Punto de anclaje móvil sobre soporte de seguridad flexible horizontal.
Clase E: Anclajes de peso muerto para superficie horizontal (No superior a 15º con respecto de la horizontal)
12.3 En el caso de los dispositivos fijos, el instalador competente se encargará de garantizar que la estructura portante sea compatible con los esfuerzos realizados y que el modo de fijación no altere ni el rendimiento ni las características de cada uno de los elementos.
12.4 En el caso de los dispositivos portátiles, el responsable de la instalación deberá garantizar:
12.4.1 El correcto posicionamiento del dispositivo con respecto del área de trabajo.
12.4.2 La resistencia de la estructura portante, así como de su estabilidad (trípode)
12.4.3 La compatibilidad entre la forma de la estructura y el dispositivo de anclaje.
12.5 CAPITAL SAFETY GROUP certifica que el dispositivo de anclaje suministrado cumple con la normativa europea EN795 y a sido sometido con éxito a las pruebas descritas.

13/ DISPOSITIVOS DE SALVAMENTO POR ELEVACIÓN EN1496
13.1 Los dispositivos conformes a la normativa EN1496 han sido concebidos para operaciones de salvamento y no deben utilizarse en ningún caso para el transporte de personas o carga.
13.2 Los dispositivos sólo podrán utilizarse si la elevación o el descenso pueden realizarse sin obstáculos y no podrán utilizarse si existiesen obstáculos que pudieran representar algún peligro.

14/ ARNÉS DE SALVAMENTO EN1497 Y CINCHAS DE SALVAMENTO EN1498
14.1 Un arnés o una cincha de salvamento sólo deben utilizarse en caso de evacuación (junto con un dispositivo conforme a la normativa EN341) o de salvamento (junto con un dispositivo conforme a la normativa EN1496) y en ningún caso como componente de un sistema anticaídas.

15/ EQUIPO DE ALPINISMO Y DE ESCALADA, ARNÉS EN 12277
15.1 Antes de utilizar un cinturón pélvico o un arnés provisto de un cinturón pélvico, el usuario deberá proceder a probarlo para verificar que la talla es la suya y que el reglaje otorga un nivel de confort aceptable para el uso previsto.

16/ Para las recomendaciones particulares sobre su EPI, sírvase leer el manual específico suministrado.
*Persona competente: aquella persona que tiene conocimiento de las recomendaciones e instrucciones del fabricante y de los componentes manufacturados que puede identificar los peligros existentes y predecibles en la selección, uso y mantenimiento adecuados de protección contra caídas.

17/ LÉXICO
1: Marcaje **2**: Talla **3**: Normativa europea **4**: Año de fabricación **5**: Mes de fabricación **6**: Número de serie **7**: Número de lote **8**: Examen CE de tipo efectuado por **9**: Número del organismo que controla la fabricación de este EPI **10**: Cuidado: leer el manual **11**: Longitud **12**: Hilo de coser **13**: Hebillería **14**: Cable **15**: Cincha **16**: Piezas metálicas **17**: Cuerda **18**: Material **19**: Poliamida **20**: Poliester **21**: Polímero **22:** Elastómero **23**: Kevlar **24**: Fibra de aramida **25**: Acero galvanizado **26**: Acero inoxidable **27**: Acero cincado **28**: Aleación de aluminio **29**: Resistencia a la rotura **30**: Carga máxima **31**: Este producto debe someterse a revisión anual **32**: Instalación y reglaje **33**: Utilización **34**: Tirar **35**: Empujar **36**: Girar **37**: Abrir **38**: Cerrar **39**: Alto **40**: Bajo **41**: Derecha **42**: Izquierda **43**: Apretar **44**: Soltar **45**: Insertar **46**: Máximo **47**: Mínimo **48**: Manual específico **49**: Sírvase leer el manual general **50**: Tipo **51:** Nailon **52:** Acero **53**: Cable metálico **54**: Nailon rellenado de vidrio **55**: Argollas **56:** Ojales **57**: Tensores **58**: Grapas de cable **59:** Amortiguador de energía **60:** Alojamiento **61**: Tambores de cable **62**: Componente **63**: Componentes internos **64**: Cabo salvavidas **65**: Garfios **66**: Base **67**: Mástil **68**: Cabo Technora **69**: Cabo Kennamitle **70**: Cubierta **71**: poliétileno **72**: Argolla D **73**: Detención de caída **74**: Posicionamiento de trabajo **75**: Restricción **76**: Rescate **77**: Suspensión **78**: Número de modelo **79**: Capacidad **80**: Revestimiento poliuretánico **81**: Malla **82**: Gancho grande **83**: Gancho de cierre automático

1/ RECOMENDAÇÕES IMPORTANTES SOBRE TODOS OS Equipamentos de Protecção Individual (EPI)

1.1 Não utilize este equipamento de segurança excepto caso tenha recebido formação administrada por um *formador qualificado (repetir conforme seja necessário). Contacte a CAPITAL SAFETY para obter informações detalhadas acerca das aulas ou caso tenha quaisquer dúvidas acerca da utilização deste equipamento.A formação deve ser efectuada sem expor o utilizador a um risco de queda. A formação deve ser repetida regularmente.
Antes de cada utilização, o utilizador deve proceder a um exame visual a fim de se certificar que o material está em perfeito estado de funcionamento. Deverá ser verificada a ausência de deformações, corrosão, arestas vivas e superfícies abrasivas nas partes metálicas do sistema ou componente. Deverá também verificar se não existem golpes, queimaduras, fios partidos, desgaste significativo, alterações de cor ou rigidez das partes têxteis do sistema ou componente.
1.2 Qualquer sistema ou componente que tenha sofrido uma queda, ou cujo exame suscite a mínima dúvida, deve ser imediatamente retirado do serviço. Apenas uma pessoa competente e devidamente habilitada poderá decidir, por escrito, uma eventual reposição em serviço.
1.3 Trabalhar em alturas tem riscos inerentes. Alguns riscos são indicados aqui mas não se encontram limitados ao seguinte: quedas, suspensão/suspensão prolongada, objectos em queda e perda de sentidos. Na eventualidade da interrupção de uma queda e/ou situação subsequente de salvamento (emergência), algumas condições médicas pessoais podem afectar a sua segurança. As condições médicas identificadas como sendo perigosas para este tipo de actividade incluem mas não se encontram limitadas às seguintes: doenças cardíacas, pressão sanguínea elevada, vertigens, epilepsia, dependência de drogas ou álcool, doenças psiquiátricas, função limitada dos membros e problemas de equilíbrio. Recomendamos que a sua entidade patronal/médico determinem se você está apto a lidar com o uso normal e emergência deste equipamento.
1.4 Este produto não deve ser utilizado fora do âmbito de utilização recomendado pelo fabricante, e não deve ser desviado da sua utilização essencial.
1.5 Quando se utiliza um sistema de protecção contra quedas, é essencial, por questões de segurança, verificar a altura livre disponível para o utilizador na zona de trabalho em que se encontra, a fim de evitar, em caso de queda, uma colisão com um obstáculo ou com o solo.
1.6 Antes de cada utilização, certifique-se da existência de um plano de salvamento adaptado à situação em que o sistema é utilizado. Os meios de salvamento devem ser tidos em conta passados 20 minutos na eventualidade de uma interrupção de queda.
1.7 A carga máxima aplicável a este EPI é limitada a 1 única pessoa (salvo advertência expressa no próprio produto). A capacidade de PPE não deve ser excedida, tal como o absorvedor de energia, o arnês corporal completo ou conectores
1.8 Antes da utilização do equipamento, é necessário certificar-se de que as recomendações específicas relativas a cada elemento associado a este produto são respeitadas em conformidade com os manuais respectivos. É fortemente recomendada a utilização de componentes do mesmo fabricante, a fim de garantir a integridade do produto, bem como o seu funcionamento a longo prazo.
1.9 Sempre que possível, é vivamente recomendado que se atribua pessoalmente o sistema ou componente ao utilizador.
1.10 Este sistema ou componente deverá necessariamente estar ligado a um ponto de ancoragem. Sempre que possível, para fixar um sistema de segurança contra quedas, deve ser escolhido um ponto de ancoragem situado ACIMA da posição do utilizador, afastando-se qualquer ponto cuja resistência possa suscitar dúvidas. Âncoras não certificadas devem ser capazes de uma carga de 12 Kn por pessoa. Utilize de preferência os dispositivos de apoio estruturais previstos para o efeito (em conformidade com a norma EN795) ou pontos de ancoragem com resistência superior a 1000 daN. O utilizador deverá procurar limitar as probabilidades de uma eventual queda de altura (preferir a utilização do sistema em modo de retenção). O utilizador irá certificar-se de que evita o risco de quedas devido a guinadas e prevenir a colisão com as obstruções debaixo dele.
1.11 Durante a utilização, deverão ser adoptadas todas as disposições necessárias para proteger o sistema ou componente dos perigos relacionados com a intervenção (queima, golpes, arestas vivas, abrasão, agressão química, entrelaçamento ou torção de cabo, de correia ou de corda, condutividade eléctrica, condições climáticas, efeito pendular devido à queda, etc.).
As pessoas que trabalhem em altura não devem nunca permanecer sozinhas no local de trabalho, designadamente depois de uma queda.
1.12 Não deverão ser efectuadas quaisquer modificações do sistema ou dos componentes sem o consentimento escrito do fabricante.
Qualquer troca ou substituição por componentes ou subsistemas não aprovados será susceptível de prejudicar a compatibilidade entre os equipamentos e poderá afectar a integridade e segurança do sistema, bem como a respectiva garantia.
As reparações só poderão ser efectuadas segundo a forma indicada pelo fabricante.
1.13 Todos os distribuidores, instaladores ou revendedores deste aparelho de segurança contra quedas deverão providenciar pela distribuição de um manual de utilização, redigido na língua do país de venda do equipamento.
1.14 Deverão ser consultadas as normas nacionais ou internacionais aplicáveis a nível local, regional ou nacional para mais informações sobre os equipamentos de protecção contra quedas de altura (antiqueda e retenção) e os sistemas ou componentes que lhes estão associados.
1.15 São descritos alguns exemplos de má utilização no presente manual de utilização, tal como nas instruções específicas do seu EPI. No entanto, chamamos a atenção para o facto de serem possíveis outras formas de má utilização, pelo que, em caso de dúvida, será conveniente contactar a CAPITAL SAFETY.
1.16 Este produto está garantido durante 1 ano contra todo e qualquer defeito de material ou de fabrico. Estão excluídos da garantia: o desgaste normal, a oxidação, as modificações ou reparações, a armazenagem em más condições, a manutenção deficiente, os danos causados por acidentes, por negligência ou por uma utilização diferente daquela a que o produto se destina.
1.17 A CAPITAL SAFETY não se responsabiliza pelas consequências directas, indirectas ou acidentais ou por qualquer outro tipo de danos ocorridos durante a utilização dos seus produtos ou dela resultantes.
1.18 Se não compreender este manual nem as instruções específicas, não utilize este produto e contacte a CAPITAL SAFETY.

2 / LIGAÇÃO A UM ARNÊS ANTIQUEDA

2.1 Um arnês corporal complete é o dispositivo de suporte corporal aceitável que pode ser utilizado num sistema de interrupção da queda. A ligação de um sistema de segurança contra quedas (EN353-1, EN353-2, EN355 ou EN360) a um arnês deve fazer-se OBRIGATORIAMENTE e UNICAMENTE pelos pontos superiores dos engates dorsais, esternais e peitorais, podendo estes pontos servir também para a ligação de descensor (EN341) ou de um sistema de salvamento por elevação (EN1496). Esses pontos estão marcados com um "A" maiúsculo quando forem independentes, ou com um "A /2" ou "A" quando for preciso ligar 2 pontos.
2.2 Os pontos inferiores dos engates de posicionamento laterais de um cinto ou de um arnês com cinto devem ser utilizados UNICAMENTE para a ligação de um sistema de segurança no trabalho (EN358) e NUNCA a um sistema de segurança contra quedas.
2.3 O ponto inferior de engate ventral de um cinto com perneiras ou de um arnês com cinto e perneiras deve ser utilizado UNICAMENTE para a ligação de um sistema de segurança no trabalho (EN358), de um descensor (EN341) ou de um dispositivo de salvamento por elevação (EN1496) e NUNCA a um sistema de segurança contra quedas.
2.4 Se utilizar apenas um cinto, pode ser necessário completar o sistema de segurança no trabalho com um dispositivo de protecção contra quedas de altura.

3/ CONSERVAÇÃO E ARMAZENAMENTO

A conservação e o armazenamento do seu sistema ou componente são operações essenciais para a integridade dos componentes e, portanto, para a segurança do utilizador. Devem, pois, ser rigorosamente respeitadas as recomendações seguintes:
3.1 Limpar as partes plásticas e metálicas com um pano seco. Limpe os componentes têxteis/correias com uma solução de sabão suave e água (temperatura máxima de 40°). Remova o excesso de humidade com um pano limpo. NÃO submirja os Blocos de Interrupção de Queda em água. As correias podem ser desinfectadas limpando-as com uma solução suave de desinfectante estéril. Limpe os itens metálicos, quando necessário, com uma solução não caústica. Remover o excesso de massa lubrificante, tinta e sujidade da corda limpando-oa com um pano seco e limpo.
3.2 Deixar secar os componentes num local ventilado e longe de chamas ou de qualquer outra fonte de calor. Esta recomendação aplica-se igualmente aos componentes que tenham absorvido humidade durante a sua utilização.
3.3 Armazenar o sistema ou componente num local e em condições que respeitem a integridade do aparelho, ou seja, ao abrigo da humidade e de raios ultravioletas, evitando atmosferas corrosivas, sobreaquecidas ou geladas e protegendo o material de eventuais golpes e vibrações.
3.4 Transportar o sistema ou componente numa embalagem que o proteja de eventuais golpes, da humidade e dos raios ultravioletas. Evitar atmosferas corrosivas, sobreaquecidas ou geladas.

4/ VERIFICAÇÃO PERIÓDICA:

4.1 A verificação periódica é essencial para a segurança do utilizador, garantindo a eficácia e o bom funcionamento do sistema ou componente. O utilizador deverá preencher e guardar cuidadosamente a ficha identificação, anotando todas as verificações periódicas.
4.2 Durabilidade: a frequência com que são feitas as verificações periódicas deverá ter em conta factores como a legislação, o tipo de equipamento, a frequência de utilização e as condições ambientais. De qualquer forma, o sistema ou componente deve ser examinado pelo menos uma vez por ano por uma pessoa competente e devidamente habilitada pelo responsável da empresa (ou designada pela legislação em vigor no país), a qual decidirá de uma eventual reposição ou retirada de serviço. Essa pessoa entrará em contacto com a CAPITAL SAFETY a fim de saber qual a durabilidade do sistema ou componente.
4.3 Condições de trabalho extremas (ambiente agreste, utilização prolongada, etc.) podem exigir um aumento da frequência das inspecções.
4.4 As pessoas competentes e habilitadas pelo responsável da empresa que duvidem da colocação em serviço ou não do sistema ou componente (sistema demasiado complexo, mecanismo não visível, etc.) devem contactar o fabricante, que as orientará para pessoas devidamente autorizadas.
4.5 Durante essas verificações, convém examinar se as marcações no sistema ou componente são bem legíveis.

5/ CONECTORES EN362

5.1 Um conector é um dispositivo de ligação entre componentes que pode ser aberto, proporcionando ao utilizador um meio de organizar um sistema a fim de se ligar directa ou indirectamente a um ponto de ancoragem.
5.2 No momento da ligação do mosquetão, certifique-se de que o sistema de bloqueio está devidamente activado.
5.3 O conector deve sempre funcionar segundo o seu eixo principal, sem apoio na estrutura exterior.
5.4 Os conectores munidos de um fecho manual não devem ser utilizados quando o utilizador deva abri-los e fechá-los diversas vezes durante o dia.
5.5 Nunca instalar um mosquetão ao nível do seu fecho.
5.6 Os conectores considerados elos rápidos (classe Q) só devem ser utilizados para ligações pouco frequentes.
5.7 Os conectores considerados elos rápidos (classe Q) só ficam seguros quando o anel móvel estiver completamente aparafusado. Nenhuma parte da rosca deve ficar visível.
5.8 Material: ver conector
5.9 Abertura: ver conector
5.10 Deve ser tido em conta o comprimento deste conector quando o mesmo for utilizado num sistema de segurança contra quedas, na medida em que tal irá influenciar a altura de queda.
5.11 Certas situações podem reduzir a resistência dos conectores, designadamente se estes forem ligados a correias largas, ou a ancoragens rígidas passadas através do mosquetão e superiores à sua abertura.

6/ DESCENSORES EN341

6.1 Os descensores são aparelhos destinados à evacuação de pessoas. Devem, pois, ser considerados como EQUIPAMENTOS DE SEGURANÇA e utilizados como tal. Não devem nunca ser usados para o transporte de pessoas ou cargas e não devem cumprir funções para que não foram concebidos.
6.2 Deverá ser minuciosamente estudado o ponto de ancoragem, tendo em conta:
6.2.1 A sua posição, que deverá permitir a fácil localização da correia de axilas SEM PERMITIR A MÍNIMA QUEDA LIVRE. Esse ponto deve, pois, ficar situado acima do utilizador.
6.2.2 O acesso ao mesmo, que deve ser suficientemente desafogado e ficar sempre livre.
6.2.3 O poço de evacuação, que não deve ficar obstruído por nenhum obstáculo susceptível de dificultar a descida ou de ferir o utilizador.
6.3 Recomenda-se também que seja balizada a zona de evacuação e que seja proibido todo e qualquer depósito de material.
6.4 Se o descensor for susceptível de ser utilizado por diversas pessoas, convirá assegurar-se de que a sua posição é compatível com cada uma delas.
6.5 Em caso de instalação permanente no exterior ou em meio húmido, é necessário prever uma protecção adequada: cobertura, abrigo, etc.

7/ ANTIQUEDAS MÓVEIS SOBRE SUPORTE DE SEGURANÇA RÍGIDO EN353-1 ou FLEXÍVEL EN353-2

7.1 O antiquedas móvel desloca-se ao longo do suporte de segurança, acompanha o utilizador sem exigir qualquer intervenção manual durante as mudanças de posição para cima ou para baixo e bloqueia-se automaticamente sobre o suporte de segurança quando ocorre uma queda.
7.2 A distância horizontal entre o suporte de segurança rígido e o ponto de ligação do arnês é limitada pelo conector ou conectores fornecidos com o antiquedas móvel. NUNCA acrescentar conectores ou correias suplementares que possam aumentar essa distância.
7.3 Só pode ser utilizado o tipo de equipamento de segurança rígido recomendado.
7.4 Se for fornecido um sistema completo, não será possível substituir ou modificar os seus componentes.
7.5 Recomenda-se que utilize o ponto de fixação frontal do arnês.
7.6 Antes da ascensão, deverá certificar-se de que o antiqueda fica automaticamente bloqueado, simulando manualmente uma queda. É importante ter a certeza da presença dos calços altos e baixos no suporte de segurança.
7.7 Específico para a norma EN353-1: com uma massa de 100 kg e uma situação de factor de queda dois (o caso mais desfavorável), a distância mínima necessária sob os pés do utilizador é de 2 m. Por conseguinte, relativamente aos 2 primeiros metros, o utilizador poderá não estar protegido contra as quedas no solo, pelo que será conveniente adoptar precauções suplementares durante a ascensão ou descida.
7.7.1 O suporte de segurança rígido deve ser montado por uma pessoa competente.
7.8 Específico para a norma EN353-2: em caso de queda, a altura livre disponível, ou seja, a distância entre os pés do utilizador e o primeiro obstáculo, não deve ser inferior a H em metros, tal como indicado no manual de instruções específicas.

P

8/ CORREIAS EN354 e CORREIA DE MANUTENÇÃO EN358

8.1 O comprimento total de um subsistema com uma correia incluindo um captador de energia, extremidades manufacturadas e conectores não deve exceder os 2 m (conectores EN362 mais correia EN354 mais captador de energia EN355 mais conector EN362).
8.2 Uma só correia sem captador de energia não deve ser utilizada como sistema de segurança contra quedas.
8.3 Uma só correia pode ser utilizada em retenção, desde que o seu comprimento impeça a pessoa de atingir zonas que apresentem riscos de queda de altura.

9/ CAPTADOR DE ENERGIA EN355

9.1 O comprimento total de um subsistema com um captador de energia que inclua uma correia, extremidades manufacturadas e conectores, não deve ser superior a 2 metros.
9.2 Em caso de abertura, mesmo parcial, do captador de energia, o mesmo deve imediatamente ser eliminado.
9.3 Em caso de queda, a altura livre disponível, ou seja, a distância entre os pés do utilizador e o primeiro obstáculo, não deve ser inferior a H em metros, tal como indicado nas instruções específicas.

10/ ANTIQUEDAS COM RAPPEL AUTOMÁTICO EN360

10.1 Antiquedas com função de bloqueio automático e sistema automático de tensão e de rappel para a correia retractável.
10.2 ANTES DE FIXAR O ANTIQUEDAS NO SEU PONTO DE ANCORAGEM, DEVE VERIFICAR CUIDADOSAMENTE:
10.2.1. Que a correia retractável se desenrola normalmente em todo o seu comprimento.
10.2.2. Que a função de bloqueio está operacional, puxando com um golpe seco a correia retractável: esta deve bloquear-se instantaneamente.
10.2.3. Que todo o aparelho está em perfeito estado de funcionamento e que todos os parafusos e rebites de fecho estão presentes e adequadamente colocados.
10.2.4. Se o seu aparelho estiver equipado com um sistema de sinal de queda e este estiver accionado, isso indica que o aparelho evitou uma queda, ou que foi submetido a uma grande força de tracção. Nesse caso, o aparelho deve ser devolvido, para revisão, ao fabricante ou à oficina autorizada.
10.3 LIMITE DE UTILIZAÇÃO
10.3.1 Reporte-se aos pictogramas incluídos neste manual e aos que figuram no aparelho.
10.3.2 Este equipamento não impede os atolamentos em produtos pulverulentos ou lamas).
10.3.3 No caso de utilização do antiquedas com rappel automático a partir de um ângulo de mais de 40° até à horizontal, pode ser necessário acrescentar uma correia (Ver as instruções específicas) entre a extremidade da correia retractável e o ponto de fixação antiqueda do arnês.
10.3.4 Em caso de queda, a altura livre disponível, ou seja, a distância entre os pés do utilizador e o primeiro obstáculo, não deve ser inferior a H em metros, tal como indicado nas instruções específicas.
10.3.5 Se o seu antiquedas com rappel automático incluir um equipamento de salvamento, deve ser consultado o folheto de instruções específicas para se compreender o modo de utilização.
10.4 Para melhorar a longevidade do seu equipamento, queira reportar-se às alíneas 4 e 5, sendo também aconselhável:
10.4.1 NÃO largar o cabo quando este estiver completamente desenrolado, mas antes acompanhar a sua reentrada no antiquedas.
10.4.2 NÃO deixar o cabo saído, fora dos períodos de utilização.

11/ ARNÊS ANTIQUEDAS EN361, CINTO DE MANUTENÇÃO EN358 e CINTO COM PERNEIRAS EN813

11.1 Um arnês antiquedas é um sistema de suporte do corpo destinado a impedir a queda.
11.2 Antes de utilizar um cinto com perneiras ou um arnês, o utilizador deve efectuar um ensaio a fim de se certificar de que o tamanho é adequado e de que a regulação proporciona um nível de conforto aceitável para a utilização prevista.
11.3 É absolutamente essencial verificar regularmente os elementos de regulação e de fixação, antes e durante a utilização.
11.4 Se utilizar um cinto ou se o seu arnês incluir um cinto, é necessário escolher um ponto de ancoragem que se encontre ao nível da cintura ou acima, para a ligação de um cabo de manutenção em trabalho. O cabo mantido esticado deve ser regulado de forma a limitar a deslocação vertical a 0,60 m no máximo.

12/ PONTOS DE ANCORAGEM EN795

12.1 Há 5 classes de pontos de ancoragem, tal como definidos na norma EN795, os quais, de uma ou de outra forma, estão ligados a uma estrutura.
12.2 Classe A1: é constituída por dispositivos de fixação estruturais, concebidos para serem colocados em superfícies verticais, horizontais e inclinadas, como paredes, colunas ou lintéis.
Classe A2: é constituída por dispositivos de fixação estruturais, concebidos para serem colocados em telhados inclinados.
Classe B: dispositivo de fixação provisória transportável
Classe C: ponto de ancoragem móvel sobre suporte de segurança flexível horizontal. (Nunca mais de 15° em relação à horizontal)
Classe D: ponto de ancoragem móvel sobre suporte de segurança rígido horizontal
Classe E: ancoragens de corpo morto para superfície horizontal (Não mais de 15° em relação à horizontal)
12.3 Em caso de dispositivo fixo, o instalador competente deverá assegurar-se de que a estrutura portadora é compatível com os esforços efectuados e de que o modo de fixação não altera o funcionamento nem as características de cada um dos elementos.
12.4 Em caso de dispositivo transportável, o responsável pela sua colocação deve assegurar-se:
12.4.1 Da correcta posição do dispositivo relativamente à zona de trabalho
12.4.2 Da resistência da estrutura portadora e da sua estabilidade (tripé)
12.4.3 Da compatibilidade entre a forma da estrutura e o dispositivo de ancoragem
12.5 O CAPITAL SAFETY GROUP atesta que o dispositivo de ancoragem fornecido obedece à norma europeia EN795 e foi submetido com êxito aos ensaios previstos nessa norma.

13/ DISPOSITIVO DE SALVAMENTO POR ELEVAÇÃO EN1496

13.1 Os dispositivos conformes à norma EN1496 estão concebidos para operações de salvamento, não podendo, em caso algum, ser utilizados para o transporte de pessoas ou de carga.
13.2 Os dispositivos só devem ser utilizados se o levantamento ou descida puder efectuar-se sem entraves, não devendo ser utilizados se houver obstáculos que representem riscos.

14/ ARNÊS DE SALVAMENTO EN1497 e CORREIAS DE SALVAMENTO EN1498

14.1 O arnês e a correia de salvamento só devem ser utilizados em caso de evacuação (associados a um dispositivo conforme com a norma EN341) ou de salvamento (associados a um dispositivo conforme com a norma EN1496), e nunca como componentes de um sistema de segurança contra quedas.

15/ EQUIPAMENTO DE ALPINISMO E DE ESCALADA, ARNÊS EN 12277

15.1 Antes de utilizar um cinto com perneiras ou um arnês equipado com um cinto com perneiras, o utilizador deve efectuar um ensaio de suspensão num local seguro, a fim de ter a certeza de que o tamanho é adaptado e de que a sua regulação proporciona um nível de conforto aceitável para a utilização prevista.

16/ Para as recomendações específicas relacionadas com o seu EPI, queira consultar o folheto de instruções fornecido.

*Pessoa competente: Um indivíduo que conhece devidamente as recomendações, instruções e componentes fabricados de um determinado fabricante que consegue identificar os perigos existentes e previsíveis na selecção, utilização e manutenção apropriadas da protecção de queda.

17/ LÉXICO

1: Marcação **2**: Tamanho **3**: Norma Europeia **4**: Ano de fabrico **5**: Mês de fabrico **6**: Número de série **7**: Número de lote **8**: Exame CE de tipo efectuado por **9**: Número do organismo que fiscalizou o fabrico deste EPI **10**: Atenção: ler o manual de instruções **11**: Comprimento **12**: Fita de costura **13**: Fivela **14**: Cabo **15**: Correia **16**: Ferragens **17**: Corda **18**: Material **19**: Poliamida **20**: Poliéster **21**: Polímero **22**: Elastómero **23**: Kevlar **24**: Fibra aramida **25**: Aço galvanizado **26**: Aço inox **27**: Aço zincado **28**: Liga de alumínio **29**: Resistência à ruptura **30**: Carga máxima **31**: Este produto exige manutenção anual **32**: Colocação e regulação **33**: Utilização **34**: Puxar **35**: Empurrar **36**: Girar **37**: Abrir **38**: Fechar **39**: Cimo **40**: Baixo **41**: Direita **42**: Esquerda **43**: Carregar **44**: Soltar **45**: Inserir **46**: Máximo **47**: Mínimo **48**: Instruções específicas **49**: Por favor, ler o manual geral **50**: Classe **51**: Nylon **52**: Aço **53**: Cabo de arame **54**: Nylon com revestimento de vidro **55**: Manilhas **56:** Terminais de cabos **57:** Tensores **58:** Braçadeiras para cabo **59**: Absorvedor de energia **60**: Revestimento **61**: Tambores para cabo **62**: Componente **63**: Componentes internos **64**: Corda de segurança **65**: Ganchos **66**: Base **67**: Mastro **68**: Cabo Technora **69**: Cabo Kernmantle **70:** Caixa **71:** Polietileno **72:** Argola D **73**: Interrupção de queda **74**: Posicionamento do trabalho **75**: Imobilização **76**: Salvamento **77**: Suspensão **78**: Número do modelo **79**: Capacidade **80**: Revestimento de poliuretano **81**: Correias **82**: Gancho grande **83**: Gancho de encaixar

DK

1/ VIGTIGE HENSTILLINGER FOR SAMTLIGE PERSONLIGE VÆRNEMIDLER (PV)

1.1 Anvend ikke dette sikkerhedsudstyr uden at have fået træning i anvendelse af en *kompetent træner (gentages så tit, det er nødvendigt). Kontakt CAPITAL SAFETY for at få information om klasser, eller hvis du har spørgsmål omkring brugen af dette udstyr. Uddannelse skal udføres uden at brugeren udsættes for faldrisiko. Træningen skal gentages med regelmæssige mellemrum.
Hver gang, inden udstyret anvendes, skal brugeren foretage en visuel kontrol deraf for at sikre, at udstyret er i en perfekt anvendelsestilstand. Brugeren skal kontrollere, at udstyret ikke har mangler, er deformt, korroderet, har skarpe kanter og slibende dele på systemets eller komponentens metaldele. Brugeren skal endvidere kontrollere, at systemets eller komponentens tekstildele ikke mangler, er skåret itu, brændt igennem, har ødelagte tråde, lider af væsentlig slitage, har farveændringer eller lider af stivhed.
1.2 Et system eller en bestanddel, der har været udsat for nedstyrtning, eller hvis visuelle kontrol efterlader tvivl, skal øjeblikkelig tages ud af brug. Kun en kompetent og bemyndiget person kan træffe afgørelse om en eventuel ny anvendelse heraf skriftligt.
1.3 Arbejde i højde medfører visse risici. Nogle risici er nævnt her, men er ikke begrænset til følgende: Fald, udsandning/længerevarende udspænding, sammenstød med genstande og bevidstløshed. I tilfælde af standsning af fald og/eller en efterfølgende nødredningssituation kan visse helbredsmæssige tilstande påvirke din sikkerhed. Helbredsmæssige tilstande, der er fundet som udgørende en risiko i denne forbindelse, omfatter, men er ikke begrænset til følgende: Hjertesygdomme, højt blodtryk, højdeskræk, epilepsi, afhængighed af narkotika eller alkohol, psykiske lidelser, nedsat funktion af lemmer og balanceproblemer. Vi anbefaler at din arbejdsgiver/leder bestemmer, om du er i stand til at klare anvendelse af dette udstyr under normale forhold og i nødsituationer.
1.4 Dette produkt må ikke anvendes uden for det af fabrikanten anbefalede anvendelsesområde og må ikke ændres i forhold til dets primære anvendelsesformål.
1.5 Ved anvendelse af et faldsikringssystem er det vigtigt for ens sikkerhed, at det frie luftrum under arbejdsområdet, hvor systemet befinder sig, kontrolleres for i tilfælde af nedstyrtning at undgå en kollision med en genstand eller med jorden.
1.6 Check inden brug, at der er etableret en redningsplan, der er tilpasset efter den situation, som systemet anvendes i. Det skal have været overvejet, hvilke redningsmetoder der skal kunne sættes ind inden for 20 minutter efter en evt. standsning af personfald.
1.7 Den gældende maksimale belastning for dette PV er begrænset til 1 enkelt person (medmindre andet er specifikt anført på produktet). Overskrid ikke kapaciteten af PV, så som energiabsorberingsanordning, fuld kropssele eller koblingsstykker.
1.8 Det skal inden brug kontrolleres, at henstillinger for hvert element, der er forbundet med produktet, overholdes i overensstemmelse med de specifikke vejledninger. Det anbefales kraftigt, at der anvendes komponenter fra samme fabrikant for at sikre produktets integritet og en varig ydeevne.
1.9 Det anbefales kraftigt, hver gang det er muligt, at brugeren personligt tildeles systemet eller komponenten.
1.10 Dette system eller denne komponent skal nødvendigvis fastgøres til et forankringspunkt. Hver gang det er muligt, skal der til fastgørelse af et faldsikringssystem vælges et forankringspunkt beliggende OVER brugerens position. Brug kun sikre og modstandsdygtige junkre. Ikke godkendte ankre skal kunne tage 12kN pr. person. Anvend fortrinsvis strukturankre beregnet til dette formål (i overensstemmelse med EN795) eller forankringspunkter med en modstandskraft over 1000 daN. Brugeren skal sørge for at begrænse den eventuelle nedstyrtningsrisiko (skal foretrække anvendelse af systemet med fastholdelsesfunktion). Brugeren skal sikre sig, at risikoen for svingfald samt kollision med genstande nedenfor ikke kan ske.
1.11 Under brug skal der træffes enhver hensigtsmæssig foranstaltning for at beskytte systemet eller komponenten mod fare i forbindelse med handlingen (gennembrænding, overskæring, skarpe kanter, slibning, kemisk angreb, sammenfiltring eller snoning af kabler, remme eller tovværk, elektrisk ledeevne, klimaforhold, penduleffekt grundet nedstyrtning, etc.).
Enhver, der arbejder i højden, må aldrig forblive alene tilbage på arbejdsstedet herunder efter en nedstyrtning.
1.12 Der må ikke foretages ændringer på systemet eller komponenten uden fabrikantens skriftlige samtykke.
Enhver ændring eller udskiftning med ikke godkendte bestanddele eller undersystemer vil kunne bringe udstyrets foreneligthed i fare og vil kunne påvirke dets integritet og systemets sikkerhed samt garanti.
Enhver reparation skal foretages i henhold til de procedurer, der foreskrives af fabrikanten.
1.13 Enhver forhandler, installatør eller sælger af dette nedstyrtningsapparat skal sørge for at udlevere en brugervejledning udfærdiget på salgslandets sprog.
1.14 Der henvises til de nationale eller internationale standarder, der er gældende lokalt, regionalt eller nationalt, for yderligere informationer om beskyttelsesudstyr mod nedstyrtning (faldsikringsanordning og fastholdelsesanordning) og tilknyttede systemer eller komponenter.
1.15 Der er beskrevet nogle eksempler på ukorrekte anvendelser i denne vejledning samt i den specifikke vejledning til Deres PV. Vi skal imidlertid henlede Deres opmærksomhed på, at andre ukorrekte anvendelser er mulige, og at De i tilfælde af tvivl bør kontakte CAPITAL SAFETY.
1.16 Der er 1 års garanti på produktet mod enhver materiale- eller fabrikationsfejl. Følgende omfattes ikke af garantien: normal slitage, anlæbning, ændringer eller udbedringer, ukorrekt opbevaring, ukorrekt vedligeholdelse, skade som følge af ulykker, forsømmelse og anvendelse, som dette produkt ikke er beregnet til.
1.17 CAPITAL SAFETY er ikke ansvarlig for direkte, indirekte, hændelige konsekvenser eller enhver type af skader indtruffet efter eller som resultat af anvendelsen af dets produkter.
1.18 Hvis De ikke forstår denne vejledning eller den specifikke vejledning, skal De ikke anvende produktet, men kontakte CAPITAL SAFETY.

2 / FASTGØRELSE AF EN FALDSTOPSELE

2.1 Fuld kropssele er den eneste seleanordning, der kan bruges ved et system til standsning af fald. Fastgørelse af et faldsikringssystem (EN353-1, EN353-2, EN355 eller EN360) til seletøjet skal OBLIGATORISK og UDELUKKENDE foretages ved hjælp af fastspændingspunkterne øverst på ryggen, brystbenet eller brystet. Disse punkter kan også bruges til fastgørelse af et nedfringsudstyr (EN341) eller en løfteanordning (EN1496). Disse punkter er mærket med et stort "A", når de er selvstændige eller et "A /2" eller "A", når 2 punkter skal forbindes.
2.2 De nederste fastspændingspunkter til placering af et bælte eller seletøj med bælte skal UDELUKKENDE anvendes til fastgørelse af et system til fastholdelse under arbejde (EN358) og ALDRIG til et faldsikringssystem.
2.3 Det nederste punkt til fastspænding på maven af et bælte med siddegjorde eller seletøj med bælte og siddegjorde må UDELUKKENDE anvendes til fastgørelse af et system til fastholdelse under arbejde (EN358), et nedfringsudstyr (EN341) eller en løfteanordning (EN1496) og ALDRIG til et faldsikringssystem.
2.4 Hvis De kun anvender et bælte, kan det være nødvendigt at supplere systemet til fastholdelse under arbejde med en anordning til beskyttelse mod nedstyrtning.

3/ VEDLIGEHOLDELSE OG OPBEVARING

Vedligeholdelse og opbevaring af Deres system eller Deres komponent er yderst vigtigt for komponenternes integritet og hermed for brugerens sikkerhed. Overhold derfor nøje følgende henstillinger:
3.1 Rengøring af plast- og metaldele foretages med en tør klud. Rengør stofdele/stropper med mild sæbe og vand (max. temperatur 40°). Dup overskydende fugtighed væk med en ren klud. NEDSÆNK IKKE snap-tovskiver til standsning af fald i vand. Stropper kan desinficeres ved at tørre dem af med en mild opløsning af et sterilt desinficeringsmiddel. Nødvendig rengøring af metaldele foretages med en ikke-ætsende opløsning. Fjern overskydende fedt, maling og snavs fra wire ved at afrætre den med en ren, tør klud.
3.2 Lad komponenterne tørre på et sted med god udluftning og på sikker afstand af åben ild og andre varmekilder. Denne bestemmelse gælder ligeledes for komponenter, der er blevet våde under brug.
3.3 Opbevar systemet og komponenten i et lokale og under forhold, der respekterer apparatets integritet: dvs. beskyttet mod fugt og ultraviolette stråler, i en ikke-korrosiv luft, uden opoverhedning eller nedkøling, og beskyt systemet mod eventuel overskærring og vibrationer.
3.4 Transportér systemet eller komponenten i en emballage beskyttet mod eventuel overskærring, fugt og ultraviolette stråler. Undgå al korrosiv, overophedet eller afkølet luft.

4/ PERIODISK UNDERSØGELSE:

4.1 Periodisk undersøgelse er yderst vigtig for brugerens sikkerhed. Denne undersøgelse garanterer systemets eller komponentens effektivitet og korrekte funktion. Sørg for at udfylde og omhyggeligt opbevare specifikationskortet med angivelse af samtlige periodiske undersøgelser.
4.2 Levetid: Ved hyppigheden af de periodiske undersøgelser skal der tages højde for faktorer, såsom lovgivning, udstyrstype, anvendelsehyppighed og miljøforhold. Systemet eller komponenten skal under alle omstændigheder undersøges mindst én gang årligt af en kompetent person bemyndiget hertil af virksomhedens leder (eller udpeget ved gældende lovgivning i det pågældende land), der træffer afgørelse om, hvorvidt udstyret skal sættes i drift igen eller tages ud af drift. Denne person skal kontakte CAPITAL SAFETY for at få oplyst systemets eller komponentens levetid.
4.3 Ekstreme arbejdsbetingelser (barske omgivelser, langvarig anvendelse) kan nødvendiggøre hyppigere eftersyn.
4.4 Enhver kompetent person bemyndiget af virksomhedens leder, der er i tvivl om, hvorvidt systemet eller komponenten skal sættes i drift igen eller ej (for komplekst system, ikke synlig mekanisme...) skal kontakte fabrikanten, der vil henvise til autoriserede personer.
4.5 Det skal i forbindelse med disse undersøgelser kontrolleres, at systemets eller komponentens mærkninger er fuldt synlige.

5/ FORBINDELSESLED EN362

5.1 Et forbindelsesled er en anordning, der kan åbnes til forbindelse af komponenter, der giver brugeren et middel til samling af et system for således at kunne koble sig direkte eller indirekte til et forankringspunkt.
5.2 Ved karabinhagens tilkobling kontrolleres det, at låsesystemet er korrekt placeret.
5.3 Forbindelsesleddet skal altid arbejde ifølge den store akse under understøttelse på den eksterne struktur.
5.4 Forbindelsesled forsynet med et manuelt låsesystem må ikke anvendes, såfremt brugeren åbner og lukker disse flere gange i løbet af dagen.
5.5 Belast aldrig karabinhagen ved dens lås.
5.6 Forbindelsesled med sikkaldte snaplåse (klasse Q) må kun anvendes til ikke så hyppige fastgørelser.
5.7 Forbindelsesled med sikkaldte snaplåse (klasse Q) er sikre, når den mobile ring er helt skruet til. Der må ikke være synligt gevind.
5.8 Materiale: Se forbindelsesled
5.9 Åbning: Se forbindelsesled
5.10 Der skal tages højde for dette forbindelsesleds længde, når det anvendes i et faldsikringssystem, såfremt dette har indflydelse på faldhøjden.
5.11 Visse situationer kan reducere forbindelsesleddets modstandskraft, navnlig ved fastgørelse til bredde remme eller ulelastiske forankringer via karabinhagen og over deres åbning.

6/ NEDFIRINGSUDSTYR EN341

6.1 Nedfiringsudstyr er apparater beregnet til evakuering af personel. Det skal derfor betragtes som SIKKERHEDSUDSTYR og anvendes som sådant. Det må under ingen omstændigheder anvendes til person- eller lasttransport og må ikke opfylde funktioner, som det ikke er beregnet til.
6.2 Valget af forankringspunktet skal nøje undersøges, og der skal tages hensyn til:
6.2.1 Dets position, der skal muliggøre ubesværet grøb i armhuleselen UDEN AT TILLADE DET MINDSTE FRIE FALD. Det skal derfor placeres over brugeren.
6.2.2 Dets adgang skal være tilstrækkeligt fri og konstant forbliv fri.
6.2.3 Evakueringsbrønden må ikke være fyldt med nogen hindring, der kan genere brugerens nedfiring eller beskadige brugeren.
6.3 Det anbefales endvidere at afmærke evakueringsområdet og forbyde enhver henstilling af materiel.
6.4 Hvis nedfiringsudstyret skal anvendes af flere personer, skal det sikres, at dets position er foreneligt med hver enkelt person.
6.5 I tilfælde af permanent installation udvendigt eller i et fugtigt miljø er det nødvendigt at forudse en passende beskyttelse: overtræk, overdækning, etc.

7/ GLIDESYSTEMER MED UELASTISK ANKERLINE EN353-1 eller FLEKSIBEL ANKERLINE EN353-2

7.1 Glidesystemet bevæges langs ankerlinen, ledsager brugeren uden behov for manuel justering under positionsændringer opefter eller nedefter og låser automatisk på ankerlinen i tilfælde af fald.
7.2 Den horisontale afstand mellem den ulelastiske ankerline og seletøjets fastgørelsespunkt er afgrænset af den eller de forbindelsesled, der leveres sammen med glidesystemet. Der må ALDRIG tilføjes supplerende forbindelsesled eller liner, der kan øge denne afstand.
7.3 Kun den anbefalede ulelastiske ankerlinetype kan anvendes.
7.4 Hvis der leveres et komplet system, er det ikke muligt at udskifte eller ændre komponenterne.
7.5 Det anbefales at anvende seletøjets frontale fastspændingspunkt.
7.6 Check inden ophejning, at glidesystemet automatisk fastlåses ved manuel simulering af et fald. Det er vigtigt at kontrollere tilstedeværelsen af endestop foroven og forneden på ankerlinen.
7.7 Specifik EN353-1: Med en vægt på 100 kg og en faldfaktorsituation to (det værst tænkelige tilfælde) er den nødvendige minimale afstand under brugeres fødder på 2 m. Af den årsag kan brugeren de første 2 meter ikke beskyttes mod nedstyrtning, hvorfor der skal træffes supplerende foranstaltninger ved ophejning eller nedfiring.
7.7.1 Den ulelastiske ankerline skal monteres af en kompetent person.
7.8 Specifik EN353-2: I tilfælde af fald må det frie luftrum, dvs. afstanden mellem brugeres fødder og den første hindring, ikke være mindre end H i meter angivet i den specifikke vejledning.

8/ LINER EN354 og STØTTELINER EN358

8.1 Den totale længde på et undersystem med en line omfattende en energiabsorber, de fremstillede ender og forbindelsesled må ikke overstige 2 m (forbindelsesled EN362 plus line EN354 plus energiabsorber EN355 plus forbindelsesled EN362).
8.2 En line alene uden energiabsorber må ikke anvendes som faldsikringssystem.
8.3 En lang line alene kan vendes til fastholdelse, såfremt dens længde forhindrer personen i at nå de områder, der udgør en nedstyrtningsrisiko.

9/ ENERGIABSORBER EN355

9.1 Den totale længde på et undersystem med en energiabsorber omfattende en line, de fremstillede endestykker og forbindelsesled må ikke overstige 2 m.
9.2 Selv delvis åbning af energiabsorberen bør medføre øjeblikkelig kassering.
9.3 I tilfælde af fald må det frie luftrum, dvs. afstanden mellem brugeres fødder og den første hindring, ikke være mindre end H i meter angivet i den specifikke vejledning.

10/ AUTOMATISKE FANGINDRETNINGER EN360

10.1 Fangindretning med automatisk låsefunktion og automatisk stramning samt oprulning af linen.
10.2 CHECK OMHYGGELIGT INDEN FASTGØRELSE AF FANGINDRETNINGEN:
10.2.1. At den oprullelige line rulles normalt ud og op i hele længden.
10.2.2. At låsefunktionen virker ved at trække hårdt i den oprullelige line. Linen skal låses øjeblikkeligt.
10.2.3. At hele apparatet er i perfekt stand, og at samtlige skruer og låsebolte forefindes og er passende fastgjorte.
10.2.4. Hvis apparatet er udstyret med en faldindikator, og denne er aktiveret, indikerer denne, at apparatet har standset et fald, eller at det har været udsat for en betydelig trækkraft. I dette tilfælde skal apparatet returneres enten fabrikanten eller til en autoriseret reparatør for kontrol.
10.3 ANVENDELSESBEGRÆNSNING
10.3.1 De henvises til piktogrammerne i denne vejledning samt på apparatet.
10.3.2 Kan ikke standse en nedsynkning (i pulverprodukter eller mudder).
10.3.3 I tilfælde af anvendelse af en automatisk faldindretning fra en vinkel over 40° til den horisontale linie kan det være nødvendigt at tilføje en line (se specifik vejledning) mellem den oprullelige line ende og seletøjets forankringspunkt.
10.3.4 I tilfælde af fald må det frie luftrum, dvs. afstanden mellem brugeres fødder og den første hindring, ikke være mindre end H i meter angivet i den specifikke vejledning.
10.3.5 Hvis den automatiske fangindretning omfatter et redningsspil, henvises der til den specifikke vejledning for forstålese af dens anvendelse.
10.4 For forlængelse af apparatets levetid henvises der til afsnit 4 og 5, og det anbefales endvidere
10.4.1 IKKE AT løsne kablet, når det er helt afviklet, men at følge dens indgang i fangindretningen.
10.4.2 IKKE AT LADE KABLET været afviklet under for brugsperioderne.

11/ SELER EN361, STØTTEBÆLTE EN358 og BÆLTE MED SIDDEGJORDE EN813

11.1 En sele er et fastholdelsessystem til kroppen, der er beregnet til standsning af et fald.
11.2 Inden anvendelse af et bælte med siddegjorde eller en sele skal brugeren afprøve disse for at kontrollere, at størrelsen passer, og at indstillingen giver en acceptabel komfort til den pågældende anvendelse.
11.3 Det er yderst vigtigt, at indstillings- og fastgørelseselementerne checkes regelmæssigt før og under anvendelse.
11.4 Hvis De anvender et bælte, eller hvis Deres seler er forsynet med et bælte, er det nødvendigt at vælge et forankringspunkt, der befinder sig ved taljen eller over for fastgørelse af en fastholdelsesline under arbejdet. Den spændte line skal indstilles således, at den begrænser den vertikale forskydning til maksimalt 0,60 m.

12/ ANKERPUNKTER EN795

12.1 Der findes 5 forskellige klasser af ankerpunkter som defineret i standarden EN795, der på den ene eller anden måde er fastgjort til en struktur.
12.2 Klasse A1: Består af strukturelle ankerpunkter udformet til fastgørelse på vertikale, horisontale og hældende flader, såsom mure, søjler, overliggere.
Klasse A2: Den består af strukturelle ankerpunkter udformet til fastgørelse på hældende tage.
Klasse B: Midlertidig, transportabel forankringsanordning.
Klasse C: Mobilt ankerpunkt på fleksibel, horisontal ankerline. (Ikke over 15° i forhold til den vandrette linie)
Klasse D: Mobilt ankerpunkt på ulelastisk, horisontal ankerline.
Klasse E: Fortøjningsankre til horisontal flade (ikke over 15° i forhold til den vandrette linie).
12.3 I tilfælde af en fast anordning skal installatøren sikre, at den bærende struktur er forenelig med de kræfter, der frembringes, og at fastgørelsesmåden ikke ændrer elementernes ydeevne eller egenskaber.
12.4 I tilfælde af en transportabel anordning skal den ansvarlige for opsætningen sikre
12.4.1 at anordningen er korrekt placeret i forhold til arbejdsområdet
12.4.2 at den bærende struktur er modstandsdygtig samt stabil (treben)
12.4.3 at der er forenelighed mellem strukturens form og forankringsanordningen.
12.5 CAPITAL SAFETY GROUP bekræfter, at den leverede forankringsanordning er i overensstemmelse med den europæiske standard EN795 og med succes har gennemgået de prøvninger, der er beskrevet heri.

13/ LØFTEANORDNINGER EN1496

13.1 Anordninger i overensstemmelse med EN1496 er udformet til redningsaktioner og må under ingen omstændigheder anvendes til transport af personer eller last.
13.2 Anordningerne må kun anvendes, hvis løftet eller nedfringen kan ske uden hindringer og må ikke anvendes, hvis hindringer udgør en fare.

14/ REDNINGSSELER EN1497 og REDNINGSLØKKER EN1498

14.1 En redningssele eller redningslukke må kun anvendes i tilfælde af evakuering (kombineret med en anordning i overensstemmelse med EN341) eller til redning (kombineret med en anordning i overensstemmelse med EN1496) og under ingen omstændigheder som komponent i et faldsikringssystem.

15/ BJERGBESTIGNINGSUDSTYR, SELER EN 12277

15.1 Inden anvendelse af et bælte med siddegjorde eller en sele forsynet med siddegjorde skal brugeren afprøve disse i et ophængningsforsøg på et sikkert sted for at kontrollere, at størrelsen passer, og at indstillingen giver en acceptabel komfort til den påtænkte anvendelse.

16/ Der henvises for særlige henstillinger i forbindelse med Deres PV til den medfølgende specifikke vejledning.

*Kompetent person: En person, der har forstået en farlighs anbefalinger, vejledning, og som har forstand på de fremstillede komponenter, og er i stand til at identificere eksisterende og farer, der kan forventes i forbindelse med valg af de rigtige faldbeskyttelseskomponenter, anvende dem korrekt og vedligeholde dem.

17/ LEKSIKON

1: Mærkning **2**: Størrelse **3**: Europæisk standard **4**: Fremstillingsår **5**: Fremstillingsmåned **6**: Serienr **7**: Partinr **8**: CE-typeundersøgelse foretaget af **9**: Nr. fra organisme, der har kontrolleret fremstillingen af dette PV **10**: Bemærk: læs vejledningen **11**: Længde **12**: Syrtråd **13**: Spænder **14**: Kabel **15**: Rem **16**: Materiel **17**: Tov **18**: Materiale **19**: Polyamid **20**: Polyester **21**: Polymer **22**: Elastomer **23**: Kevlar **24**: Aramidfiber **25**: Galvaniseret stål **26**: Rustfrit stål **27**: Forzinket stål **28**: Aluminiumslegering **29**: Brudstyrke **30**: Maksimal belastning **31**: Dette udstyr skal vedligeholdes årligt **32**: Påsætning og indstilling **33**: Anvendelse **34**: Træk **35**: Skub **36**: Drej **37**: Åbn **38**: Luk **39**: Foroven **40**: Forneden **41**: Højre **42**: Venstre **43**: Tryk **44**: Frigør **45**: Indsæt **46**: Maksimum **47**: Minimum **48**: Specifik vejledning **49**: Læs venligst den generelle vejledning **50**: Klasse **51**: Nylon **52**: Stål **53**: Stålwire **54**: Glasfyldt nylon **55**: Lænker **56**: Kovs **57**: Vridere **58**: Kabelclips **59**: Energiabsorber **60**: Hus **61**: Kabeltromle **62**: Komponent **63**: Indvendig komponent **64**: Sikkerhedsline **65**: Kroge **66**: Sokkel **67**: Standse **68**: Technora reb **69**: Kernmantle reb **70**: Hus **71**: Polyethylen **72**: D-ring **73**: Standsning af fald **74**: Arbejdspositionering **75**: Tilbageholdelse **76**: Redning **77**: Udspænding **78**: Modelnummer **79**: Kapacitet **80**: Polyurethanbelagt **81**: Stropper **82**: Stor krog **83**: Karabinhage

1/ BELANGRIJKE AANBEVELINGEN VOOR ALLE PERSOONLIJKE BESCHERMINGSMIDDELEN (PBM)

1.1 Gebruik deze veiligheidsapparatuur niet tenzij u hiervoor door een *competent trainer bent opgeleid (zo vaak als nodig herhalen). Neem contact op met CAPITAL SAFETY voor informatie over lessen of wanneer u vragen heeft over het gebruik van deze apparatuur. Training dient uitgevoerd te worden zonder gebruiker bloot te stellen aan valgevaar. Training dient periodiek herhaald te worden.

Vóór elk gebruik dient de gebruiker de beschermingsmiddelen visueel te inspecteren om ervan verzekerd te zijn dat het materiaal in perfecte staat verkeert. Het product dient daarbij ge controleerd te worden op eventuele vervormingen, roest, scherpe kanten en schurende delen op de metalen delen van het systeem of onderdelen daarvan. Daarnaast dienen de stoffen delen van het systeem of onderdelen daarvan gecontroleerd te worden op breuken, brandplekken, gebroken draden, aanzienlijke slijtage, kleurveranderingen of stijf geworden stoffen.

1.2 Een systeem of een onderdeel dat betrokken is geweest bij een val of dat bij inspectie twijfel doet rijzen, mag niet meer worden gebruikt. Alleen een deskundig en daartoe gemachtigd persoon kan met een schriftelijke verklaring besluiten het systeem weer in gebruik te nemen.

1.3 Werken op hoogte heeft inherente risico's. Sommige risico's zijn hier aangegeven, maar zijn niet beperkt tot de volgende: vallen, hangen/langdurig hangen, slaan tegen voorwerpen en bewusteloosheid. In geval van een valstop en/of opvolgende reddings- (nood-) situatie kunnen sommige persoonlijke medische condities van invloed zijn op uw veiligheid. Medische condities die geïdentificeerd zijn als riskant voor dit type activiteit omvatten, maar zijn niet beperkt tot, de volgende: hartziekten, hoge bloeddruk, duizeligheid, epilepsie, drugs- of alcoholafhankelijkheid, psychiatrische ziekten, beperkte functie van de ledematen en evenwichtsproblemen. Wij adviseren dat uw werkgever/arts bepaalt of u geschikt bent om in normale en noodgevallen deze apparatuur te gebruiken.

1.4 Dit product mag niet worden gebruikt voor andere toepassingen dan die welke door de fabrikant worden aanbevolen of voor afwijkende toepassingen.

1.5 Bij gebruik van een valstopsysteem is het met het oog op de veiligheid van essentieel belang de speling onder de gebruiker, op de werkplek waar deze zich bevindt, te controleren, om te voorkomen dat men bij een val met een voorwerp of de grond in aanraking komt.

1.6 Voor gebruik dient men zeker te zijn van de aanwezigheid van een reddingsplan dat is afgestemd op de situatie waarin het systeem wordt gebruikt. In geval van een valstop dient binnen 20 minuten als eerste een afweging gemaakt te worden over de reddingswijze.

1.7 De maximale belasting van dit PBM is 1 persoon (tenzij op het product zelf anders is aangegeven). Overschrijd de capaciteit van het PBM niet, zoals energie-opnemer, volledig lichaamsharnas of connectoren.

1.8 Vóór elk gebruik dient te worden nagegaan of de aanbevelingen met betrekking tot elk onderdeel dat in combinatie met dit product wordt gebruikt, zijn nageleefd, in overeenstemming met de betreffende gebruiksaanwijzingen. Het is raadzaam alleen onderdelen van dezelfde fabrikant te gebruiken, met het oog op het behoud en een lange levensduur van het product.

1.9 Het wordt ten zeerste aanbevolen het systeem of het onderdeel indien mogelijk persoonlijk toe te wijzen aan de gebruiker.

1.10 Dit systeem of dit onderdeel moet aan een ankerpunt worden bevestigd. Indien mogelijk moet voor de bevestiging van een valstopsysteem worden gekozen voor een ankerpunt BOVEN de positie van de gebruiker. Daarbij moeten punten waarvan de weerstand in twijfel wordt getrokken, worden vermeden. Ongecertificeerde ankers dienen geschikt te zijn voor een belasting van 12 kN per persoon. Gebruik bij voorkeur structurele ankerpunten die als zodanig zijn bedoeld (conform EN795) of ankerpunten met een weerstand van minimaal 1000 daN. De gebruiker dient erop toe te zien dat de risico's van een val van een hoogte worden beperkt (het is beter een bevestigingssysteem te gebruiken). De gebruiker zal ervoor zorgen dat het risico van zwaaiend vallen vermeden en botsing met onderliggende obstructies voorkomen wordt.

1.11 Tijdens het gebruik moeten alle nodige voorzorgsmaatregelen worden getroffen om het systeem of onderdelen ervan te beschermen tegen de gevaren die de werkzaamheden met zich meebrengen (verbranden, snijden, scherpe kanten, schuren, aantasting door chemicaliën, in de war of gedraaid raken van kabels, banden of touwen, elektrische geleiding, klimaatomstandigheden, slingerbewegingen als gevolg van de val, enz.).

Een persoon die werk op hoogte verricht, mag zich nooit alleen op zijn werkplek bevinden, ook niet na een val.

1.12 Het systeem en de onderdelen ervan mogen niet zonder schriftelijke toestemming van de fabrikant worden gewijzigd.

Een wijziging of vervanging door niet goedgekeurde onderdelen of subsystemen kan ertoe leiden dat de uitrustingen niet meer op elkaar afgestemd zijn. Dit kan van invloed zijn op het behoud en de veiligheid van het systeem, alsmede de garantie.

Reparaties dienen te worden verricht volgens de door de fabrikant voorgeschreven procedures.

1.13 Elke distributeur, installateur of wederverkoper van dit valstopapparaat dient erop toe te zien dat het voorzien is van een gebruiksaanwijzing in de taal van het land van verkoop.

1.14 Voor meer informatie over beschermingsmiddelen tegen vallen (valstopapparaten en bevestigingsmiddelen) en bijbehorende systemen of onderdelen wordt verwezen naar de plaatselijk, regionaal of landelijk geldende nationale of internationale normen.

1.15 In deze gebruiksaanwijzing en de specifieke gebruiksaanwijzing bij uw PBM zijn enkele voorbeelden beschreven van slechte toepassingen. Wij willen u er echter op wijzen dat meer slechte toepassingen mogelijk zijn en dat u in geval van twijfel contact moet opnemen met Capital Safety.

1.16 Dit product wordt gedurende één jaar gegarandeerd tegen alle materiaal- of fabricagefouten. Niet onder de garantie vallen: normale slijtage, oxidatie, wijzigingen of aanpassingen, onjuiste opslag, onjuist onderhoud en schade als gevolg van ongevallen, nalatigheden of toepassingen waarvoor het product niet bedoeld is.

1.17 Capital Safety is niet aansprakelijk voor directe, indirecte, incidentele of andere soorten schade die zich onverwacht voordoen of het gevolg zijn van het gebruik van haar producten.

1.18 Indien u deze gebruiksaanwijzing of de specifieke gebruiksaanwijzing bij uw product niet begrijpt, gebruik het product dan niet en neem contact op met Capital Safety.

2/ KOPPELING AAN EEN HARNAS

2.1 Een volledig lichaamsharnas is de enige acceptabele lichaamshoudende apparatuur die gebruikt kan worden in een valstopsysteem. De koppeling van een valstopsysteem (EN353-1, EN353-2, EN355 of EN360) met een harnas dient VERPLICHT en UITSLUITEND door middel van hoge bevestigingspunten op de rug of de borst plaats te vinden. Deze punten kunnen ook dienen voor de koppeling aan een afdaalsysteem (EN341) of een reddingssysteem met een hijstoestel (EN1496). Deze punten zijn gemarkeerd met een hoofdletter «A» in geval van onafhankelijke punten, of met «A/2» of «A» als er twee punten met elkaar verbonden moeten worden.

2.2 Lage bevestigingspunten voor positionering aan de zijkant van een gordel of harnas met gordel mogen UITSLUITEND worden gebruikt voor bevestiging van een werkplekpositioneringssysteem (EN358) en NOOIT van een valstopsysteem.

2.3 Lage buikbevestigingspunten van beengordels of harnassen met beengordels mogen UITSLUITEND worden gebruikt voor bevestiging van een werkplekpositioneringssysteem (EN358), een afdaalsysteem (EN341) of een reddingssysteem met een hijstoestel (EN1496) en NOOIT van een valstopsysteem.

2.4 Als u alleen een gordel gebruikt, kan het nodig zijn het werkplekpositioneringssysteem aan te vullen met een valbeschermingsmiddel.

3/ ONDERHOUD EN OPBERGEN

Het op de juiste wijze onderhouden en opbergen van uw systeem is van essentieel belang voor het behoud van de onderdelen, en daarmee voor de veiligheid van de gebruiker. U dient daarom de volgende aanbevelingen nauwgezet op te volgen:

3.1 Maak de kunststof en metalen onderdelen schoon met een droge doek. Maak de stoffen onderdelen en de singelband schoon met water met een zachte zeep (maximale temperatuur 40°). Verwijder overtollige vloeistof met een schone doek. Dompel valstopblokken NIET onder in water. Singelband kan gedesinfecteerd worden door schoonvegen met milde oplossing of steriel ontsmettingsmiddel. Maak metalen items, wanneer vereist, schoon met een niet-caustische oplossing. Verwijder overtollig vet, verf en vuil van kabeltouw door schoon te vegen met schone droge doek. Gebruik nooit zure oplosmiddelen of basen (natronloog).

3.2 Laat de onderdelen op een goed geventileerde plaats drogen, ver van open vuur of een andere warmtebron.

Dit geldt eveneens voor onderdelen die tijdens het gebruik vochtig zijn geworden.

3.3 Berg het systeem of het onderdeel opeen plaats en in omstandigheden opdie niet schadelijk zijn voor het behoud van het apparaat: op een droge plaats, beschut tegen ultraviolet licht, in een niet-corrosieve atmosfeer, niet oververhit of gekoeld, beschermd tegen eventuele risico's van snijden en trillen.

3.4 Vervoer het systeem of het onderdeel in een verpakking die het beschermt tegen eventuele risico's van snijden, vocht en ultraviolette stralingen. Vermijd een bijtende, oververhitte of gekoelde atmosfeer.

4/ PERIODIEKE INSPECTIE

4.1 Een periodieke inspectie is van essentieel belang voor de veiligheid van de gebruiker. Deze inspectie garandeert de doelmatigheid en het juist functioneren van het systeem of het onderdeel. De gebruiker dient erop toe te zien dat het identificatieformulier nauwkeurig wordt ingevuld en bewaard en dat alle periodieke controles erop worden vermeld.

4.2 Levensduur: Bij het vaststellen van de frequentie van de periodieke inspecties moet rekening worden gehouden met factoren zoals wetgeving, soort uitrusting, gebruiksfrequentie en omgevingsomstandigheden. In alle gevallen moet het systeem of het onderdeel minimaal éénmaal per jaar worden geïnspecteerd door een deskundige persoon die daartoe is gemachtigd door de bedrijfsleider (of daartoe is aangewezen bij in het betreffende land geldende wetgeving); deze zal besluiten over het opnieuw in gebruik nemen of vervanging. De persoon in kwestie neemt contact op met CAPITAL SAFETY voor gegevens over de levensduur van het systeem of het onderdeel.

4.3 Extreme werkcondities (ruige omgeving, langdurig gebruik, etc.) kunnen een verhoogde frequentie van inspecties vereisen.

4.4 Wanneer een deskundige en door de bedrijfsleider gemachtigde persoon twijfelt over het al dan niet weer in gebruik nemen van een systeem of onderdeel (systeem te complex, mechanisme niet zichtbaar, enz.) dient hij contact op te nemen met de fabrikant. Deze zal hem doorverwijzen naar erkende instanties.

4.5 Tijdens deze inspecties dient te worden gecontroleerd of de markeringen op het systeem of het onderdeel goed leesbaar zijn.

5/ KOPPELINGEN EN362

5.1 Een koppeling is een verbindingselement tussen onderdelen dat geopend kan worden en de gebruiker een middel verschaft om een systeem samen te stellen waarmee hij zich direct of indirect aan een ankerpunt kan bevestigen.

5.2 Op het moment van bevestiging van de musketonhaak moet het vergrendelingssysteem gecontroleerd worden.

5.3 De koppeling moet altijd in de lengterichting werken zonder te steunen op de externe constructie.

5.4 Koppelingen die zijn uitgerust met een handmatige vergrendeling mogen niet worden gebruikt wanneer de gebruiker deze meerdere malen per dag opent en sluit.

5.5 Een musketonhaak mag nooit ter hoogte van de sluiting worden belast.

5.6 Zogenoemde quick links (klasse Q) mogen uitsluitend worden gebruikt voor weinig frequente bevestigingen.

5.7 Zogenoemde quick links (klasse Q) zijn alleen veilig wanneer de beweegbare ring helemaal wordt vastgeschroefd. Er mag geen schroefdraad meer zichtbaar zijn.

5.8 Materiaal: zie koppeling

5.9 Opening: zie koppeling

5.10 Bij gebruik in een valstopsysteem moet rekening worden gehouden met de lengte van de koppeling voor zover deze van invloed is op de valhoogte.

5.11 Bepaalde omstandigheden kunnen de weerstand van de koppeling verminderen, met name als deze wordt vastgemaakt aan brede banden, of wanneer er starre ankerpunten boven de opening door de musketonhaak worden gehaald.

6/ AFDAALTOESTELLEN EN341

6.1 Afdaaltoestellen zijn bedoeld voor de evacuatie van personeel. Zij moeten dus worden beschouwd als VEILIGHEIDSUITRUSTING en als zodanig worden gebruikt. Zij mogen in geen geval gebruikt worden voor het vervoer van personen of vracht en mogen niet worden gebruikt voor toepassingen waarvoor ze niet bedoeld zijn.

6.2 Bij de keuze van het ankerpunt moet nauwkeurig te werk worden gegaan en rekening worden gehouden met:

- 6.2.1 de positie; deze moet zodanig zijn dat het gemakkelijk mogelijk is de okselbanden te grijpen ZONDER DE MINSTE VRIJE VAL MOGELIJK TE MAKEN. Het ankerpunt moet dus boven de gebruiker gepositioneerd zijn.
- 6.2.2 de toegang tot het ankerpunt; dit moet voldoende ruimte hebben en permanent vrij zijn.
- 6.2.3 de evacuatieschacht; deze mag niet worden versperd door een obstakel dat het afdalen kan verhinderen of de gebruiker kan verwonden.

6.3 Het is daarnaast raadzaam het evacuatiegebied af te bakenen en de opslag van apparatuur daar te verbieden.

6.4 Indien het waarschijnlijk is dat het afdaalsysteem door meer personen wordt gebruikt, moet erop worden gelet dat de positie van het systeem voor elk van hen geschikt is.

6.5 In geval van een permanente installatie buiten of in een vochtige omgeving, moet worden voorzien in een afdoende bescherming (hoes, afdak, enz.).

7/MEELOPENDE VALSTOPAPPARATEN MET STARRE ANKERLIJN EN353-1 of FLEXIBELE ANKERLIJN EN353-2

7.1 Een meelopend valstopapparaat verplaatst zich langs de ankerlijn, begeleidt de gebruiker tijdens positieveranderingen naar boven of beneden zonder dat handmatige verrichtingen nodig zijn en blokkeert automatisch op de ankerlijn bij een val.

7.2 De horizontale afstand tussen de starre ankerlijn en het koppelingspunt van het harnas wordt beperkt door de koppeling(en) die bij het meelopende valstopapparaat is of zijn geleverd. Voeg nooit koppelingen of extra lijnen toe die deze afstand zouden kunnen vergroten.

7.3 Alleen het aanbevolen type starre ankerlijn mag worden gebruikt.

7.4 Als een compleet systeem is geleverd, mogen daarvan geen onderdelen worden vervangen of gewijzigd.

7.5 Het is raadzaam het bevestigingspunt aan de voorzijde van het harnas te gebruiken.

7.6 Vóór het stijgen moet worden gecontroleerd of het valstopapparaat automatisch blokkeert, door handmatig een val te simuleren. Het is van belang de ankerlijn te controleren op de aanwezigheid van hoge en lage aanslagpunten.

7.7 Specifiek voor EN353-1: met een massa van 100 kg en een situatie met een valfactor twee (ongunstigste situatie) is de minimale afstand die nodig is onder de voeten van de gebruiker 2 meter. Dit betekent dat de gebruiker de eerste twee meter niet beschermd is tegen vallen op de grond en dat er dus aanvullende maatregelen moeten worden genomen tijdens het stijgen of afdalen.

- 7.7.1 Een starre ankerlijn moet worden gemonteerd door een deskundige persoon.

7.8 Specifiek voor EN353-2: Bij een val mag de speling, dat wil zeggen de afstand tussen de voeten van de gebruiker en het eerste obstakel, niet kleiner zijn dan de afstand H in meters die in de gebruiksaanwijzing van het betreffende apparaat is aangegeven.

8/ VEILIGHEIDSLIJNEN EN354 en POSITIONERINGSLIJNEN EN358

8.1 De totale lengte van een subsysteem met een veiligheidslijn met schokdemper, afgewerkte uiteinden en koppelingen mag niet meer zijn dan 2 meter (koppelingen EN362 plus veiligheidslijn EN354 plus schokdemper EN355 plus koppeling EN362).

8.2 Een enkele veiligheidslijn zonder schokdemper mag niet worden gebruikt als valstopsysteem.

8.3 Een enkele veiligheidslijn kan worden gebruikt als bevestigingssysteem mits de lengte zodanig is dat de lijn de gebruiker verhindert op plaatsen te komen die een risico van vallen van een hoogte met zich meebrengen.

9/ SCHOKDEMPER EN355

NL

9.1 De totale lengte van een subsysteem met een schokdemper en een veiligheidslijn, afgewerkte uiteinden en koppelingen mag niet meer zijn dan 2 meter.

9.2 Als de schokdemper open is geweest, ook al is dat slechts gedeeltelijk, dan moet deze onmiddellijk weggegooid worden.

9.3 Bij een val mag de speling, dat wil zeggen de afstand tussen de voeten van de gebruiker en het eerste obstakel, niet kleiner zijn dan de afstand H in meters die in de gebruiksaanwijzing van het betreffende apparaat is aangegeven.

10/ VALSTOPAPPARATEN MET AUTOMATISCHE LIJNSPANNER EN360

10.1 Valstopapparaten met een automatische blokkeerfunctie en een automatisch span- en resetsysteem voor de oprolbare veiligheidslijn.

10.2 VOORDAT HET VALSTOPAPPARAAT AAN HET ANKERPUNT WORDT BEVESTIGD, MOET HET VOLGENDE ZORGVULDIG WORDEN GECONTROLEERD:

- 10.2.1. Of de oprolbare lijn zich normaal op- en afrolt, over de gehele lengte.
- 10.2.2. Of de blokkeerfunctie werkt, door middel van een snelle ruk aan de oprolbare lijn: deze moet onmiddellijk blokkeren.
- 10.2.3. Of het totale apparaat in perfecte staat verkeert en of alle schroeven en bouten goed vastzitten.
- 10.2.4. Als uw apparaat voorzien is van een valverklikker en deze losgekoppeld is, betekent dit dat het apparaat een val heeft gestopt of dat het een grote trekkracht heeft ondergaan. In dat geval moet het apparaat voor revisie aan de fabrikant of een erkende reparateur geretourneerd worden.

10.3 TOEPASSINGSBEPERKING

- 10.3.1 Hiervoor wordt verwezen naar de pictogrammen in deze gebruiksaanwijzing en op het apparaat.
- 10.3.2 Kan het vastlopen niet tegengaan (verpulverende of slibhoudende producten).
- 10.3.3 Bij toepassing van het valstopapparaat met automatische lijnspanner vanaf een hoek van meer dan 40° ten opzichte van het horizontale vlak, kan het nodig zijn een veiligheidslijn toe te voegen (zie specifieke gebruiksaanwijzing) tussen het uiteinde van de oprolbare lijn en het ankerpunt van het harnas.
- 10.3.4 Bij een val mag de speling, dat wil zeggen de afstand tussen de voeten van de gebruiker en het eerste obstakel, niet kleiner zijn dan de afstand H in meters die in de gebruiksaanwijzing van het betreffende apparaat is aangegeven.
- 10.3.5 Als uw valstopapparaat met automatische lijnspanner een reddingslier bevat, wordt u voor het gebruik daarvan verwezen naar de bijbehorende gebruiksaanwijzing.

10.4. Met het oog op een langere levensduur van uw apparaat verwijzen wij u naar punten 4 en 5. Bovendien is het raadzaam:

- 10.4.1 de kabel NIET te laten schieten wanneer deze volledig is afgerold, maar deze gecontroleerd in het valstopapparaat te laten teruglopen;
- 10.4.2 de kabel NIET uit het valstopapparaat te laten als het apparaat niet wordt gebruikt.

11/ HARNASGORDEL EN361, WERKPLEKPOSITIONERINGSGORDEL EN358 en BEENGORDEL EN813

11.1 Een harnas is een systeem waarmee het lichaam wordt bevestigd om een val te stoppen.

11.2 Vóór gebruik van een beengordel of harnas moet de gebruiker testen verrichten om na te gaan of de maat geschikt is en of de afstelling een aanvaardbaar niveau van comfort biedt voor het beoogde gebruik.

11.3 Het is absoluut noodzakelijk dat de afstellings- en bevestigingsonderdelen regelmatig voor en tijdens het gebruik worden gecontroleerd.

11.4 Als u een gordel gebruikt of als uw harnas een gordel bevat, moet een ankerpunt ter hoogte van de taille of hoger worden gekozen voor de bevestiging van een werkplekpositioneringslijn. De gespannen gehouden veiligheidslijn moet zodanig worden afgesteld dat de verticale verplaatsing maximaal 0,60 m is.

12/ ANKERPUNTEN EN795

12.1 In de norm EN795 worden 5 klassen ankerpunten onderscheiden, die op de een of andere wijze zijn bevestigd aan een constructie.

12.2 Klasse A1: Deze klasse bestaat uit structurele ankerpunten die zijn ontworpen om te worden bevestigd op verticale, horizontale en schuine oppervlakken, zoals muren, pilaren en lateien.

Klasse A2: Bestaat uit structurele ankerpunten die zijn ontworpen om te worden bevestigd op schuine daken.

Klasse B: Tijdelijke verplaatsbare ankervoorziening

Klasse C: Verplaatsbaar ankerpunt op horizontale flexibele ankerlijn (maximaal 15° t.o.v. horizontaal vlak)

Klasse D: Verplaatsbaar ankerpunt op horizontale starre ankerlijn

Klasse E: Ankerpunten met ankerboei voor horizontaal oppervlak (maximaal 15° t.o.v. horizontaal vlak)

12.3 In geval van een vaste voorziening moet een deskundige installateur zich ervan verzekeren dat de draagconstructie compatibel is met de gegenereerde krachten en dat de wijze van bevestiging niet van invloed is op de prestaties of de eigenschappen van elk van de onderdelen.

12.4 In geval van een verplaatsbare voorziening moet de verantwoordelijke persoon zich verzekeren:

- 12.4.1 van de juiste positie van de voorziening ten opzichte van de werkplek
- 12.4.2 van de weerstand en de stabiliteit van de draagconstructie (driepoot)
- 12.4.3 van de compatibiliteit tussen de vorm van de constructie en de ankervoorziening.

12.5 Capital Safety Group verklaart dat de geleverde ankervoorziening voldoet aan Europese norm EN795 en met succes de daartoe beschreven testen heeft ondergaan.

13/ REDDINGSVOORZIENING MET HIJSTOESTEL EN1496

13.1 Voorzieningen die voldoen aan EN1496 zijn ontworpen voor reddingsoperaties en mogen in geen geval worden gebruikt voor het vervoer van personen of vracht.

13.2 De voorzieningen mogen slechts worden gebruikt als het hijsen of afdalen ongehinderd kan plaatsvinden en mogen niet worden gebruikt als er obstakels zijn die een gevaar kunnen vormen.

14/ REDDINGSHARNAS EN1497 en REDDINGSGORDELS EN1498

14.1 Een reddingsharnas of –gordel mag alleen worden gebruikt voor evacuatie (in combinatie met een voorziening conform EN341) of voor redding (in combinatie met een voorziening conform EN1496) en in geen geval als onderdeel van een valstopsysteem.

15/ BERGBEKLIMMERSUITRUSTING, HARNASGORDELS EN12277

15.1 Vóór gebruik van een beengordel of harnas met beengordels moet de gebruiker op een veilige plaats een hangtest verrichten om na te gaan of de maat geschikt is en of de afstelling een aanvaardbaar niveau van comfort biedt voor het beoogde gebruik.

16/ Voor specifieke aanbevelingen met betrekking tot uw PBM verwijzen wij naar de daarbij behorende meegeleverde gebruiksaanwijzing.

*Competente persoon: Een persoon die bekend is met de aanbevelingen, instructies en geproduceerde onderdelen van de fabrikant die in staat is bestaande en voorspelbare gevaren bij juiste selectie, gebruik en onderhoud van valbescherming te identificeren.

17/ WOORDENLIJST

1: Markering **2**: Maat **3**: Europese Norm **4**: Fabricagejaar **5**: Fabricagemaand **6**: Serienummer **7**: Partijnummer **8**: EG-typekeuring verricht door **9**: Nummer controlerende instelling van dit PBM **10**: Let op: lees de gebruiksaanwijzing **11**: Lengte **12**: Naaigaren **13**: Sluitwerk **14**: Kabel **15**: Gordel **16**: IJzerwaren **17**: Touw **18**: Materiaal **19**: Polyamide **20**: Polyester **21**: Polymeer **22:** Elastomeer **23**: Kevlar **24**: Aramidevezel **25**: Gegalvaniseerd staal **26**: Roestvrij staal **27**: Verzinkt staal **28**: Aluminiumlegering **29**: Breukweerstand **30**: Maximale belasting **31**: Aan dit product moet jaarlijks onderhoud worden verricht **32**: Installatie en afstelling **33**: Toepassing **34**: Trekken **35**: Duwen **36**: Draaien **37**: Openen **38**: Sluiten **39**: Hoog **40**: Laag **41**: Rechts **42**: Links **43**: Drukken **44**: Vrijgeven **45**: Insteken **46**: Maximaal **47**: Minimaal **48**: Specifieke gebruiksaanwijzing **49**: Lees svp de algemene gebruiksaanwijzing **50**: Klasse **51**: Nylon **52**: Staal **53**: Tros **54**: Glasnylon **55**: Schakel **56:** Kousen **57:** Wartels **58:** Kabelklemmen **59:** Energieabsorberende inrichting **60:** Behuizing **61**: Kabelhaspels **62**: Onderdeel **63:** Interne onderdelen **64:** Reddingslijn **65:** Haken **66:** Sokkel **67:** Mast **68:** Technora-kabel **69**: Kernmantelkabel **70**: Behuizing **71**: Polyethyleen **72**: D-ring **73**: Valopvang **74**: Werkpositionering **75**: Beperking **76**: Redding **77**: Ophanging **78**: Modelnummer **79**: Capaciteit **80**: Polyurethaan gecoat **81**: Singelband **82**: Grote haak **83**: Musketonhaak

N

1/ VIKTIGE ANBEFALINGER for alt personlig verneutstyr (PVU)

1.1 Ikke bruk dette sikkerhetsutstyret hvis du ikke har fått opplæring av en *kompetent instruktør (gjenta så ofte som nødvendig). Ta kontakt med CAPITAL SAFETY for å få informasjon om undervisning, eller hvis du har spørsmål om bruken av dette utstyret.
Opplæringen må utføres uten at brukeren utsettes for fallfare. Opplæringen skal gjentas med jevne mellomrom.
Før bruk skal brukeren alltid kontrollere visuelt at utstyret er helt i orden. Brukeren må kontrollere at det ikke er deformasjon, korrosjon, skarpe kanter eller slitte partier på utstyret eller komponentens metalldeler. Han eller hun må også kontrollere at det ikke er kutt, brannskader, ødelagte ledninger, stor slitasje, fargeforandring eller stivhet i utstyret eller komponentens stoffdeler.
1.2 Utstyr eller komponenter som har vært utsatt for fall eller der kontrollen gir grunn til tvil om tilstanden, skal straks trekkes ut av bruk. Hvis utstyret eller komponenten skal tas i bruk igjen, må dette godkjennes skriftlig av en kompetent og autorisert person.
1.3 Arbeid i høyden medfører risiko. Noen risikoer er oppført her, men er ikke begrenset til følgende: fall, suspensjon/forlengset suspensjon, bli truffet av fallende gjenstander og bevisstløshet. I tilfeller der fallsikringen aktiveres og/eller en påfølgende redningssituasjon (nødsituasjon) oppstår, er det enkelte personlige medisinske tilstander som kan påvirke din sikkerhet. Medisinske tilstander som er identifisert som risikable for denne type aktivitet omfatter, men er ikke begrenset til, følgende: hjertesykdom, høyt blodtrykk, vertigo, epilepsi, narkotika- eller alkoholavhengighet, psykiatrisk sykdom, redusert funksjon av lemmer og balanseproblemer. Vi anbefaler at din arbeidsgiver/lege avgjør om du er i stand til å håndtere dette systemet under normale forhold og i nødsituasjoner.
1.4 Produktet skal ikke benyttes utenfor det bruksområdet produsenten anbefaler, og skal heller ikke benyttes på en måte som avviker fra den opprinnelige bruken.
1.5 Ved bruk av fallsikringssystem er det uhyre viktig for sikkerheten å kontrollere klaringshøyden under brukeren i hans eller hennes arbeidssone, ellers kan et eventuelt fall føre til sammenstøt med et hinder eller bakken.
1.6 Før bruk skal man alltid kontrollere at det er satt opp en redningsplan tilpasset de forholdene utstyret skal brukes under. En metode for redning innen 20 minutter etter fallsikring må være planlagt på forhånd.
1.7 Den maksimale belastningen på dette personlige verneutstyret er 1 person (hvis ikke annet er spesifisert for produktet). Ikke overstig PPE-kapasiteten, som energiabsorbent, sikringssele eller fester.
1.8 Før bruk skal man alltid kontrollere at anbefalingene i bruksanvisningen for hver enkelt del av produktet følges. Vi anbefaler på det sterkeste å bruke komponenter fra samme produsent for å sikre best mulig tilpasning og varig toppytelse av produktet.
1.9 I den grad det lar seg gjøre, er det en absolutt fordel å knytte utstyret eller komponenten til en spesiell bruker.
1.10 Utstyret eller komponenten må nødvendigvis festes til et ankringspunkt. I den grad det er mulig, bør forankringspunktet for et fallsikringssystem alltid ligge OVER brukerens posisjon, samtidig som man utelukker alle punkter der man er usikker på om motstanden er stor nok. Usertifiserte forankringer må kunne holde 12kN per personbelastning. Bruk helst strukturelle forankringsanordninger som er beregnet til formålet (i samsvar med EN975) eller forankringspunkter med motstand over 1000 daN. Brukeren må søke å begrense den potensielle fallrisikoen (heller bruke utstyret preventivt). Brukeren må unngå fare for svingfall, og hindre kollisjon med hindringer under.
1.11 Ved bruk er det lurt å ta flest mulig praktiske forholdsregler for å beskytte utstyret eller komponenten mot farene knyttet til inngrep (brannskade, kutt, skarpe kanter, slitasje, kjemisk påvirkning, sammenflitring eller vridning av kabel, stropp eller tauverk, strøm, klimatiske forhold, pendeleffekt på grunn av fallet osv.)
Ingen som arbeider i høyden skal noen gang være alene på arbeidsstedet, heller ikke etter et fall.
1.12 Det må ikke foretas endringer på utstyr eller komponent uten skriftlig samtykke fra produsenten.
All utskifting eller innbytting med ikke-godkjente komponenter eller delsystem kan ødelegge kompatibiliteten mellom ulike typer, utstyr og virke inn på utstyrets tilpasning og sikkerhet og dessuten på garantien.
Al reparasjon skal gjøres etter prosedyrer som bestemmes av produsenten.
1.13 Enhver leverandør, installatør eller forhandler av fallsikringsutstyret er forpliktet til å skaffe til veie en brukerveiledning på salgslandets språk.
1.14 Vi henviser til gjeldende nasjonale og internasjonale standarder når det gjelder mer informasjon om personlig verneutstyr til bruk i fallsikring (oppfanging og forebygging) og tilknyttet utstyr og komponenter.
1.15 Noen eksempler på feil bruk står beskrevet i denne generelle veiledningen og i bruksanvisningen for ditt personlige verneutstyr (PVU). Vi gjør imidlertid oppmerksom på at andre typer feil bruk er mulig, så hvis du er i tvil, er det lurt å kontakte CAPITAL SAFETY.
1.16 Dette produktet har 1 års garanti når det gjelder material- og fabrikasjonsfeil. Følgende er ikke omfattet av garantien: Normal slitasje, rust, endringer, feil oppbevaring, manglende vedlikehold, ulykkesskader, forsømmelse og uegnet bruk.
1.17 CAPITAL SAFETY fraskriver seg ethvert ansvar for direkte eller indirekte følger, ulykker og all annen skade som skyldes bruk av deres produkter.
1.18 Hvis du ikke forstår denne generelle veiledningen eller bruksanvisningen for ditt personlige verneutstyr, må du ikke bruke produktet. Ta kontakt med CAPITAL SAFETY snarest.

2 / TILKOBLING TIL FALLSIKRINGSSELE

2.1 En helkroppssele er den eneste akseptable holdeinnretningen som kan brukes i et fallsikringssystem. Et fallsikringssystem (EN353-1, EN353-2, EN355 eller EN360) skal ALLTID festes til en sele BARE gjennom festepunktene oppe på rygg, brystbein eller bryst. Disse punktene kan også brukes ved tilkobling av nedfringsutstyr for redning (EN341) eller løftearanordninger for redning (EN1496). Disse punktene er merket «A» når de står alene og «A /2» eller «A» når to punkter må knyttes sammen.
2.2 Festepunktene nede for sideposisjonering av belte eller sele skal BARE brukes ved tilkobling til støttebeltesystem (EN358) og aldri ved tilkobling av fallsikringsutstyr.
2.3 Festepunktet nede i magehøyde på belte med lårstropper eller sele med belte med lårstropper skal BARE brukes for tilkobling av støttebeltesystem (EN358), nedfringsutstyr for redning (EN341) eller løftearanordninger for redning (EN1496) og ALDRI til et fallsikringssystem.
2.4 Hvis du bruker bare belte, kan det bli nødvendig å komplettere støttebeltesystemet med fallsikringsutstyr.

3/ VEDLIKEHOLD OG OPPBEVARING

Riktig vedlikehold og oppbevaring av utstyret eller komponenten er avgjørende for komponentenes helhet og dermed for brukerens sikkerhet. Vennligst følg anvisningene under til punkt og prikke:
3.1 Rengjør plast- og metalldeler med en tørr klut. Rengjør tekstil-/beltekomponentene med mildt såpevann (ikke over 40°). Tørk av fuktighet med en ren klut. IKKE legg fallsikringsblokker i vann. Beltene kan desinfiseres ved å tørke dem av med en mild steriliseringsoppløsning. Rengjør metalldeler etter behov med en ikke-kaustisk oppløsning. Fjern fett, maling og skitt fra tauet ved å tørke det av med en ren, tørr klut.
3.2. La komponentene tørke på et godt ventilert sted og på trygg avstand fra åpen ild og alle andre varmekilder. Dette gjelder også for komponenter som er blitt fuktige under bruk.
3.3 Oppbevar utstyret eller komponenten i et lokale og under forhold som tar vare på hele systemet: Beskyttet mot fuktighet og ultrafiolette stråler, i en korrosjonsfri atmosfære uten fare for overoppheting eller nedkjøling, slik at utstyret eller komponenten beskyttes mot eventuelle kutt og vibrasjoner.
3.4 Frakt utstyret eller komponenten i emballasje som beskytter mot eventuelle kutt, fuktighet og ultrafiolette stråler. Unngå korroderende atmosfære, overoppheting og nedkjøling.

4/ REGELMESSIG ETTERSYN:

4.1 Regelmessig ettersyn er en forutsetning for brukerens sikkerhet. Denne kontrollen garanterer at utstyret og komponenten er effektive og fungerer som de skal. Husk å fylle ut og ta godt vare på identifikasjonsskjemaet, og noter alle kontrollene.
4.2 Levetid : Intervallet mellom de regelmessige kontrollene bør bestemmes ut fra faktorer som lovgivning, utstyrstype, brukshyppighet og omgivelser. Uansett bør utstyret eller komponenten etterses minst en gang i året av en kompetent person med fullmakt fra ledelsen (eller utnevnt i henhold til landets lover og forskrifter). Denne personen avgjør om utstyr eller komponent fortsatt kan brukes. Denne personen kontakter CAPITAL SAFETY for å få vite levetiden for systemet og komponenten.
4.3 Ekstreme arbeidsforhold (værhardt miljø, langvarig bruk etc.) kan gjøre det nødvendig å øke inspeksjonshyppigheten
4.4 Dersom den kompetente personen med fullmakt fra ledelsen er i tvil om utstyret eller komponenten bør brukes fortsatt (utstyret er for innviklet, mekanismen er ikke synlig ...), skal han eller hun kontakte produsenten som vil henvise videre til autoriserte personer.
4.5 I forbindelse med dette ettersynet passer det ypperlig å kontrollere at merkingen på utstyr eller komponent er godt lesbar.

5/ KOBLINGSSTYKKER EN362

5.1. Koblingsstykker er forbindelsesanordninger mellom komponenter. Ved hjelp av koblingsstykker kan brukeren sette sammen utstyr for å knytte seg direkte eller indirekte til et forankringspunkt.
5.2 Når karabinen skal kobles på, må du først sjekke av låsesystemet er på plass.
5.3 Koblingsstykket skal alltid arbeide langs hovedaksen uten å støtte seg på den ytre strukturen.
5.4 Koblingsstykker med manuell låsing skal ikke brukes i de tilfellene der disse åpnes og lukkes av brukeren flere ganger om dagen.
5.5 Belast aldri en karabin ved låsen.
5.6 Koblingsstykker av typen hurtigspenner (klasse Q) skal bare brukes til lite brukte koblinger.
5.7 Koblingsstykkene som kalles hurtigspenner (klasse Q) er bare sikre når ringen er skrudd helt fast. Ingen gjenger skal være synlige.
5.8 Materiale: Se koblingsstykke
5.9 Åpning: Se koblingsstykke
5.10 Lengden på koblingsstykket må tas med i beregningen i et fallsikringssystem i den grad det virker inn på fallhøyden.
5.11 Enkelte forhold kan redusere koblingsstykkets motstand, for eksempel hvis det festes til store stropper eller stive forankringer som går gjennom karabinen og som er større enn dens åpning.

6/ NEDFIRINGSUTSTYR FOR REDNING EN341

6.1 Nedfringsutstyr for redning er beregnet på evakuering av personell. Det skal derfor betraktes som SIKKERHETSUTSTYR og behandles ut fra dette. Det må aldri brukes til transport av personer eller last, og skal ikke fylle funksjoner de ikke er konstruert for.
6.2 Valg av forankringspunkt skal være grundig gjennomtenkt og ta hensyn til følgende:
6.2.1 Plasseringen må være slik at armstroppene blir lette å få tak i UTEN NOE SOM HELST FRITT FALL. Det må derfor være plassert over brukeren.
6.2.2 Tilgangen må være tilstrekkelig fri hele tiden.
6.2.3 Rømningsstakken må ikke være fylt av hinder som kan gjøre nedfringen vanskelig eller skade brukeren.
6.3. Vi anbefaler dessuten at evakueringssonen merkes og at all midlertidig lagring av materiell i denne sonen forbys.
6.4 Hvis nedfringsutstyret skal brukes av flere personer, kan det være lurt å kontrollere at det er plassert slik at alle har tilgang til det.
6.5 Ved permanent installasjon ute eller i fuktige omgivelser er det nødvendig å sørge for forsvarlig beskyttelse: presenning, tak eller lignende

7/ STIVE FØRINGER MED SELVLÅSENDE GLIDER, EN353-1 eller FLEKSIBLE FØRINGER MED SELVLÅSENDE GLIDER, EN353-2

7.1 Det mobile fallsikringssystemet beveger seg langs føringer og følger, brukeren uten å kreve manuelt inngrep ved posisjonsforandringer oppover eller nedover. Systemet blokkeres automatisk på føringen når det skjer et fall.
7.2 Den horisontale avstanden mellom den stive føringen og selens tilkoblingspunkt begrenses av den eller de koblingsstykkene som hører til fallsikringsutstyret. Bruk ALDRI ekstra koblingsstykker eller forbindelsesliner som kan øke denne avstanden.
7.3 Bruk bare anbefalt type stive føringer.
7.4 Når det gjelder komplette systemer, går det ikke an å skifte ut eller forandre komponentene.
7.5 Vi anbefaler at du bruker festepunktet foran på selen.
7.6 Før oppheising må du kontrollere at fallsikringen blokkeres automatisk ved å simulere et fall manuelt. Det er viktig å forsikre seg om at føringen er utstyrt med endefester oppe og nede.
7.7 Spesifikasjon EN353-1: Med en masse på 100 kg og en fallfaktor på to (den verst tenkelige) er den nødvendige minsteavstanden under brukerens føtter 2 m. Det betyr at brukeren ikke er beskyttet mot fritt fall de første 2 meterne, og det er derfor lurt å ta ekstra forholdsregler under oppheising og nedfiring.
7.7.1 Den stive føringen skal monteres av en kompetent person.
7.8 Spesifikasjon EN353-2: Ved fall må klaringshøyden, det vil si avstanden mellom brukerens føtter og det første hinderet, ikke være mindre enn H meter som angitt i bruksanvisningen.

8/ FORBINDELSESLINER EN354 og STØTTEBELTESYSTEM EN358

8.1 Den totale lengden på et delsystem med en forbindelseseline som består av falldemper, bearbeidede ender og koblingsstykker, må ikke overstige 2 m (koblingsstykke EN362, pluss forbindelseseline EN354, pluss falldemper EN355, pluss koblingsstykke EN362).
8.2 En forbindelseseline kan ikke brukes alene uten falldemper som fallsikringssystem.
8.3 En forbindelseseline kan brukes forebyggende hvis lengden hindrer brukeren i å nå sonene med fallrisiko.

9/ FALLDEMPER EN355

9.1 Den totale lengden på et delsystem med falldemper som består av forbindelseseline, bearbeidede ender og koblingsstykker, skal ikke overskride 2 m.
9.2 Hvis falldemperen har åpnet seg, om enn bare delvis, må den straks kasseres.
Ved fall må klareringshøyden, det vil si avstanden mellom brukerens føtter og det første hinderet; ikke være mindre enn H meter som angitt i bruksanvisningen.

10/ SELVSTRAMMENDE FANGANORDNINGER (FALLBLOKKER) EN360

10.1 Fallsikring med automatisk blokkering og et automatisk system for stramming og innrulling av slyngen.
10.2 FØR DU FESTER FALLSIKRINGEN I FORANKRINGSPUNKTET, MÅ FØLGENDE SJEKKES GRUNDIG:
10.2.1. at slyngen ruller seg ut og inn på riktig måte langs hele sin lengde.
10.2.2. At blokkeringsfunksjonen virker. Kontroller ved å trekke hardt i slyngen. Denne skal da blokkeres umiddelbart.
10.2.3. At hele systemet virker som det skal og at alle skruer og nagler er riktig strammet og at ingen mangler.
10.2.4. Hvis systemet er utstyrt med indikator og denne er utløst, betyr dette at systemet har stanset et fall og at det er blitt utsatt for en betraktelig trekkraft. I så fall må utstyret sendes tilbake til produsent eller godkjent reparatør for kontroll.
10.3 BRUKSBEGRENSNING
10.3.1 Se vedlagte tegninger i denne veiledningen og på utstyret
10.3.2 Kan ikke stanse fastkjøring (sølete eller finkornete produkter).
10.3.3 Ved bruk av selvstrammende fanganordninger når vinkelen er over 40° i forhold til horisontalt, kan det bli nødvendig å montere en forbindelsesline (se egen bruksanvisning) mellom enden på slyngen og selens forankringspunkt.
Ved fall må klareringshøyden, det vil si avstanden mellom brukerens føtter og det første hinderet, ikke være mindre enn H meter som angitt i bruksanvisningen.
10.3.5 Hvis den selvstrammende fanganordningen er utstyrt med redningsvinsj, henviser vi til vinsjens bruksanvisning når det gjelder bruk av denne.
10.4 Når det gjelder utstyrets levetid, henviser vi til punkt 4 og 5, og anbefaler dessuten følgende:
10.4.1 SLIPP IKKE TAKET i kabelen når den er helt utrullet, følg den inn i fallsikringsutstyret igjen.
10.4.2 SLIPP IKKE ut kabelen når den ikke er i bruk

11/ KROPPSSELE EN361, STØTTEBELTE EN 458 og SITTESELE EN 813

11.1 En kroppssele er utstyr som griper tak rundt kroppen for å stanse et fall.
11.2 Før bruk av sittesele eller kroppssele må brukeren foreta en test for å kontrollere at det er riktig størrelse og at reguleringen er behagelig og tilpasset bruken.
11.3 Det er obligatorisk med regelmessig kontroll av feste- og reguleringselementene før og under bruk av fallsikringsutstyr.
11.4 Hvis du bruker belte eller hvis selen er utstyrt med belte, må du velge et forankringspunkt som ligger på høyde med midjen eller høyere når du skal feste støttebeltesystemet. Linen holdes stram og skal reguleres slik at den vertikale forflyttingen begrenses til maks. 0,60 m

12/ FORANKRINGSANORDNINGER EN795

12.1 Det er definert 5 ulike klasser forankringspunkter i standarden EN795, som alle på en eller annen måte er festet til en struktur.
12.2 Klasse A1: Klasse A1 består av strukturelle forankringspunkt utformet for å festes til loddrette, vannrette og skrå flater, f. eks. vegger, stolper og skrå bjelker.
Klasse A2: Klasse A2 består av strukturelle forankringspunkter utformet for å festes på skrå tak.
Klasse B: Midlertidig, transportabelt forankringsutstyr
Klasse C: Mobilt forankringspunkt på fleksibel, horisontal føring. (Ikke over 15° i forhold til horisontalt)
Klasse D: Mobilt forankringspunkt på stiv, horisontal føring
Klasse E: Forankringspunkter på anker for horisontal flate (ikke over 15° i forhold til horisontalt)
12.3 Når det gjelder permanent utstyr, må den kompetente installatøren kontrollere nøye at bærestrukturen tåler belastningene og at monteringen ikke endrer verken ytelse eller egenskaper for noen av elementene.
12.4 Når det gjelder transportabelt utstyr, må den ansvarlige for monteringen kontrollere følgende:
12.4.1 At uts tyret er riktig plassert i forhold til arbeidssonen
12.4.2 Motstand og stabilitet i bærestruktur (tripodstativ)
12.4.3 At strukturens form er forenlig med forankringsutstyret
12.5 CAPITAL SAFETY GROUP erklærer med dette at det leverte forankringsutstyret er i samsvar med EU-standard EN795 og har gjennomgått testene som er beskrevet der.

13/ LØFTEANORDNINGER FOR REDNING EN1496

13.1 Utstyret, som er i samsvar med EN1496, er beregnet på redningsoperasjoner, og skal under ingen omstendigheter benyttes til transport av personer eller last.
13.2 Utstyret skal bare brukes når oppheising eller nedfiring kan utføres uhindret, det skal ikke brukes når det befinner seg farlige hindringer i veien.

14/ REDNINGSSELER EN1497 og REDNINGSSLYNGER EN1498

14. En redningssele eller en redningsslynge skal bare brukes ved evakuering (kombinert med utstyr i samsvar med EN341) eller ved redning (kombinert med utstyr i samsvar med EN1496), og under ingen omstendigheter som komponent i fallsikringssystem.

15/ FJELLKLATRINGSUTSTYR, SELE EN 12277

15.1 Før bruk av belte med lårstropper eller sele med belte med lårstropper skal brukeren utføre et hengeforsøk på et trygt sted for å kontrollere at det er riktig størrelse og at reguleringen er behagelig og tilpasset bruken.

16/ Når det gjelder spesielle anbefalinger knyttet til ditt personlige verneutstyr, må du lese bruksanvisningen som følger med utstyret.
*Kompetent person: Ethvert individ som har kunnskap om en produsents anbefalinger, instruksjoner og tilvirkede komponenter, og som er i stand til å påvise eksisterende og forutsigelige faremomenter ved riktig valg, bruk og vedlikehold av fallbeskyttelse.

17/ ORD OG UTTRYKK

1: Merking **2**: Størrelse **3**: EU-norm **4**: Produksjonsår **5**: Produksjonsmåned **6**: Serienummer **7**: Vareparti nummer **8**: CE-typekontroll utført av **9**: Nummer på kontrollorgan for produksjon av dette personlige verneutstyret **10**: NB! Les veiledningen **11**: Lengde **12**: Søm **13**: Karabiner **14**: Kabel **15**: Stropp **16**: Maskinvare **17**: Tau **18**: Materiale **19**: Polyamid **20**: Polyester **21**: Polymer **22**: Elastomer **23**: Kevlar **24**: Aramidfiber **25**: Galvanisert stål **26**: Rustfritt stål **27**: Sinkbelagt stål **28**: Aluminiumslegering **29**: Bruddmotstand **30**: Maks. belastning **31**: Produktet må vedlikeholdes årlig **32**: Montering og regulering **33**: Bruk **34**: Trekk **35**: Skyv **36**: Vri **37**: Åpne **38**: Lukk **39**: Oppe **40**: Nede **41**: Til høyre **42**: Til venstre **43**: Trykk **44**: Slipp **45**: Sett inn **46**: Maksimal **47**: Minimum **48**: Bruksanvisning **49**: Vennligst les den generelle veiledningen **50**: Klasse **51**: Nylon **52**: Stål **53**: Vaier **54**: Glassfylt nylon **55**: Bøyler **56:** Hylser **57**: Spennmutre **58**: Kabelklips **59**: Energiabsorberer **60**: Hus **61**: Kabeltromler **62:** Komponent **63**: Interne komponenter **64**: Livline **65**: Kroker **66**: Sokkel **67**: Mast **68**: Technora-tau **69**: Kjernemantteltau **70:** Hus **71:** Polyetylen **72:** D-ring **73**: Fallsikring **74**: Arbeidsposisjonering **75**: Festing **76**: Redning **77**: Suspensjon **78**: Modellnummer **79**: Kapasitet **80**: Polyuretanbelagt **81**: Belter **82**: Stor krok **83**: Låsekrok

1. KAIKKIA HENKILÖSUOJAIMIA KOSKEVAT TÄRKEÄT SUOSITUKSET
1.1 Älä käytä varusteita, ellet ole saanut niihin liittyvää koulutusta *ammattitaitoiselta kouluttajalta (toista niin usein kuin tarve vaatii).Luokituksiin tai muihin varusteiden käyttöä koskeviin kysymyksiin liittyen ota yhteys CAPITAL SAFETY: iin. Koulutus on suoritettava altistamatta käyttäjää putoamisvaaralle.Koulutus on toistettava säännöllisesti.
Käyttäjän on suoritettava ennen laitteiden jokaista käyttökertaa silmämääräinen tarkistus ja varmistettava, että laitteet ovat käyttökunnossa. Käyttäjän on varmistettava, ettei laitteissa ole muodonmuutoksia, korroosiota tai viiltoja eivätkä järjestelmän tai osan metalliosien hankaumakohdat ole vahingoittuneet. Hänen on myös varmistettava, ettei järjestelmän tai osan tekstiiliosissa ole repeämiä, palovaurioita, katkenneita säikeitä, voimakasta kulumista, värimuutoksia tai jäykkyyden vähenemistä.
1.2 Jos järjestelmä tai osa on pudonnut ja sen tarkistuksessa havaitaan jotain epäilyttävää, se on poistettava välittömästi käytöstä. Vain pätevä ja tehtävään valtuutettu henkilö voi päättää sen mahdollisesta uudesta 1.3 käyttöönotosta kirjallisesti.
Korkealla työskentelyyn liittyy riskejäJotkut riskit on mainittu tässä asiakirjassa, mutta ne eivät rajoitu seuraaviin: kaatuminen, riippuminen/pitkäaikainen riippuminen, iskeytyvät osat ja tajuttomuus.Putoamisen estämisen ja/tai sitä seuraavan pelastuksen (hätätilanteeseen) tapahtuessa turvallisuuteesi voivat vaikuttaa jotkin henkilökohtaiset sairaudet. Tälläisille tapahtumille riskialttiita terveydentiloja ovat, mutta eivät kuitenkaan rajoitu seuraaviin: sydäntauti, korkea verenpaine, huimaus, epilepsia, huume- tai alkoholiriippuvuus, psykiatrinen sairaus, heikentynyt raajojen toiminta ja tasapaino-ongelmat.Suosittelemme, että työnantaja/lääkäri määrittää, oletko sopiva käyttämään näitä varusteita normaalissa ja hätätilanteessa.
1.4 Tätä tuotetta ei pidä käyttää valmistajan suositteleman käyttöajan jälkeen eikä sitä saa käyttää muuhun kuin sen alkuperäiseen tarkoitukseen.
1.5 Kun käytetään putoamisen pysäyttävää järjestelmää, käyttäjän on turvallisuutensa varmistamiseksi tarkistettava työalueensa alla oleva vapaa tila, jotta hän ei pudotessaan törmää esteeseen tai iskeydy maahan.
1.6 Käyttäjän on ennen jokaista käyttökertaa varmistettava, että järjestelmän käyttötilanteeseen soveltuva pelastussuunnitelma on käytettävissä. On valmistauduttava etukäteen toimittamaan pelastusapua 20 minuutin sisällä putoamisen estämisestä.
1.7 Nämä henkilösuojaimet on tarkoitettu kestämään vain yhden henkilön paino (jollei tuotteessa ole muuta erityistä mainintaa). Älä ylitä minkään henkilösuojaimen osan kapasiteettia, kuten nykäyksenvaimentimen, kokovaljaan tai sulkurenkaiden.
1.8 Ennen jokaista käyttökertaa on varmistettava, että tähän tuotteeseen liittyvää jokaista elementtiä koskevia suosituksia noudatetaan niiden laitekohtaisten käyttöohjeiden mukaisesti. Suosittelemme voimakkaasti saman valmistajan osien käyttöä tuotteen eheyden ja kestävän suoritustehon varmistamiseksi.
1.9 Suosittelemme, että järjestelmä tai osa varataan mahdollisuuksien mukaan saman henkilön käyttöön.
1.10 Tämä järjestelmä tai osa on ehdottomasti kiinnitettävä kiinnityspisteeseen. Putoamisen pysäyttävä järjestelmä on kiinnitettävä mahdollisuuksien mukaan käyttäjän YLÄPUOLELLA olevaan kiinnityspisteeseen välttäen kiinnityspisteitä, joiden lujuus voi olla riittämätön. Valtuuttamattomien ankkureiden on kestettävä 12 kN:n kuorma henkilöä kohti. Käytä mieluiten tätä tarkoitusta varten suunniteltuja tukirakenteen kiinteitä kiinnityspisteitä (EN 795-standardin mukaisia) tai kiinnityspisteitä, joiden lujuus on yli 1 000 daN. Käyttäjän on pyrittävä vähentämään korkealta putoamisen riskiä (käyttämällä mieluiten järjestelmää koko ajan tuettuna). Näin käyttäjä välttää heilahtavat putoamiset ja estää alapuolellaan oleviin esteisiin törmäämisen.
1.11 Käyttäjän on käytön aikana suojattava järjestelmää tai osaa kaikin mahdollisin tavoin toimenpiteeseen liittyviltä vaaroilta (palovauriot, halkeamat, viillot, hankaumat, kemialliset syöpymät, kaapelin, hihnan tai köysistön sotkeutuminen tai kiertyminen, sähkönjohtavuus, sääolot, putoamisesta johtuva heiluriliike jne.).
Korkealla työskentelevät henkilöt eivät saa koskaan oleskella yksin työpaikallaan (eivätkä myöskään putoamisen jälkeen).
1.12 Järjestelmää tai osaa ei saa mitenkään muuttaa ilman valmistajan kirjallista suostumusta.
Kaikki osien tai alajärjestelmien vaihdot tai korvaukset, joita ei ole hyväksytty, voivat haitata laitteiden yhteensopivuutta ja vaikuttaa järjestelmän eheyteen ja turvallisuuteen sekä sen takuuseen.
Kaikki korjaukset on suoritettava valmistajan määräämien menettelyjen mukaisesti.
1.13 Tämän putoamista estävän laitteen kaikkien jakelijoiden, asentajien tai jälleenmyyjien on toimitettava myyntimaan kielellä laadittu käyttöohje.
1.14 Korkealta putoamista estävistä turvalaitteista (liukutarraimista sekä henkilöä tukevista ja putoamista estävistä suojaimista) sekä niihin liittyvistä järjestelmistä tai osista saa lisätietoja paikallisesti, alueellisesti tai kansallisesti sovellettavista kansallisista tai kansainvälisistä standardeista.
1.15 Tässä käyttöohjeessa sekä henkilösuojaimesi laitekohtaisessa käyttöohjeessa on annettu joitain esimerkkejä laitteiden väärästä käytöstä. Korostamme kuitenkin, että myös muut vääränlaiset käytöt ovat mahdollisia ja että epävarmassa tapauksessa on otettava yhteys CAPITAL SAFETYyn.
1.16 Tuotteella on 1 vuoden takuu materiaali-tai valmistusvikojen varalta. Takuu ei kata seuraavia: tuotteen normaali kuluminen, ruostuminen, muutokset tai korjailut, väärä säilytys, puutteellinen huolto tai onnettomuudesta, huolimattomuudesta tai tuotteen vääränlaisesta käytöstä johtuvat vauriot.
1.17 CAPITAL SAFETY ei ole vastuussa tuotteidensa käytöstä johtuvista välittömistä, välillisistä, onnettomuuksista johtuvista tai muunlaisista vahingoista.
1.18 Jos et ymmärrä tätä käyttöohjetta tai henkilösuojaimesi laitekohtaista käyttöohjetta, älä käytä tätä tuotetta vaan ota yhteys CAPITAL SAFETYyn.

2. KIINNITYS PUTOAMISTA ESTÄVIIN VALJAISIIN
2.1 Kokovaljas on ainut hyväksyttävä kehoa tukeva varuste, jota voidaan käyttää osana putoamisenestojärjestelmää. Putoamisen pysäyttävä järjestelmä (EN 353-1, EN 353-2, EN 355 tai EN 360) on kiinnitettävä turvavaljaisiin EHDOTTOMASTI ja AINOASTAAN selkäpuolen, rintalastan tai rinnan ylempiin kiinnityspisteisiin. Näihin pisteisiin voidaan liittää myös laskeutumislaite (EN341) tai nostava pelastusjärjestelmä (EN 1496). Nämä pisteet on merkitty isolla A-kirjaimella, kun ne ovat itsenäisiä tai merkinnällä ”A /2” tai ”A”, kun kaksi kiinnityspistettä on liitettävä yhteen.
2.2 Vyön tai valjaiden alempia sivukiinnityspisteitä on käytettävä AINOASTAAN työasennon turvaamisjärjestelmän (EN 358) kiinnittämiseen eikä niihin saa KOSKAAN kiinnittää putoamista pysäyttävää järjestelmää.
2.3 Reisivyön tai reisivyöllä varustettujen valjaiden vatsan kohdalla sijaitsevaa alempaa kiinnityspistettä on käytettävä AINOASTAAN työasennon turvaamisjärjestelmän (EN 358), laskeutumislaitteen (EN 341) tai nostavan pelastusjärjestelmän (EN 1496) kiinnittämiseen eikä KOSKAAN putoamista pysäyttävän järjestelmän kiinnittämiseen.
2.4 Jos vyötä käytetään yksinään, työpisteen turvaamisjärjestelmää on ehkä täydennettävä korkealta putoamista estävällä turvalaitteistolla.

3. HUOLTO JA SÄILYTYS
Järjestelmän tai osan huolto ja säilytys ovat tärkeitä toimia osien eheyden ja siten käyttäjän turvallisuuden varmistamiseksi. Noudata siis tarkasti seuraavia suosituksia:
3.1 Puhdista muovi- ja metalliosat kuivalla liinalla. Puhdista tekstiili/vyöosa miedolla vesi-saippualiuoksella (enimmäislämpötila 40°). Kuivaa ylimääräinen kosteus puhtaalla kankaalla. Putoamisenestolaitetta EI SAA upottaa veteen. Vyö voidaan desinfioida pyyhkimällä sitä miedolla steriilillä desinfiointiaineliuoksella. Puhdista metalliosat tarvittaessa ei-kaustisella liuoksella. Poista ylimääräinen rasva, maali ja lika vaijeriköydestä pyyhkimällä puhtaalla kuivalla liinalla.
3.2 Anna osien kuivua ilmastoidussa tilassa kaukana avotulesta tai muista lämmönlähteistä. Tätä toimenpidettä sovelletaan myös käytön aikana kostuneisiin osiin.
3.3 Säilytä järjestelmä tai osa suljetussa tilassa ja laitteen eheyden takaavissa olosuhteissa: suojassa kosteudelta ja ultraviolettisäteilyltä, ilmatilassa, joka ei aiheuta korroosiota eikä ole liian kuuma tai kylmä, suojaten sitä mahdollisilta halkeamilta ja tärähtelyiltä.
3.4 Kuljeta järjestelmä tai osa pakkauksessa ja suojaa sitä mahdollisilta halkeamilta, kosteudelta ja ultraviolettisäteilyltä. Vältä kaikenlaista korroosiota aiheuttavaa tai liian kuumaa tai kylmää ilmatilaa.

4. MÄÄRÄAIKATARKASTUS:
4.1 Määräaikatarkastus on tärkeää käyttäjän turvallisuuden kannalta. Tämä tarkastus takaa järjestelmän tai osan tehokkuuden ja moitteettoman toiminnan. Täytä ja säilytä tuotelomake huolellisesti sekä merkitse siihen kaikki määräaikatarkastukset.
4.2 Käyttöikä: Määräaikatarkastuksissa on otettava huomioon lainsäädännön, laitteistotyypin, käyttötiheyden ja ympäristöolojen kaltaiset tekijät. Pätevän ja yrityksen johtajan valtuuttaman henkilön (tai maassa voimassaolevan lainsäädännön mukaisesti nimitetyn henkilön) on tarkastettava järjestelmä tai osa kaikissa tapauksissa vähintään kerran vuodessa ja päätettävä, käytetäänkö järjestelmää tai osaa edelleen vai otetaanko käyttöön uusi järjestelmä tai osa. Pätevän henkilön on otettava yhteys CAPITAL SAFETYyn järjestelmän tai komponentin käyttöiän tietämiseksi.
4.3 Äärimmäiset työolosuhteet (vaativat olosuhteet, pitkäaikainen käyttö, jne.) voivat vaatia tarkastuksien suorittamista useammin.
4.4 Pätevän ja yrityksen johtajan valtuuttaman henkilön, jolla on epäilyksiä järjestelmän tai osan käyttöön palauttamisesta (järjestelmä on liian monimutkainen, mekanismi ei ole näkyvissä jne.), on otettava yhteys valmistajaan, joka ohjaa hänet valtuutettujen henkilöiden puoleen.
4.5 Näiden tarkastusten aikana on varmistettava, että järjestelmän tai osan merkinnät ovat hyvin luettavissa.

5. LIITOSELIMET EN362
5.1 Liitoselin on osien välinen avautuva yhteyslaite, jonka avulla käyttäjä voi koota järjestelmän kiinnittyäkseen suoraan tai epäsuorasti kiinnityspisteeseen.
5.2 Kun kiinnität järjestelmän sulkurenkaalla varmista, että lukitusjärjestelmä on kunnolla paikoillaan.
5.3 Liitoselimen liikkeen on aina mukailtava ison akselin liikettä painamatta ulkorakennetta.
5.4 Käsilukituksella varustettuja liitoselimiä ei pidä käyttää, jos käyttäjä avaa ja sulkee ne useasti päivässä.
5.5 Älä koskaan kuormita sulkurengasta lukituksen kohdalta.
5.6 Ns. pikasulkurenkaita (Q-luokka) ei pidä käyttää kuin harvoin toistuvissa liitännöissä.
5.7 Pikasulkurenkaat (Q-luokka) ovat pitäviä ainoastaan, kun liikkuva rengas on kokonaan ruuvattu kiinni. Yksikään ruuvikierre ei saa näkyä.
5.8 Materiaali: Katso liitoselin
5.9 Avaus: Katso liitoselin
5.10 Liitoselimen pituus on otettava huomioon, kun sitä käytetään putoamisen pysäyttävissä järjestelmissä, jos tällä on vaikutusta putoamiskorkeuteen.
5.11 Liitoselimen lujuus voi heikentyä tietyissä tilanteissa etenkin, kun ne liitetään leveisiin hihnoihin tai kiinteisiin kiinnityksiin, jotka on viety sulkurenkaan läpi ja jotka ovat liian suuria niiden avautumalle.

6. LASKEUTUMISLAITTEET EN 341
6.1 Laskeutumislaitteet ovat henkilöstön evakuointiin tarkoitettuja laitteita. Niitä on siten pidettävä TURVALAITTEINA ja käytettävä vain tätä tarkoitusta varten. Niitä ei saa missään tapauksessa käyttää henkilöiden tai kuormien kuljettamiseen, eikä niiden avulla saa toteuttaa toimia, joihin niitä ei ole suunniteltu.
6.2 Kiinnityspiste on valittava hyvin tarkkaan ja siinä on otettava huomioon seuraavat seikat:
6.2.1 Kiinnityspisteen on sijaittava siten, että siihen voidaan helposti kiinnittää kainalohihna ILMAN MINKÄÄNLAISTA PUTOAMISVAARAA. Kiinnityspisteen on siis sijaittava käyttäjän yläpuolella.
6.2.2 Kiinnityspisteeseen on päästävä helposti käsiksi, eikä siihen saa kiinnittää mitään muuta laitetta.
6.2.3 Evakuointireitillä ei saa olla mitään estettä, joka voi haitata käyttäjän laskeutumista tai vahingoittaa tätä.
6.3 Suosittelemme lisäksi evakuointialueen viitoittamista ja materiaalien varastoinnin kieltämistä alueella.
6.4 Jos laskeutumislaite on tarkoitettu useammalle henkilölle, on varmistettava, että sen sijainti soveltuu kaikille käyttäjille.
6.5 Jos laskeutumislaite on asennettu pysyvästi ulkotilaan tai kosteaan ympäristöön, on tarpeen varata asianmukaiset suojavarusteet, kuten suojus tai katos.

7. KIINTEÄSSÄ JOHTEESSA LIIKKUVA LIUKUTARRAIN EN 353-1 tai TAIPUISASSA JOHTEESSA LIIKKUVA LIUKUTARRAIN EN 353-2
7.1 Liukutarrain liikkuu johteessa käyttäjän liikkeiden mukaisesti ilman, että käyttäjän on käsin muutettava asentoaan liikkuessaan ylös- tai alaspäin. Jos käyttäjä putoaa, liukutarrain lukkiutuu automaattisesti johteeseen.
7.2 Kiinteän johteen ja valjaiden liitäntäpisteen välinen vaakasuora etäisyys riippuu liikkuvan liukutarraimen mukana toimitetusta liitoselimestä tai toimitetuista liitoselimistä. Älä KOSKAAN lisää liitoselimiä tai ylimääräisiä liitosköysiä, jotka voivat pidentää tätä etäisyyttä.
7.3 Käytä vain suositeltua kiinteää johdetyyppiä.
7.4 Jos järjestelmä toimitetaan täydellisenä kokonaisuutena, osia ei voi vaihtaa tai muuttaa.
7.5 Suosittelemme valjaiden etummaisen kiinnityspisteen käyttämistä.
7.6 Tarkista ennen laskeutumista, että liukutarrain lukkiutuu automaattisesti simuloimalla putoamista käsin. On tärkeää varmistaa, että johteessa on ylä- ja alapysäyttimet.
7.7 Liukutarrain EN 353-1: Kun käyttäjän paino on 100 kg ja putoamisen tilannetekijä on kaksi (kaikkein epäsuotuisin tapaus), käyttäjän jalkojen on oltava vähintään 2 metrin etäisyydellä maanpinnasta. Näin ollen käyttäjä ei ole suojattu putoamisilta näiden kahden ensimmäisen metrin aikana, ja käyttäjän nousu tai laskeutuminen on turvattava lisävarotoimenpiteillä.
7.7.1 Pätevän henkilön on asennettava kiinteä johde.
7.8 Liukutarrain EN 353-2: Jos käyttäjä putoaa, vapaan ilmatilan eli käyttäjän jalkojen ja ensimmäisen esteen välinen etäisyys ei saa alittaa laitekohtaisessa käyttöohjeessa ilmoitettua metrimäärää H.

8. LIITOSKÖYDET EN 354 ja HENKILÖSTÖVARMISTINKÖYDET EN 358
8.1 Nykäyksenvaimentimella, reunasuojilla ja liitoselimillä varustetun liitosköyden sisältävän alajärjestelmän kokonaispituus ei saa olla yli 2 metriä (liitoselimet EN 362, liitosköysi EN 354, nykäyksenvaimennin EN 355 ja liitoselin EN 362).
8.2 Liitosköyttä ei saa käyttää yksinään ilman nykäyksenvaimenninta putoamisen pysäyttävänä järjestelmänä.
8.3 Liitosköyttä voi käyttää yksinään henkilöstövarmistimena, jos sen pituus estää henkilöä joutumasta alueille, joissa on korkealta putoamisen vaara.

9. NYKÄYKSENVAIMENNIN EN 355
9.1 Nykäyksenvaimentimella varustetun alajärjestelmän, joka sisältää liitosköyden, reunasuojat ja liitoselimet, kokonaispituus ei saa olla yli 2 metriä.
9.2 Jos nykäyksenvaimennin pettää edes osittain, se on poistettava käytöstä välittömästi.
9.3. Jos käyttäjä putoaa, vapaan ilmatilan eli käyttäjän jalkojen ja ensimmäisen esteen välinen etäisyys ei saa alittaa laitekohtaisessa käyttöohjeessa ilmoitettua metrimäärää H.

10. AUTOMAATTISESTI KELAUTUVAT LIUKUTARRAIMET EN 360
10.1 Liukutarrain, jossa on automaattinen lukitus sekä automaattinen jännitys- ja kelausjärjestelmä sisäänvedettävälle liitosköydelle.
10.2 TARKISTA ENNEN LIUKUTARRAIMEN KIINNITTÄMISTÄ KIINNITYSPISTEESEEN HUOLELLISESTI SEURAAVAT ASIAT:
10.2.1. Sisäänvedettävä liitosköysi kelautuu auki ja kiinni normaalisti koko pituudeltaan.
10.2.2. Lukitustoiminto toimii oikein nykäisemällä nopeasti sisäänvedettävästä liitosköydestä: liitosköyden on lukkiuduttava välittömästi.
10.2.3. Koko laite on käyttökunnossa ja kaikki ruuvit ja sulkuniitit ovat paikoillaan ja kunnolla kiinnitetty.
10.2.4. Jos laitteessa on putoamista osoittava merkkivalo, joka syttyy palamaan, laite on pysäyttänyt putoamisen tai siihen on kohdistunut voimakas vetovoima. Laite on tässä tapauksessa palautettava joko valmistajalle tai valtuutetulle korjaajalle tarkistusta varten.
10.3 KÄYTTÖRAJOITUS
10.3.1 Katso tämän käyttöohjeen sekä laitteen käyttöohjeen kuvia.
10.3.2 Ei voi estää juuttumista pehmeään aineeseen (pölymäiset tai liejuiset aineet).
10.3.3 Jos automaattisesti kelautuvaa liukutarrainta käytetään yli 40° asteen kulmassa vaakasuoraan nähden, laitteeseen on ehkä lisättävä liitosköysi (katso laitekohtaista käyttöohjetta) sisäänvedettävän liitosköyden pään ja valjaiden putoamista estävän kiinnityspisteen välille.
10.3.4. Jos käyttäjä putoaa, vapaan ilmatilan eli käyttäjän jalkojen ja ensimmäisen esteen välinen etäisyys ei saa alittaa laitekohtaisessa käyttöohjeessa ilmoitettua metrimäärää H.
10.3.5 Jos kelautuvassa liukutarraimessa on pelastusvinssi, katso sen käyttö laitekohtaisesta käyttöohjeesta.
10.4 On suositeltavaa perehtyä kohtiin 4 ja 5, joiden ohjeiden avulla voit pidentää laitteen käyttöikää,
10.4.1 ÄLÄ päästä kaapelista irti, kun se on kelautunut kokonaan auki, vaan ohjaa se sisään liukutarraimeen.
10.4.2 Kela kaapeli EHDOTTOMASTI sisään jokaisen käyttökerran jälkeen.

11. PUTOAMISTA ESTÄVÄT VALJAAT EN 361, TUKIVYÖ EN 358 ja REISIVYÖ EN 813
11.1 Putoamista estävät valjaat ovat vartalon kiinniottojärjestelmä, jonka tarkoituksena on pysäyttää putoaminen.
11.2 Käyttäjän on ennen reisivyön tai valjaiden käyttöä suoritettava riippumiskoe varmistuakseen, että koko on sopiva ja että asennetut säädöt takaavat suoritettavaan tehtävään soveltuvan mukavan työasennon.
11.3 Säädöt ja kiinnitykset on ehdottomasti tarkistettava säännöllisesti ennen käyttöä ja sen aikana.
11.4 Jos käytät vyötä tai valjaissa on vyö, työasemointiköyden kiinnitykseen on valittava kiinnityspiste, joka on vyötärön kohdalla tai sen yläpuolella. Kiristetyn liitosköyden on oltava säädetty niin, että se rajoittaa pystysuoran liikkeen korkeintaan 0,60 metriin.

12. KIINNITYSPISTEET EN 795
12.1 EN 795 -standardin määrityksen mukaisesti on olemassa viisi erilaista kiinnityspisteluokkaa. Kiinnityspisteet on aina jollain tavoin kiinnitetty johonkin rakenteeseen.
12.2 Luokka A1: Tukirakenteen kiinteät kiinnityspisteet, jotka on tarkoitettu kiinnitettäviksi pystysuorille, vaakasuorille ja kalteville pinnoille, kuten seiniin, pylväisiin ja ovipalkkeihin.
Luokka A2: Tukirakenteen kiinteät kiinnityspisteet, jotka on tarkoitettu kiinnitettäviksi kalteville katoille.
Luokka B: Tilapäinen kuljetettava kiinnityslaitteisto.
Luokka C: Vaakasuorassa taipuisassa johteessa liikkuva kiinnityspiste. (Ei yli 15° vaakasuoraan nähden).
Luokka D: Vaakasuorassa kiinteässä johteessa liikkuva kiinnityspiste.
Luokka E: Vaakasuoralle pinnalle tarkoitetut kiinteät kiinnitykset (ei yli 15° vaakasuoraan nähden).
12.3 Kiinteän laitteen tapauksessa pätevän asentajan on varmistettava, että kantava rakenne soveltuu siihen kohdistuviin voimiin ja että kiinnitystapa ei muuta minkään elementin suoritustehoa tai ominaisuuksia.
12.4 Kuljetettavan laitteen tapauksessa laitteen käyttöönotosta vastaavan henkilön on varmistuttava seuraavista seikoista:
12.4.1 Laitteen oikeasta sijainnista verrattuna työalueeseen.
12.4.2 Kantavan rakenteen lujuudesta sekä vakaudesta (jalusta).
12.4.3 Rakenteen muodon ja kiinnityslaitteiston välisestä yhteensopivuudesta.
12.5 CAPITAL SAFETY GROUP vakuuttaa, että toimitettu kiinnityslaitteisto on Euroopan unionin EN 795 -standardin mukainen ja että se on läpäissyt siinä kuvatut testit.

13. NOSTAVA PELASTUSLAITTEISTO EN 1496
13.1 EN 1496 -standardin mukaisesti suunnitellut laitteet on tarkoitettu pelastustoimiin, eikä niitä saa missään tapauksessa käyttää henkilöiden tai kuormien kuljetukseen.
13.2 Laitteita saa käyttää vain, kun nosto tai laskeutuminen voidaan suorittaa esteettömästi. Niitä ei saa käyttää, jos esteet voivat aiheuttaa vaaratilanteita.

14. PELASTUSVALJAAT EN 1497 ja PELASTUSHIHNAT EN 1498
14.1 Pelastusvaljaita tai pelastushihnaa on käytettävä vain henkilöiden evakuointiin (yhdessä EN 341 -standardin mukaisen laitteen kanssa) tai pelastukseen (yhdessä EN 1496 -standardin mukaisen laitteen kanssa). Niitä ei saa missään tapauksessa käyttää putoamista pysäyttävän järjestelmän osana.

15. VUORIKIIPEILY- JA KIIPEILYLAITTEET, VALJAAT EN 12277
15.1 Käyttäjän on ennen reisivyön tai reisivyöllä varustettujen valjaiden käyttöä suoritettava riippumiskoe turvallisessa paikassa varmistuakseen, että koko on sopiva ja että asennetut säädöt takaavat suoritettavaan tehtävään soveltuvan mukavan asennon.

16. Katso henkilösuojaimia koskevat erityiset suositukset toimitetusta laitekohtaisesta käyttöohjeesta.
*Asiantunteva henkilö : Henkilö joka tuntee valmistajan suositukset, ohjeet sekä valmistetut osat ja joka pystyy tunnistamaan olemassaolevat ja ennalta määrättävissä olevat vaaratilanteet valitessaan, käyttäessään ja huoltaessaan putoamisenestojärjestelmää.

17. SANASTO
1: Merkintä **2**: Koko **3**: Euroopan unionin standardi **4**: Valmistusvuosi **5**: Valmistuskuukausi **6**: Sarjanumero
7: Eränumero **8**: CE-tyyppitarkastuksen suorittaja **9**: Tämän henkilösuojaimen valmistusta valvovan elimen numero
10: Huomio: lue käyttöohje **11**: Pituus **12**: Kudontalanka **13**: Lukitus **14**: Kaapeli **15**: Nauha **16**: Laitteisto **17**: Köysi
18: Materiaali **19**: Polyamidi **20**: Polyesteri **21**: Polymeeri **22**: Elastomeeri **23**: Kevlar **24**: Aramidikuitu **25**: Galvanoitu teräs **26**: Ruostumaton teräs **27**: Sinkitetty teräs **28**: Alumiiniseos **29**: Iskulujuus **30**: Enimmäiskuorma **31**: Tätä tuotetta on huollettava vuosittain **32**: Käyttöönotto ja säädöt **33**: Käyttö **34**: Vedä **35**: Työnnä **36**: Käännä **37**: Avaa
38: Sulje **39**: Ylös **40**: Alas **41**: Oikealle **42**: Vasemmalle **43**: Paina **44**: Vapauta **45**: Työnnä sisään **46**: Enintään
47: Vähintään **48**: Laitekohtainen käyttöohje **49**: Lue yleinen käyttöohje **50**: Luokka **51**: Nailon **52**: Teräs **53**: Vaijeri
54: Lasitäytteinen nailon **55**: Sakkelit **56:** Vaijerikoussit **57:** Vanttiruuvit **58:** Kaapelinpuristimet **59:** Nykäyksenvaimennin
60: Kotelo **61**: Kaapelikelat **62:** Komponentti **63:** Sisäiset komponentit **64:** Turvaköysi **65:** Koukut **66:** Alusta **67**: Masto
68: Technora-köysi **69**: Köysi, jossa on erillinen punottu pinta ja sisus **70:** Kotelo **71:** Polyetyeeni **72:** D-rengas
73: Putoamisen estäminen **74**: Työasemointi **75**: Rajoitus **76**: Pelastus **77**: Riipunta **78**: Mallinumero **79**: Kapasiteetti
80: Polyuretaanipäällysteinen **81**: Vyö **82**: Suuret haa **83**: Snap-haka

FIN

1/ VIKTIGA REKOMMENDATIONER FÖR ALLA TYPER AV personlig skyddsutrustning (PSU)

1.1 Använd inte den här utrustningen om du inte har fått utbildning av *kompetent utbildare (upprepa så ofta som nödvändigt). Kontakta CAPITAL SAFETY för information om klasser eller om du har frågor om den här utrustningen. Utbildning måste utföras utan att eleven utsätts för fallrisk.Utbildning skall repeteras med jämna mellanrrum.
Denna säkerhetsutrustning får endast användas av behöriga personer som har genomgått lämplig utbildning (som upprepats så ofta som nödvändigt) eller under direkt ansvar av en behörig överordnad. Användaren ska vara utbildad i hur man använder utrustningen och ska känna till utrustningens egenskaper, tillämpningsbegränsningar och följderna av en felaktig användning av denna utrustning.
Före varje användningstillfälle ska användaren göra en okulärbesiktning för att försäkra sig om att utrustningen är i fullgott skick. Denne ska fastställa att metalldelarna i systemet och i dess komponenter ej är deformerade, korroderade, har vassa kanter eller innehåller slipmedel. Användaren ska även fastställa att textildetaljerna i systemet eller i dess komponenter är fria från skärskador, brännskador, brutna ledningar, från betydande förslitning, färgförändring eller styvhet.
1.2 Ett system eller en komponent som varit med om ett fall eller varom det råder tvivel efter en okulärbesiktning, ska omedelbart tas ur drift. Endast en kompetent och behörig person får skriftligen avgöra om en utrustning ska tas ur drift.
1.3 risker tas upp här men är inte begränsade till det följande:fall, hängande/långvarigt hängande, att slå emot föremål samt medvetslöshet.I händelse av en situation med fallstopp och/eller efterföljande räddning (nödsituation), kan vissa personliga medicinska tillstånd påverka din säkerhet. De medicinska tillstånd som identifierats som riskabla för denna typ av aktivitet inkluderar men är inte begränsade till följande:hjärtsjukdom, högt blodtryck, svindel, epilepsi, drog- eller alkoholberoende, psykiatrisk sjukdom, handikappade lemmar samt balansrubbningar.Vi rekommenderar att din arbetsgivare/läkare avgör om du är frisk nog att klara att hantera denna utrustning både till vardags och i nödsituationer.
1.4 Denna produkt får inte användas utanför det användningsområde som tillverkaren rekommenderat och får heller inte föras undan från sin primära användning.
1.5 Vid all användning av ett fallskyddssystem gäller det av säkerhetsskäl att kontrollera den fria höjden i arbetsområdet under användaren för att man vid fall inte ska kollidera med ett hinder eller med marken.
1.6 Före varje användningstillfälle ska man försäkra sig om att en räddningsplan upprättats som är anpassad efter den situation vid vilken systemet används. Tidigare överväganden måste ges till räddningsmedlen inom 20 minuter i händelse av fallskydd.
1.7 Den högsta tillämpliga belastningen på denna PSU begränsas till 1 enda person (om inte annat uttryckligen angetts på produkten) Överskrid inte kapaciteten för PPE, som exempelvis energiabsorberare, helkroppssele eller anslutningar.
1.8 Före varje användningstillfälle gäller det att försäkra sig om att alla rekommendationer för varje element i samband med denna produkt följs i enlighet med deras särskilda anvisningar. Det rekommenderas varmt att komponenter används från samma tillverkare, för att garantera en intakt produkt och en varaktig funktion.
1.9 Varje gång det är möjligt rekommenderar vi varmt att användaren personligen tilldelas systemet eller komponenten.
1.10 Detta system eller denna komponent ska ovillkorligen fästas vid en förankringspunkt. Varje gång så är möjligt ska man vid infästning av ett fallskyddssystem välja en förankringspunkt som ligger OVANFÖR användaren och avstå från alla punkter där hållfasthetsförmågan kan ifrågasättas. Ocertifierade förankringar måste vara kapabla för 12kN per person och belastning. Använd helst strukturella ankarpunkter avsedda för detta ändamål (som överensstämmer med EN795) eller förankringspunkter där motståndet överstiger 1000 daN. Användaren ska se till att begränsa de potentiella riskerna för fall från höjd (använd hellre systemet i fasthållningsläge).
1.11 Under användningen gäller det att vidta alla lämpliga åtgärder för att skydda systemet eller komponenten mot faror i samband med ingreppet (brännskador, skärskador, vassa kanter, nötningsskador, kemiskt angrepp, intrasslade eller hopvridna rep, bälten, remmar, elektrisk ledningsförmåga, klimatförhållanden, pendeleffekt till följd av fallet osv.).
Användaren säkerställer att undvika rislk för swingfall och förhindra kollision med hinder nedanför.
personer som arbetar på höjder får aldrig vistas ensamma på sin arbetsplats ej heller efter ett fall.
1.12 Ingen ändring får göras i systemet eller i komponenten utan tillverkarens skriftliga medgivande.
Varje byte mot eller ersättning med ej godkända komponenter eller delsystem kan äventyra utrustningarnas inbördes kompatibilitet och kan påverka systemets integritet och säkerhet liksom garantin.
Alla reparationsingrepp får göras enligt förfaranden som föreskrivits av tillverkaren.
1.13 Alla distributörer, installatörer eller återförsäljare till denna fallskyddsanordning ska se till att tillhandahålla bruksanvisningen, skriven på landets språk.
1.14 Vi hänvisar till nationella och internationella normer som äger sin tillämpning lokalt, regionalt och nationellt för ytterligare upplysningar om utrustningar som skyddar mot fall från höjd (fallskydd och fasthållning) och tillhörande system eller komponenter.
1.15 Några exempel på felaktiga tillämpningar beskrivs i denna anvisning liksom i den särskilda anvisningen till din PSU.
Vi vill dock göra dig uppmärksam på att andra felaktiga tillämpningar är möjliga och att man i tvivelsmål bör kontakta CAPITAL SAFETY.
1.16 Denna produkt täcks av 1 års garanti mot alla material- eller fabrikationsfel. Uteslutna ur garantin är: normal förslitning, oxidering, modifieringar eller ändringar, felaktig förvaring, felaktig skötsel, skador till följd av olyckor, till följd av vårdslöshet, till följd av tillämpningar som denna produkt inte är avsedd för.
1.17 CAPITAL SAFETY är inte ansvarigt för följder vare sig direkta, indirekta, genom olyckshändelse eller någon annan typ av skador som inträffar eller sker till följd av användningen av dess produkter.
1.18 Om du inte förstår denna anvisning eller den särskilda anvisningen ska du inte använda produkten utan kontakta CAPITAL SAFETY.

2/ KOPPLING TILL HELSELE

2.1 En helkroppssele är den enda acceptabla kroppshållarenheten som kan användas i ett fallskyddssystem. Kopplingen av ett fallskyddssystem (EN353-1, EN353-2, EN355 eller EN360) till en sele ska ENBART och UNDANTAGSLÖST ske genom de högre fästpunkterna för rygg, bröstben eller bröstkorg; dessa punkter kan även användas för koppling av ett nedfirningsdon (EN341) eller ett lyftsystem för räddningsändamål (EN1496). Dessa punkter är märkta med ett stort ”A” när de är självständiga eller med ett ”A /2” eller ”A” när 2 punkter måste kopplas ihop tillsammans.
2.2 Nedre förankringspunkter för horisontell positionering på ett stödbälte eller en sele försedd med stödbälte får ENDAST användas för koppling av ett system av kopplingslina för stödutrustning (EN358) och ALDRIG till ett fallskyddssystem.
2.3 Nedre fästpunkten på buksidan med en sittsele eller en sele med sittsele får ENDAST användas för koppling av ett system av kopplingslina för stödutrustning (EN358), en nedfirningsanordning (EN341) eller en lyftanordning för räddningsändamål och (EN1496) ALDRIG till ett fallskyddssystem.
2.4 Om bara ett stödbälte används kan det vara nödvändigt att komplettera systemet av kopplingslina för stödutrustning genom en fallskyddsanordning.

3/ SKÖTSEL OCH FÖRVARING

Underhåll och förvaring av systemet eller komponenten är mycket viktiga arbetsmoment för komponenternas integritet och därmed för användarens säkerhet. Av detta skäl bör följande rekommendationer följas noggrant:
3.1 Rengör plast-och metalldelarna med en torr tygbit. Rengör textil-/växkomponenter med mild tvållösning och vatten (maximal temperatur 40°). Ta bort smuts med en ren trasa. SÄNK INTE ner fallskyddsblock i vatten.Väven kan desinficeras genom att torka med ett milt sterilt desinficeringssmedel. Rengör metallföremål, vid behov, med en lösning som inte är frätande. Ta bort översskottsfett, målarfärg och smuts kabeln genom att torka med en ren torr trasa.
3.2 Låt komponenterna torka på en plats med god luftväxling, på avstånd från eldlågor och från alla andra värmekällor. Denna bestämmelse gäller även för komponenter som tagit upp fukt under användningen.
3.3 Förvara systemet eller komponenten i en lokal eller under förhållanden som tar hänsyn till apparatens integritet: skyddad för fukt och UV-strålning, i korrosionsfri miljö, skyddad för kraftig värme eller kyla, utan risk för skärskador eller vibrationer.
3.4 Transportera systemet eller komponenten i en förpackning som skyddar för eventuella skärskador, fukt och UV-strålning. Undvik alla miljöer som är frätande, varma eller för kalla.

4/ REGELBUNDEN UNDERSÖKNING

4.1 Regelbunden undersökning är ytterst viktigt för användarens säkerhet. Denna undersökning säkerställer att systemet eller komponenten är i gott skick. Se till att noga fylla i och spara beskrivningskortet, medan du skriver in alla undersökningar.
4.2 Livslängd: Följande faktorer ska beaktas vid bestämning av intervaller för regelbundna undersökningar: lagstiftning, typ av utrustning, användningsfrekvens och miljöförhållanden. I vilket fall som helst ska systemet eller komponenten undersökas minst en gång om året av en kvalificerad och av företagsledarens godkänd person (eller en person utsedd enligt gällande lagstiftning i landet i fråga) som ska bestämma om utrustningen åter ska sättas i drift eller tas ur drift. Den personen ska kontakta Capital safety för att få information om systemets eller komponentens livslängd.
4.3 Extrema arbetsvilkor (hård miljö, långvarig användning osv.) kan fordra att inspektion görs oftare.
4.4 Varje behörig och av företagsledaren godkänd person som tvekar om systemet eller komponenten åter ska sättas i drift eller tas ur drift (svåröverskådligt system, skymd mekanism, osv.) ska kontakta tillverkaren som anvisar behörig personal.
4.5 Vid dessa undersökningar gäller det att kontrollera att märkningen på systemet och på komponenten är fullt läsbar.

5/ KOPPLINGSANORDNINGAR EN362

5.1 En kopplingsanordning är ett verktyg för sammankoppling av delar, som ger användarna ett sätt att föra samman ett system som ska kopplas direkt eller indirekt till en förankringspunkt.
5.2 Vid karbinhakens uppkoppling, kontrollera att låssystemet fungerar tillfredsställande.
5.3 Kopplingsanordningen måste alltid arbeta längs den stora axeln utan stöd mot den yttre strukturen.
5.4 Kopplingsanordningar som är försedda med ett manuellt lås får ej användas ifall användaren öppnar och stänger dessa flera gånger per dag.
5.5 Sätt aldrig in en karbinhake på samma nivå som dess spänne.
5.6 De kopplingsanordningar som betecknas som snabblänkar (klass Q) får bara användas för sällan utnyttjade kopplingar.
5.7 De kopplingsanordningar som betecknas som snabblänkar (klass Q) är säkra endast då den rörliga ringen är fullständigt fastskruvad. Ingen gänga får synas.
5.8 Material: Se kopplingsanordningar
5.9 Öppning: Se kopplingsanordningar
5.10 Längden på denna kopplingsanordning måste tas med i beräkningen då den används i ett fallskyddssystem, i den mån detta påverkar fallets höjd.
5.11 Vissa situationer kan minska kopplingsanordningens motstånd, särskilt när de skarvas till breda bälten eller till fasta förankringar som förs tvärs igenom karbinhaken och över dess öppning.

6/ NEDFIRNINGSDON EN341

6.1 Nedfirningsdon är redskap som är avsedda för evakuering av personal. De ska därför betraktas som SÄKERHETSUTRUSTNING och användas som sådan. De får under inga omständigheter användas för transport av personer eller av last och får inte fylla sådana funktioner som de inte är avsedda för.
6.2 Valet av förankringspunkt ska övervägas noga och måste ta hänsyn till:
6.2.1 Dess placering som ska göra att bältet för armhålorna får ett ledigt grepp UTAN ATT TILLÅTA ETT FRITT FALL DET MINSTA. Den måste alltså placeras ovanför användaren.
6.2.2 Dess tillgänglighet, som måste vara betryggande lätt och ständigt förbli fri.
6.2.3 Evakueringsschaktet, som inte får blockeras med något hinder som kan störa nedstigningen eller skada användaren.
6.3 Vi rekommenderar dessutom att evakueringsområdet märks ut och att all lagring av material förbjuds.
6.4 Om nedfirningsdonet kan användas av flera personer, är det lämpligt att försäkra sig om att dess placering är förenlig med var och en av dessa.
6.5 Vid permanent installation utomhus eller i fuktig miljö är det nödvändigt att tänka på ett lämpligt skydd: överdrag, regnskydd, osv.

7/ RÖRLIGA FALLSKYDD TILL FAST FÖRANKRINGSLINA EN353-1 eller FLEXIBEL EN353-2

7.1 Det rörliga fallskyddet förflyttar sig längs hela förankringslinan, ledsagar användaren utan att kräva något manuellt ingrepp under positionsbytena uppåt eller nedåt och spärras automatiskt på förankringslinan då ett fall inträffar.
7.2 Det horisontella avståndet mellan fast förankringslina och selens kopplingspunkt begränsas av det eller de kopplingsanordningar som tillhandahålls med det rörliga fallskyddet. Tillsätt ALDRIG kopplingsanordningar eller extra linor som skulle kunna öka detta avstånd.
7.3 Bara den rekommenderade typen av fast lina får användas.
7.4 Om ett komplett system har tillhandahållits är det inte möjligt att ersätta eller modifiera komponenter.
7.5 Vi rekommenderar användning av selens främre fästpunkt.
7.6 Kontrollera före uppstigningen om fallskyddet spärras automatiskt medan ett fall simuleras manuellt. Det är viktigt att försäkra sig om det finns höga och låga brofästen för förankringslinan.
7.7 Specifikt för EN353-1: Med en tyngd på 100 kg och vid fallfaktor två (den mest ogynnsamma händelsen) krävs det minst ett avstånd på 2 m under användarens fötter. Detta gör att användaren inte kan vara skyddad mot fall till marken för de 2 första metrarna, varför det alltså är lämpligt att vidta extra försiktighetsmått vid uppstigningen eller nedstigningen.
7.7.1 Den fasta förankringslinan ska monteras av en kunnig person.
7.8 Specifikt för EN353-2: Om ett fall sker så får den fria höjden, det vill säga avståndet mellan användarens fötter och det första hindret, inte vara mindre än H i meter såsom anges i den särskilda anvisningen.

8/ KOPPLINGSLINOR EN354 och KOPPLINGSLINA FÖR STÖDUTRUSTNING EN358

8.1 Den totala längden på ett delsystem som har en kopplingslina inklusive en stötupptagare, förädlade ändpunkter och kopplingsanordningar får inte överstiga 2 m (kopplingsanordning EN362 plus kopplingslina EN354 plus stötupptagare EN355 plus kopplingsanordning EN362).
8.2 En ensam kopplingslina utan stötupptagare får inte användas som fallskyddssystem.
8.3 En ensam kopplingslina kan användas som fasthållning under förutsättning att dess längd hindrar personen att nå upp till de områden som innebär en fallrisk.

9/ STÖTUPPTAGARE EN355

9.1 Den totala längden på ett delsystem som har en stötupptagare inklusive en kopplingslina, förädlade ändpunkter och kopplingsanordningar får inte överstiga 2 m
9.2 Om stötupptagaren öppnas ens delvis ska detta alltid medföra att den omedelbart kasseras.
9.3 Om ett fall sker så får den fria höjden, det vill säga avståndet mellan användarens fötter och det första hindret, inte vara mindre än H i meter såsom anges i den särskilda anvisningen.

10/ SÄKERHETSBLOCK EN360

10.1 Fallskydd med en automatisk blockeringsfunktion och ett automatiskt spänn- och återgångssystem för den återtagbara linan.
10.2 INNAN FALLSKYDDET SÄTTS FAST VID SIN FÖRANKRINGSPUNKT, KONTROLLERA NOGGRANT:
10.2.1. Att den återtagbara linan rullas ut och rullas in normalt längs hela sin längd.
10.2.2. Att blockeringsfunktionen fungerar genom att ge ett hårt slag på den återtagbara linan: denna måste omedelbart blockeras.
10.2.3. Att alla redskap är i perfekt skick och att samtliga skruvar och nitar för låsning är på plats och har fästs på lämpligt vis.
10.2.4. Om ditt redskap är försett med en fallindikator som är utlöst, så visar detta att redskapet har hindrat ett fall eller att den har utsatts för en betydande dragkraft. Isåfall ska redskapet skickas tillbaka till tillverkaren eller till den avtalade reparatören för service.
10.3 TILLÄMPNINGSBEGRÄNSNING
10.3.1 Se de illustrerade diagrammen som ingår i denna anvisning liksom redskapets illustrerade diagram
10.3.2 En nedsänkning får ej hejdas (pulverformiga eller slammiga produkter).
10.3.3 Ifall säkerhetsblocket används från en vinkel på över 40° till och med horisontell, så kan en extra lina behövas (Se den särskilda anvisningen) mellan ändpunkten på den återtagbara linan och förankringspunkten för fallskydd på selen.
10.3.4 Om ett fall sker så får den fria höjden, det vill säga avståndet mellan användarens fötter och det första hindret, inte vara mindre än H i meter såsom anges i den särskilda anvisningen.
10.3.5 Om en räddningsvinsch är integrerad i ditt säkerhetsblock så hänvisar vi till den särskilda anvisningen för förståelse av dess användning.
10.4 För förbättring av redskapets livslängd hänvisar vi till stycke 4 och 5, och dessutom rekommenderar vi:
10.4.1 ATT MAN INTE frigör repet då den är fullständigt utrullad utan att följer dess återgång in i fallskyddet.
10.4.2 ATT MAN INTE låter repet ligga kvar ute utanför användningsperioderna.

11/ HELSELAR EN361, STÖDBÄLTEN EN358 och SITTSELAR EN813

11.1 En helsele är ett system för grepp om kroppen avsett att hejda ett fall.
11.2 Inför användningen av en sittsele eller en sele måste användaren utföra ett test för att kontrollera att storleken anpassats och att inställningen ger en acceptabel bekvämlighet för den tänkta användningen.
11.3 Det är ett absolut krav att man före och under användningen regelbundet kontrollerar beståndsdelarna i inställningen och fixeringen.
11.4 Om du använder ett stödbälte eller en sittsele, eller om din sele omfattar ett stödbälte eller en sittsele, så måste du välja en förankringspunkt i midjenivå eller däröver för koppling av en kopplingslina för stödutrustning. Skicket på den sträckta linan kan anpassas för att begränsa den vertikala förflyttningen till högst 0,60 m.

12/ FÖRANKRINGSPUNKTER EN795

12.1 Det finns 5 klasser av förankringspunkter såsom definierade i standarden EN795, vilka på ett eller annat sätt är anslutna till en struktur.
12.2 Klass A1: Denna består av ”structural anchors” som utformats för att vara fästade mot vertikala, horisontala och lutande ytor, såsom väggar och murar, pelare, överliggare.
Klass A2: Denna består av ”structural anchors” som utformats för att vara fästade mot lutande yttertak.
Klass B: Provisorisk transportabel förankringsanordning
Klass C: Rörlig förankringspunkt på horisontell flexibel förankringslina. (Inte mer än 15° jämfört med horisontalläget)
Klass D: Rörlig förankringspunkt på horisontell fast förankringslina
Klass E: Förankringar till livlös kropp för horisontell yta (Inte mer än 15° jämfört med horisontalläget)
12.3 Vad gäller en fast anordning är det den kunnige installatörens ansvar att försäkra sig om att den bärande strukturen är förenlig med de genererade anspänningarna och att fastsättningssättet inte försämrar de ingående delarnas funktioner eller egenskaper.
12.4 När det gäller en transportabel anordning ska den som ansvarar för installationen försäkra sig om:
12.4.1 Anordningens lämpliga placering i förhållande till arbetsområdet
12.4.2 Den bärande strukturens motståndskraft liksom stabilitet (trefot)
12.4.3 Förenligheten mellan strukturens form och förankringsanordningen
12.5 CAPITAL SAFETY GROUP intygar att den tillhandahållna förankringsanordningen överensstämmer med den europeiska standarden EN795 och har framgångsrikt genomgått de försök som beskrivs där.

13/ LYFTANORDNING FÖR RÄDDNINGSÄNDAMÅL EN1496

13.1 Anordningarna som överensstämmer med EN1496 har utformats för räddningsinsatser, och får under inga omständigheter användas för transport av personer eller av last.
13.2 Anordningarna får endast användas om lyftet eller nedstigningen kan utföras utan hinder, och de får inte användas om hindret utgör en fara.

14/ RÄDDNINGSSELAR EN1497 och RÄDDNINGSBÄLTEN EN1498

14.1 En räddningssele eller ett räddningsbälte får bara användas i händelse av evakuering (i kombination med en anordning som överensstämmer med EN341) eller en räddningsanordning (i kombination med en anordning som överensstämmer med EN1496) och aldrig som komponent i ett fallskyddssystem.

15/ KLÄTTERUTRUSTNING, SELAR EN 12277

15.1 Inför användningen av en sittsele eller en sele utrustad med en sittsele måste användaren utföra ett tillförlitligt test av upphängningen på en plats för att kontrollera att storleken anpassats och att inställningen ger en acceptabel bekvämlighet för den tänkta användningen.

16/ För särskilda rekommendationer i samband med din PSU ber vi dig läsa den bifogade särskilda anvisningen.

*Kompetent person: En individ som är insatt i en tillverkares rekommendationer, instruktioner och tillverkade komponenter som kan identifiera befintliga och förutsägbara risker i rätt urval, användning och underhåll av fallskydd.

17/ ORDLISTA

1: Märkning **2**: Storlek **3**: Europeisk standard **4**: Tillverkningsår **5**: Tillverkningsmånad **6**: Serienummer **7**: Lotnummer **8**: EG-typprovning utförd av **9**: Nummer till den organisation som kontrollerar tillverkningen av denna PSU **10**: Obs.: läs anvisningen **11**: Längd **12**: Sytråd **13**: Spänne **14**: Rep **15**: Bälte **16**: Hårdvara **17**: Rem **18**: Material **19**: Polyamid **20**: Polyester **21**: Polymer **22**: l Elastomer **23**: Kevlar **24**: Aramidfiber **25**: Galvaniserat stål **26**: Rostfritt stål **27**: Förzinkat stål **28**: Aluminiumlegering **29**: Hållfasthet **30**: Maximal belastning **31**: Underhåll måste utföras varje år av denna produkt **32**: Installation och inställning **33**: Användning **34**: Drag **35**: Skjut **36**: Vrid **37**: Öppna **38**: Stäng **39**: Upp **40**: Ned **41**: Höger **42**: Vänster **43**: Tryck **44**: Frige **45**: För in **46**: Maximum **47**: Minimum **48**: Särskild anvisning **49**: V. g. läs den allmänna anvisningen **50**: Klass **51**: Nylon **52**: Stål **53**: Vajer **54**: Glasfylld Nylon **55**: Bojor **56**: Fingerborgar **57**: Spänne **58**: Kabelhållare **59**: Energibuffert **60**: Behållare **61**: Kabeltrumma **62**: Komponent **63**: Interna komponenter **64**: Livlina **65**: Hakar **66**: Bas **67**: Mast **68**: Technora Rep **69**: Nylonrep **70:** Hölje **71:** Polyetylen **72:** D-ring **73**: Fallstopp **74**: Arbetsställning **75**: Fallbegränsning **76**: Räddning **77**: Uppphängning **78**: Modellnummer **79:** Kapacitet **80**: Polyuretanöverdragen **81:** Banvävnad **82**: Stor krok **83**: Klätterhake

1/ DŮLEŽITÁ DOPORUČENÍ PRO VŠECHNA OSOBNÍ OCHRANNÁ ZAŘÍZENÍ

1.1 Toto bezpečnostní vybavení nepoužívejte, pokud Vás nevyškolí *kompetentní školitel (opakovat tolikrát, kolikrát je to nutné). Obraťte se na společnost CAPITAL SAFETY s žádostí o informace o kurzech nebo v případě dotazů ohledně použití tohoto vybavení.
Školení musí být prováděno tak, že nevystavuje uživatele nebezpečí pádu. Školení je nutné pravidelně opakovat. Před každým použitím musí uživatel celé zařízení prohlédnout, aby se ujistil, že je v dobrém stavu. Před každým použitím musí uživatel stroj prohlédnout, aby se ujistil, že je v dobrém stavu. Měl by zjistit nedostatky, jako je deformace, koroze, ostré hrany, brusná místa na kovových součástech systému nebo jeho komponent. Stejně tak musí zjistit nedostatky, jako je např. roztržení, propálení, přetržené dráty, velké opotřebování, změna barvy nebo neohebnost látkových částí systému či jeho komponent.
1.2 Dojde-li k pochybnostem při kontrole systému nebo komponentu, ve kterém došlo k pádu, musí být okamžitě vyřazen z provozu. Pouze povolaná a způsobilá osoba může písemně rozhodnout o jeho případném navrácení do provozu.
1.3 S prací ve výškách jsou spojena specifická rizika. Nìkterá z nich jsou na tomto místì zmínìna, jedná se napøíklad o pád, zavěšení/delší zavìšení, nárazy předmětů a ztrátu vědomí. V případě zachycení pádu nebo následné nouzové situace mohou mít na vaši bezpečnost negativní vliv některé zdravotní aspekty. Pro tento typ činnosti se za riskantní považují například následující zdravotní potíže: srdeční choroby, vysoký krevní tlak, závratě, epilepsie, drogová nebo alkoholová závislost, duševní nemoci, snížená hybnost končetin a problémy s rovnováhou. Doporučujeme, aby váš zaměstnavatel/lékař určil, zda jste schopen běžného a nouzového používání tohoto zařízení.
1.4Tento výrobek se nesmí používat jinak, než doporučuje výrobce, a nesmí se používat k jiným účelům.
1.5 Při používání systému pro zadržení pádu je z bezpečnostních důvodů velmi důležité zkontrolovat na pracovišti volný prostor pod uživatelem, aby nedošlo v případě pádu ke srážce s překážkou nebo se zemí.
1.6 Před každým použitím se ujistěte, že je nainstalována záchranná plocha, která je upravena podle podmínek, v nichž se systém používá. V případě zábrany proti pádu se musí do 20 minut provést prvotní úvaha ohledně záchranných prostředků.
1.7 Maximální zátěž pro toto zařízení se omezuje na 1 osobu (jinak musí být výrobek opatřen zvláštní poznámkou). Nepřekračujte nosnost PPE, jako jsou absorbéry energie, celotělové popruhy nebo přípojky.
1.8 Před každým použitím systému záchrany se ujistěte, že jsou dodržována doporučení pro všechny díly přidružené k výrobku tak, jak jsou uvedena v jejich návodech. Velmi doporučujeme používat komponenty od stejného výrobce, aby se zajistila spolehlivost výrobku a jeho lepší výkonnost.
1.9 Doporučujeme, je-li to možné, aby byl systém nebo jeho komponent předán uživateli osobně.
1.10 Tento systém nebo komponent se musí připojit k úchytu. Je-li to možné, zvolte si při zavěšování systému pro zadržení pádu takový úchyt, který se nachází NAD uživatelem, a nevybírejte si úchyty, jejichž pevnost by mohla být zpochybněna. Necertifikované kotvy musí vydržet zatížení 12 kN na osobu. Nejlépe použijte konstrukční kotvy, které jsou sestrojeny k tomuto účelu (odpovídající EN795) nebo úchyty, jejichž odolnost je vyšší než 1000 daN. Uživatel bude dbát na to, aby snížil pravděpodobnost potenciálních pádů (je lépe používat systém zábran). Uživatel zajistí, že se vyhne riziku pádů s rozhoupáním a zabrání střetu s překážkami umístěnými pod ním.
1.11 Při používání je vhodné přijmout veškerá opatření, nezbytná pro ochranu systému nebo jeho komponentu před různými riziky (propálení, pořezání, ostré hrany, obroušení, chemické poškození, zamotání nebo překroucení lan, popruhu nebo lan, elektrická vodivost, klimatické podmínky, kyvadlový efekt způsobený pádem atd.).
Každá osoba pracující ve výšce nesmí nikdy zůstat na pracovišti sama, to platí i po pádu.
1.12 Bez písemného souhlasu výrobce je zakázáno provádět na systému a na jeho komponentech jakékoli změny či úpravy.
Výměna nebo náhrada komponentů či podsystému, které nejsou schválené, by mohla porušit kompatibilitu jednotlivých zařízení a mohla by narušit spolehlivost a bezpečnost systému i jeho garanci. Pokud máte jakékoliv pochynosti o bezpečnosti nějaké položky vybavení, obraťte se na Capital Safety Group.
Každá oprava musí být provedena podle postupů určených výrobcem.
1.13 Autorizovaní distributoři a prodejci tohoto zařízení proti pádu se postarají o dodání návodu k použití v jazyku příslušné země.
1.14 Doporučujeme prostudovat si národní nebo mezinárodní normy, které platí v dané lokalitě, oblasti nebo zemi, abyste získali více informací o ochranných zařízeních proti pádům z výšky a o k nim přidružených systémech a komponentech.
1.15 V tomto návodu a ve zvláštním návodu o vašem osobním ochranném zařízení je popsáno několik příkladů nesprávného použití. Přesto vás chceme upozornit na skutečnost, že se může dojít i k jiným případům nesprávného použití a že v případě pochybností je vhodné kontaktovat CAPITAL SAFETY.
1.16 Tento výrobek je v záruce jeden rok, záruka se vztahuje na veškeré materiální a výrobní vady. Záruka se nevztahuje na: běžné opotřebení, oxidaci, modifikace nebo opravy, špatné skladování, špatnou údržbu, škody způsobené nehodami, zanedbáním nebo používáním zařízení pro jiné účely, než byl výrobek určen.
1.17 CAPITAL SAFETY nezodpovídá za přímé, nepřímé, náhodné důsledky nebo za všechny ostatní typy škod, které se přihodily nebo následovaly po použití jejích výrobků.
1.18 Jestliže tomuto nebo zvláštnímu návodu nerozumíte, nepoužívejte tento výrobek a kontaktujte CAPITAL SAFETY.

2 / PŘIPOJENÍ K PROTIPÁDOVÉ VÝSTROJI

2.1 Celotělové popruh je jediným přijatelným zařízením pro držení těla, které lze použít v systému pro zabránění pádu. Připojení systému pro zadržení pádů (EN353-1, EN353-2, EN355 nebo EN360) k výstroji se musí provádět VÝHRADNĚ pomocí horních zádových, hrudních nebo prsních úchytů; tyto úchyty se mohou také používat k připojení skluzného transportéru (EN341) nebo vytahovacího záchranného systému (EN1496). Tyto úchyty jsou označeny velkým „A", když jsou samostatné, nebo „A/2" či „A", když je potřeba spojit dva úchyty dohromady.
2.2 Dolní boční polohové úchyty na pásu nebo na výstroji s pásem se musí používat JEDINĚ pro připojení systému, který přichycuje pracovníka k jeho pracovišti (EN358) a NIKDY ne k systému pro zadržení pádů.
2.3 Dolní břišní úchyt na sedacím pásu nebo na výstroji se sedacím pásem se musí používat JEDINĚ pro připojení k systému, který přichycuje pracovníka k jeho pracovišti (EN358, skluzného transportéru (EN341) nebo vytahovacího záchranného zařízení (EN1496) a NIKDY ne k systému pro zadržení pádů.
2.4 Používáte-li pás samostatně, je asi nutné připojit k němu systém pro zadržení pádů.

3/ ÚDRŽBA A SKLADOVÁNÍ

Údržba a skladování vašeho systému nebo komponentu jsou hlavní operace pro integritu komponentů a tedy pro bezpečnost uživatele. Dbejte tedy na striktní dodržování následujících doporučení:
3.1 Při čištění plastikových a kovových částí systému používejte suchý a čistý hadřík. Textilní/popruhové součásti čistěte slabým mýdlovým roztokem a vodou (maximální teplota 40°). Odstraňte nadbytečnou vlhkost čistým hadříkem. Bloky pro zabránění pádu NEDÁVEJTE do vody. Popruhy lze dezinfikovat otřením slabým roztokem sterilního dezinfekčního činidla. Kovové části čistěte, je-li to nutné, nezásaditým roztokem. Odstraňte nadbytečný tuk, barvu a nečistotu z drátěných lan otřením čistou suchou látkou.
3.2 Nechte umyté součásti systému uschnout na nějakém dobře větraném místě, kde nehrozí styk s otevřeným ohněm ani s žádným jiným zdrojem tepla. Tato opatření se také týkají textilním součástí systému, které při používání zvlhly.
3.3 Systém nebo jeho komponenty skladujte v místě a v podmínkách, při kterých nedojde k narušení integrity přístroje: tj. v suchu, mimo dosah ultrafialového záření, v nepřetopeném nebo chladném prostředí, chraňte jej před eventuálním pořezáním nebo vibracemi. Převážejte systém nebo jeho součásti v obalu, chraňte ho před eventuálním pořezáním, před vlhkem a ultrafialovým zářením. Vyhněte se vlhkému přetopenému nebo chladnému prostředí.

4/ PRAVIDELNÁ PROHLÍDKA

4.1 Pravidelná prohlídka je velmi důležitá pro uživatelovu bezpečnost. Tato prohlídka zajišťuje účinnost a dobré fungování systému nebo komponentu. Pečlivě si vyplňujte a uschovejte Označení formulář s pravidelnými kontrolami.
4.2 Životnost: frekvence pravidelných prohlídek musí odpovídat různým faktorům, jako je platná legislativa, typ zařízení, frekvence používání či povaha prostředí. Ve všech případech se musí systém nebo komponent zkontrolovat nejméně jednou za rok kompetentní, vedením společnosti pověřenou osobou (nebo osobou jmenovanou v zemi platnou legislativou), která rozhodne, jestli se zařízení může vrátit do provozu, nebo jestli se má vyřadit. Tato osoba se může spojit s CAPITAL SAFETY a informovat se na životnost systému nebo komponentu.
4.3 Extrémní pracovní podmínky (nepříznivé prostředí, dlouhodobé používání atd.) mohou vyžadovat častější provádění prohlídek.
4.4 Má-li kompetentní, ředitelem společnosti oprávněná osoba, jakékoli pochybnosti o navrácení systému nebo komponentu do provozu (moc složitý systém, skrytý mechanismus...), musí kontaktovat výrobce, který ji spojí se specialisty.
4.5 Při těchto prohlídkách je vhodné zkontrolovat, že jsou značení na systému nebo komponentu dobře čitelná.

5) KONEKTORY EN362

5.1 Konektor je otevírací spojovací zařízení mezi komponenty, které umožňuje uživateli sestrojit systém, aby se přímo nebo nepřímo připojil k úchytu.
5.2 Při připojování karabin zkontrolujte, že je jejich uzavírací mechanismus ve správné poloze.
5.3 Konektor musí vždy pracovat podle velké osy, nesmí se opírat o vnější strukturu.
5.4 Konektory s ručním uzávěrem se nesmí používat v případech, kdy uživatel tyto konektory otevírá a zavírá několikrát za den.
5.5 Nikdy karabinu nezatěžujte v místě sponu.
5.6 Konektory zvané rychlá očka (třída Q) se smí používat jen při občasných připojeních.
5.7 Konektory zvané rychlá očka (třída Q) jsou bezpečné jen v případě, že je pohyblivý kroužek zcela zašroubován. Nesmí být vidět žádný závit.
5.8 Materiál: viz konektor
5.9 Otevření: viz konektor
5.10 Při použití v systému pro zadržení pádu se musí dávat pozor na délku konektoru, v některých případech to může mít vliv na výšku pádu.
5.11 Některé situace mohou snížit odolnost konektoru, zejména když jsou konektory připojené k širokým popruhům nebo k pevným úchytům, když prochází karabinou a jsou při otevření větší.

6) SKLUZNÝ TRANSPORTÉR EN341

6.1 Skluzné transportéry jsou přístroje určené k evakuaci personálu. Musí se tedy pokládat za ZÁCHRANNÁ ZAŘÍZENÍ a tak se i používat. Nikdy se nesmí používat pro převoz osob nebo nákladů a nesmí se používat na věci, pro něž nejsou určena.
6.2. Při výběru úchytu je potřeba místo důkladně prozkoumat a dbát:
6.2.1 Aby jeho poloha umožňovala snadné uchopení podpažního popruhu a ABY NEDOŠLO K VOLNÉMU PÁDU. Musí se tedy nacházet nad uživatelem.
6.2.2 Aby byl k němu vždy volný přístup.
6.2.3 Aby nebyla v evakuační šachtě žádná překážka, která by vadila při skluzu nebo která by mohla zranit uživatele.
6.3 Doporučujeme označit místo za evakuační zónu a zakázat zde skladování materiálu.
6.4 Jedná-li se o skluzový transportér pro více osob, je dobré se ujistit, že je jeho poloha vhodná pro všechny.
6.5 V případě, že stojí venku nebo ve vlhkém prostředí, je nutné počítat s vhodnou ochranou: potah, přístřeší atd.

7) POHYBLIVÁ ZAŘÍZENÍ PROTI PÁDU NA PEVNÉM JISTÍCÍM STOJANU EN353-1 nebo NA OHEBNÉM EN353-2

7.1 Pohyblivé zařízení proti pádu se pohybuje podél jistícího stojanu spolu s uživatelem. Uživatel nemusí ručně měnit polohu směrem nahoru nebo dolů a zařízení se při pádu automaticky zablokuje na jistícím stojanu.
7.2 Vodorovná vzdálenost mezi pevným jistícím stojanem a spojem výstroje je omezena konektorem nebo konektory, které jsou dodány spolu s pohyblivým zařízením proti pádu. NIKDY nepřidávejte jiné konektory nebo táhla, které by mohly tuto vzdálenost zvětšit.
7.3 Použít se může jen doporučený typ pevného jištění.
7.4 Jestliže vám dodáme kompletní systém, nebude možné vyměnit nebo pozměnit komponenty.
7.5 Doporučujeme používat čelní úchyty postroje.
7.6 Před výstupem zkontrolujte, jestli se zařízení proti pádu automaticky zablokuje. Ručně simulujte pád. Ujistěte se, že jsou na jistícím stojanu horní a dolní zarážky.
7.7 Specifický EN353-1: s hmotností větší než 100 kg a v situaci faktoru pádu dvě (v nejhorším případě) je nutné ponechat 2 m pod nohama uživatele volný prostor. Proto není uživatel první dva metry proti pádům na zem zajištěn, je tedy vhodné použít jiná zabezpečení při výstupu nebo sestupu.
7.7.1 Pevný jistící stojan musí sestavit kompetentní osoba.
7.8 Specifický EN 353-2: při pádu nesmí být volný prostor, tzn. vzdálenost mezi nohama uživatele a první překážkou, menší než H v metrech uvedených ve zvláštním návodu.

8) TÁHLO EN354 A PŘÍDRŽNÉ TÁHLO EN358

8.1 Celková délka podsystému, který má táhlo obsahující energetický absorbér, průmyslové konce a konektory, nesmí přesáhnout 2 m (konektory EN362 a táhlo EN354 a energetický absorbér EN355 a konektor EN362).
8.2 Samostatné táhlo bez energetického absorbéru se nesmí používat jako systém pro zadržování pádu.
8.3 Samostatné táhlo se může používat jako přídržné lano za podmínky, že jeho délka zabrání uživateli dosáhnout nebezpečné zóny.

9) ENERGETICKÝ ABSORBÉR EN355

9.1 Celková délka podsystému s energetickým absorbérem, který obsahuje táhlo, průmyslové konce a konektory, nesmí přesáhnout 2 m.
9.2 I při částečném otevření musí být energetický absorbér okamžitě vyřazen z provozu.
9.3 Při pádu nesmí být volný prostor, tzn. vzdálenost mezi nohama uživatele a první překážkou, menší než H v metrech, uvedená ve zvláštním návodu.

10) ZAŘÍZENÍ PROTI PÁDU S AUTOMATICKÝM UPÍNÁNÍM EN360

10.1 Zařízení proti pádu s funkcí automatického zablokování a automatický tlakový a upínací systém pro samo-vysunovací táhlo.
10.2 NEŽ DÁTE ZAŘÍZENÍ PROTI PÁDU NA ÚCHYT, PEČLIVĚ ZKONTROLUJTE:
10.2.1 Zda se samo-vysunovací táhlo rozvinuje a navinuje po celé své délce.
10.2.2 Zda funguje zablokování; zatáhněte prudce za samo-vysunovací táhlo: to se musí okamžitě zablokovat.
10.2.3 Zda je celé zařízení v dobrém stavu, že tam jsou všechny šrouby a závěrové nýty a že jsou správně upevněné.
10.2.4 Zda má vaše zařízení kontrolku pádu. Když je spuštěna, znamená to, že zařízení zastavilo pád a že bylo vystaveno velké tažné síle. V tom případě se musí zařízení vrátit výrobci nebo provést revize oprávněnou osobou.
10.3 LIMITY POUŽITÍ
10.3.1 Podívejte se na piktogramy v tomto návodu a na zařízení.
10.3.2 Nemůže zastavit uváznutí (zaprášené a zablácené výrobky).
10.3.3 V případě používání zařízení proti pádu s automatickým upínáním od úhlu většího než 40 stupňů až k horizontále bude asi potřeba připojit táhlo (Viz zvláštní návod) mezi konce vysunovacího táhla a proti-pádového uchycení výstroje.
10.3.4 Při pádu nesmí být volný prostor, tzn. vzdálenost mezi nohama uživatele a první překážkou, menší ne H v metrech uvedených ve zvláštním návodu.
10.3.5 Jestli vaše zařízení proti pádu s automatickým upínáním zahrnuje záchranné bubnové zdvihadlo, podívejte se do zvláštního návodu, abyste porozuměli jeho použití.
10.4. Pro zvýšení životnosti vašeho přístroje obraťte se na paragraf 4 a 5, kromě toho se doporučuje:
10.4.1 Nepouštějte lano, když je úplně rozvinuté, ale pomáhejte mu v navinutí do zařízení.
10.4.2 Nenechávejte lano venku, když ho nepoužíváte.

11) VÝSTROJ PROTI PÁDU EN361, PŘÍDRŽNÝ PÁS EN358 A PÁS S CHRÁNIČI STEHEN EN813

11.1 Výstroj proti pádu je systém k uchopení těla, který je určen k zastavení pádu.
11.2 Před použitím pásu s chrániči stehen nebo výstroje si je musí uživatel vyzkoušet, aby zkontroloval, zda má nastavenou svou velikost a zda mu nastavení poskytuje dostatečné pohodlí při užívání.
11.3 Je nezbytné pravidelně kontrolovat seřizovací a upevňovací části před a během použití.
11.4 Jestliže používáte pás nebo jestliže má vaše výstroj pás, je nutné si vybrat úchyt, který se nachází na úrovni vaší výšky nebo nad ní, při napojování přídržného táhla k práci. Napjaté přídržné táhlo musí být nastaveno tak, aby omezovalo vertikální pohyb maximálně o 0,60 m.

12) ÚCHYTY EN795

12.1 Je 5 tříd úchytů, jak je definuje norma EN795, které jsou tak či onak připojené ke konstrukci.
12.2.Třída A1: tvoří ji konstrukční kotvy sestrojené tak, aby mohly být připevněné na svislé, vodorovné a nakloněné plochy, jako jsou zdi, sloupy, překlady.
Třída A2: tvoří ji konstrukční kotvy sestrojené tak, aby mohly být upevněné na nakloněné střechy.
Třída B: přenosné provizorní úchytové zařízení.
Třída C: pohyblivý úchyt na vodorovně ohebném jistícím sloupu. (ne více než 15 stupňů vůči horizontále).
Třída D: pohyblivý úchyt na vodorovně pevném jistícím stojanu.
Třída E: uchycení za neživé těleso pro vodorovné plochy (ne více než 15 stupňů vůči horizontále).
12.3 V případě pevného zařízení má kompetentní instalatér za úkol ujistit se, že je nosná konstrukce slučitelná s vyvolanou silou a že způsob upevnění nenarušuje ani výkon, ani charakteristické vlastnosti všech částí.
12.4 V případě přenosného zařízení se musí pracovník odpovědný za jeho instalaci ujistit:
12.4.1 že je zařízení ve správné poloze vůči pracovišti
12.4.2 že je nosná konstrukce pevná a stabilní (Stativ)
12.4.3 že je tvar konstrukce a úchytné zařízení kompatibilní
12.5. CAPITAL SAFETY GROUP potvrzuje, že se úchytné zařízení shoduje s evropskou normou EN795 a že úspěšně prošlo předepsanými zkouškami.

13) ZÁCHRANNÉ ZAŘÍZENÍ ZVEDÁNÍM EN1496

13.1 Zařízení shodná s EN1496 jsou sestrojena pro záchranné operace, v žádném případě nesmí být používána k převozu osob nebo břemen.
13.2 Zařízení se smí používat jen v případě, že zvedání a klesání nebrání žádné překážky, nesmí se používat, jestliže jsou překážky nějakým způsobem nebezpečné.

14) ZÁCHRANNÁ VÝSTROJ EN1497 A ZÁCHRANNÝ POPRUH EN1498

14.1 Záchranná výstroj nebo popruh se smí používat jen v případě evakuace (v kombinaci se zařízením shodným s EN341) nebo záchrany (v kombinaci se zařízením shodným s EN1496) a v žádném případě jako součást systému zastavujícího pády.

15) HOROLEZECKÉ VYBAVENÍ, VÝSTROJ EN12277

15.1 Před použitím pásu s chrániči stehen nebo výstroje s pásem s chrániči stehen si musí uživatel vyzkoušet zavěšení na bezpečném místě, aby zkontroloval, že se jedná o jeho velikost a že nastavení poskytuje dostatečné pohodlí pro dané použití.

16) Přečtěte si prosím mimořádná doporučení spojená s vaším osobním ochranným zařízením ve zvláštním návodu, který jsme vám dodali.

*Zpùsobilá osoba: Osoba, která je znalá doporučení výrobce, jeho pokynù a jim vyráběných dílù a dokáže rozpoznat existující a předpověditelná rizika při řádném výběru, používání a údržbě ochrany proti pádu.

17) SLOVNÍČEK

1: Označení **2**: Velikost **3**: Evropská norma **4**: Rok výroby **5**: Měsíc výroby **6**: Číslo série **7**: Číslo dílu **8**: Typová zkouška CE uskutečněná kým **9**: Číslo složky kontrolující výrobu tohoto osobního ochranného zařízení **10**: Pozor: přečtěte si návod **11**: Délka **12**: Nit šití **13**: Spony **14**: Kabel **15**: Popruh **16**: spojovací materiál **17**: Lano **18**: Materiál **19**: Polyamid **20**: Polyester **21**: Polymer **22**: Elastomer **23**: Kevlar **24**: Aramidové vlákno **25**: Galvanizovaná ocel **26**: Ocel Inox **27**: Pozinkovaná ocel **28**: Hliníková slitina **25**: Odolnost při zlomení **30**: Maximální zátěž **31**: Tento výrobek se musí podrobit každoroční údržbě **32**: Instalace a seřízení **33**: Použití **34**: Táhněte **35**: Tlačte **36**: Otočte **37**: Otevřete **38**: Zavřete **39**: Nahoře **40**: Dole **41**: Napravo 42: Nalevo **43**: Stiskněte **44**: Pusťte **45**: Vsuňte **46**: Maximum **47**: Minimum **48**: Zvláštní návod **49**: Přečtěte si prosím obecný návod **50**: Třída **51:** Nylon **52:** Ocel **53:** Ocelové lano **54:** Nylon se skelným vláknem **55:** Spojovací články **56:** Očnice **57:** Napínáky **58:** Lanové příchytky **59:** Absorpční člen **60:** Pouzdro **61:** Lanové bubny **62**: Díl **63**: Vnitřní díly **64:** Bezpečnostní lano **65:** Háky **66:** Základna **67:** Sloup **68:** Lano Technora **69:** Lano Kernmantle **70:** Pouzdro **71:** Polyethylén **72:** D kroužek **73**: Zábrana proti pádu **74**: Pracovní poloha **75**: Omezení **76**: Záchrana **77**: Závěs **78**: Sériové číslo **79**: Kapacita **80**: Pokryto polyuretanem **80**: Popruhy **82**: Velký hák **83**: Karabina

1/ ΣΗΜΑΝΤΙΚΕΣ ΣΥΣΤΑΣΕΙΣ ΓΙΑ ΤΟΝ ΕΞΟΠΛΙΣΜΟ ΑΤΟΜΙΚΗΣ ΠΡΟΣΤΑΣΙΑΣ
1.1 Μη χρησιμοποιείτε τον παρόντα εξοπλισμό ασφαλείας, εκτός εάν έχετε λάβει την κατάλληλη εκπαίδευση από *εξειδικευμένο εκπαιδευτή (επαναλαμβάνετε όσο συχνά χρειάζεται). Επικοινωνήστε με την CAPITAL SAFETY για πληροφορίες σχετικά με την εκπαίδευση ή εάν έχετε απορίες σχετικά με τη χρήση του παρόντος εξοπλισμού. Η εκπαίδευση πρέπει να διεξάγεται χωρίς να εκτίθεται ο χρήστης σε κίνδυνο πτώσης. Η εκπαίδευση πρέπει να επαναλαμβάνεται τακτικά.
1.2 Σύστημα ή στοιχείο που έχει υποστεί πτώση ή για το οποίο υπάρχουν αμφιβολίες κατόπιν της εξέτασης, πρέπει να αποσυρθεί αμέσως για σέρβις. Η επαναχρησιμοποίησή του πρέπει να γίνει με την έγγραφη άδεια κατάλληλου υπεύθυνου και ειδικευμένου προσώπου.

1.3 Η εργασία σε μεγάλο υψόμετρο είναι επικίνδυνη. Μερικοί από τους ενδεχόμενους κινδύνους είναι οι ακόλουθοι: πτώση, αιώρηση/ παρατεταμένη αιώρηση, κρούση αντικειμένων και αναισθησία. Σε περίπτωση αναστολής πτώσης ή/ και κατάστασης διάσωσης (έκτακτης ανάγκης), ορισμένες ιατρικές περιπτώσεις ενδέχεται να επηρεάσουν την ασφάλειά σας. Οι ιατρικές περιπτώσεις που θεωρούνται επικίνδυνες για αυτού του είδους τη δραστηριότητα περιλαμβάνουν: καρδιοπάθειες, υψηλή πίεση, ίλιγγος, επιληψία, εξάρτηση από ναρκωτικά ή αλκοόλ, ψυχολογικές ασθένειες, περιορισμένη κίνηση των άκρων και προβλήματα ισορροπίας. Συνιστάται η αξιολόγηση από τον εργοδότη/ ιατρό σας, ούτως ώστε να καθοριστεί εάν είστε σε θέση να αντεπεξέλθετε στην κανονική χρήση και στη χρήση έκτακτης ανάγκης αυτού του εξοπλισμού.
1.4 Αυτό το προϊόν δεν πρέπει να χρησιμοποιηθεί για άλλο σκοπό πέραν αυτού που συνιστάται από τον κατασκευαστή και δεν πρέπει να αποκλίνει από τη χρήση για την οποία σχεδιάστηκε.
1.5 Όταν χρησιμοποιείτε το σύστημα ανακοπής πτώσης, για λόγους ασφαλείας, πρέπει να ελεγχθεί ο χώρος κάτω από την περιοχή εργασίας του χρήστη προς αποφυγή πρόσκρουσης με κάποιο εμπόδιο ή το έδαφος σε περίπτωση πτώσης.
1.6 Πριν από τη χρήση, βεβαιωθείτε ότι έχει καταρτιστεί σχέδιο διάσωσης ειδικά για τις συνθήκες χρήσης του συστήματος. Τα κατάλληλα μέτρα ασφαλείας πρέπει να ληφθούν για διάσωση εντός 20 λεπτών σε περίπτωση αναστολής πτώσης.
1.7 Η μέγιστη ικανότητα για αυτόν τον εξοπλισμό ατομικής προστασίας είναι για 1 μόνο άτομο (δεν αναγράφεται ειδική ειδοποίηση στο προϊόν). Μην υπερβαίνετε την ικανότητα φορτίου του Προσωπικού Προστατευτικού Εξοπλισμού (PPE), όπως απορροφητής ενέργειας, ολόσωμο μπουντριέ ή σύνδεσμοι.
1.8 Πριν από κάθε χρήση, πρέπει να βεβαιωθείτε απαραιτήτως ότι τηρούνται οι συστάσεις για χρήση κάθε στοιχείου, όπως αναφέρεται στα αντίστοιχα εγχειρίδια. Συνιστάται τα στοιχεία που χρησιμοποιείτε να προέρχονται από τον ίδιο κατασκευαστή ώστε να διασφαλιστεί η ακεραιότητα του προϊόντος και οι σταθερές επιδόσεις του.
1.9 Όταν είναι αυτό εφικτό, συνιστάται η παράδοση του συστήματος ή του στοιχείου προσωπικά στο χρήστη.
1.10 Αυτό το σύστημα ή το στοιχείο πρέπει να προσαρτηθεί σε κατάλληλο σημείο αγκύρωσης. Όταν είναι εφικτό, για προσάρτηση του συστήματος ανακοπής πτώσης, επιλέξτε σημείο αγκύρωσης που βρίσκεται ΠΑΝΩ από τη θέση του χρήστη, αποφεύγοντας σημεία για τα οποία υπάρχουν αμφιβολίες αντοχής. Οι μη εγκεκριμένες διατάξεις αγκίστρωσης πρέπει να έχουν φέρουσα ικανότητα 12 kN ανά άτομο. Χρησιμοποιείτε κατά προτίμηση τα δομικά στοιχεία στήριξης που προβλέπονται για αυτό το σκοπό (σύμφωνα με το πρότυπο EN795) ή σημεία αγκύρωσης των οποίων η αντοχή είναι ανώτερη των 1000 daN. Ο χρήστης πρέπει να μεριμνήσει ώστε να περιορίσει το ενδεχόμενο πτώσης (να προτιμάται η χρήση συστήματος με ζώνη συγκράτησης). Ο χρήστης πρέπει να αποφεύγει τους κινδύνους πτώσης αιώρησης και τη σύγκρουση με εμπόδια.
1.11 Κατά τη χρήση, πρέπει να ληφθούν όλα τα κατάλληλα μέτρα για την προστασία του συστήματος ή των στοιχείων από κινδύνους που σχετίζονται με το χειρισμό τους (κάψιμο, κόψιμο, κοφτερά άκρα, εκδορές, χημικές αλλοιώσεις, μπέρδεμα ή συστροφή των καλωδίων ή σχοινιών, ηλεκτρική αγωγιμότητα, καιρικές συνθήκες, κινήσεις εκκρεμούς λόγω πτώσης, κ.λπ.).
Τα άτομα που εργάζονται σε ύψος δεν πρέπει ποτέ να παραμένουν μόνα στο χώρο εργασίας, ακόμα και μετά από πτώση.
1.12 Δεν πρέπει να γίνει καμία τροποποίηση στο σύστημα ή στα στοιχεία χωρίς την έγγραφη συγκατάθεση του κατασκευαστή.
Η αντικατάσταση ή υποκατάσταση με στοιχεία ή υποσυστήματα που δεν έχουν εγκριθεί μπορεί να επηρεάσει τη συμμόρφωση του εξοπλισμού με τα πρότυπα ασφαλείας, την ακεραιότητα και την ασφάλεια του συστήματος, καθώς και την εγγύηση.
Οι εργασίες επιδιόρθωσης πρέπει να γίνονται σύμφωνα με τις διαδικασίες που καθορίζονται από τον κατασκευαστή.
1.13 Οι διανομείς, εγκαταστάτες ή μεταπωλητές αυτού του εξοπλισμού ανακοπής πτώσης πρέπει να διασφαλίσουν ότι το εγχειρίδιο παρέχεται στη γλώσσα της χώρας όπου πωλείται το προϊόν.
1.14 Ανατρέξτε στους εθνικούς ή διεθνείς ισχύοντες κανονισμούς για πληροφορίες σχετικά με τον εξοπλισμό προστασίας από πτώση (ανακοπής και συγκράτησης), καθώς και τα σχετικά συστήματα ή στοιχεία.
1.15 Σε αυτό το εγχειρίδιο παρέχονται ορισμένα παραδείγματα ακατάλληλης χρήσης, καθώς και στο ειδικό εγχειρίδιο για τον εξοπλισμό ατομικής προστασίας που διαθέτετε. Ωστόσο, πρέπει να επισημανθεί ότι υπάρχουν και άλλες ακατάλληλες χρήσεις πέραν αυτών και ότι σε περίπτωση αμφιβολίας πρέπει να επικοινωνήσετε με την CAPITAL SAFETY.
1.16 Αυτό το προϊόν καλύπτεται από εγγύηση 1 έτους έναντι αστοχίας υλικού ή κατασκευαστικού ελαττώματος. Από την εγγύηση εξαιρούνται τα παρακάτω: φθορά από κανονική χρήση, διάβρωση, τροποποιήσεις ή ανακατασκευές, κακή αποθήκευση, κακή συντήρηση, βλάβες λόγω ατυχήματος, αμέλειες, χρήσεις για τις οποίες δεν προορίζεται το προϊόν.
1.17 Η CAPITAL SAFETY δεν είναι υπεύθυνη για άμεσες, έμμεσες, συνεπαγόμενες ή άλλες ζημίες που προκύπτουν από τη χρήση αυτών των προϊόντων.
1.18 Αν δεν καταλαβαίνετε αυτό το εγχειρίδιο ή το ειδικό εγχειρίδιο για το προϊόν σας, δεν πρέπει να χρησιμοποιήσετε το προϊόν και πρέπει να επικοινωνήσετε με την CAPITAL SAFETY.

2 / ΣΥΝΔΕΣΗ ΣΕ ΣΚΕΥΗ ΑΝΑΚΟΠΗΣ ΠΤΩΣΗΣ
2.1 Ένα ολόσωμο μπουντριέ είναι η μοναδική επιτρεπόμενη συσκευή συγκράτησης σώματος που μπορεί να χρησιμοποιηθεί με ένα σύστημα ανακοπής πτώσης. Η σύνδεση ενός συστήματος ανακοπής πτώσης (EN353-1, EN353-2, EN355 ή EN360) σε σκευή πρέπει να πραγματοποιείται ΥΠΟΧΡΕΩΤΙΚΑ και ΑΠΟΚΛΕΙΣΤΙΚΑ από τα πάνω σημεία ραχιαίων, στερνικών ή θωρακικών αγκιστρώσεων. Αυτά τα σημεία μπορούν να χρησιμεύσουν επίσης στη σύνδεση καθελκυστήρα ή ανυψωτικού συστήματος διάσωσης (EN1496). Αυτά τα σημεία επισημαίνονται με το κεφαλαίο γράμμα «A» όταν είναι ανεξάρτητα ή με την ένδειξη «A /2» ή «A» όταν πρέπει να συνδεθούν 2 σημεία.
2.2 Τα χαμηλά σημεία αγκύρωσης πλάγιας τοποθέτησης μιας ζώνης ή μιας σκευής με ζώνη πρέπει να χρησιμοποιούνται ΑΠΟΚΛΕΙΣΤΙΚΑ για τη σύνδεση συστήματος συγκράτησης στη θέση εργασίας (EN358) και ΠΟΤΕ για τη σύνδεση συστήματος ανακοπής πτώσης.
2.3 Το χαμηλό σημείο αγκύρωσης μιας ζώνης με περικνημίδες ή μιας σκευής που φέρει ζώνη με περικνημίδες πρέπει να χρησιμοποιείται ΑΠΟΚΛΕΙΣΤΙΚΑ για τη σύνδεση συστήματος συγκράτησης στη θέση εργασίας (EN358), καθελκυστήρα (EN341) ή ανυψωτικής διάταξης διάσωσης (EN1496) και ΠΟΤΕ για τη σύνδεση συστήματος ανακοπής πτώσης.
2.4 Αν χρησιμοποιείτε μόνο ζώνη, μπορεί να χρειαστεί να συμπληρώσετε το σύστημα συγκράτησης στη θέση εργασίας με μια προστατευτική διάταξη κατά των πτώσεων από ψηλά.

GR

3/ ΣΥΝΤΗΡΗΣΗ ΚΑΙ ΑΠΟΘΗΚΕΥΣΗ
Η συντήρηση και η αποθήκευση του συστήματος ή του στοιχείου παίζουν πρωταρχικό ρόλο στην ακεραιότητα των στοιχείων και κατά συνέπεια στην ασφάλεια του χρήστη. Πρέπει να τηρείτε σχολαστικά τις παρακάτω συστάσεις:
3.1 Καθαρίζετε τα πλαστικά και μεταλλικά μέρη με στεγνό πανί. Καθαρίζετε τα υφασμάτινα υλικά και τους ιμάντες με σαπουνόνερο (με θερμοκρασία έως 40°). Στεγνώνετε το επιπλέον νερό με ένα καθαρό πανί. ΜΗ βουτάτε τις Μονάδες Αναστολής Πτώσης σε νερό. Οι ιμάντες μπορούν να απολυμανθούν σκουπίζοντας με απαλό διάλυμα στείρου απολυμαντικού. Τα μεταλλικά τμήματα καθαρίζονται με μη καυστικό διάλυμα όταν χρειάζεται. Καθαρίζετε το γράσο, το βερνίκι και τους ρύπους από το συρματόσχοινο σκουπίζοντας με ένα καθαρό, στεγνό πανί.
3.2 Αφήστε τα στοιχεία να στεγνώσουν σε αερισμένο χώρο, μακριά από άμεση φλόγα ή πηγές θερμότητας. Το ίδιο ισχύει επίσης για τα στοιχεία που έχουν υγρανθεί κατά τη χρήση τους.
3.3 Αποθηκεύστε το σύστημα ή το στοιχείο σε χώρο και σε συνθήκες που διασφαλίζουν την ακεραιότητά του: μακριά από υγρασία και υπεριώδη ακτινοβολία, σε μη διαβρωτική ατμόσφαιρα, μακριά από χαμηλές ή υψηλές θερμοκρασίες, όπου προστατεύονται από πιθανά κοψίματα ή κραδασμούς.
3.4 Μεταφέρετε το σύστημα ή το στοιχείο σε συσκευασία που το προστατεύει από ενδεχόμενα κοψίματα, την υγρασία ή την υπεριώδη ακτινοβολία. Αποφεύγετε τις διαβρωτικές ατμόσφαιρες, τις χαμηλές ή υψηλές θερμοκρασίες.

4/ ΣΥΧΝΟΤΗΤΑ ΕΠΙΘΕΩΡΗΣΗΣ:
4.1 Η περιοδική εξέταση είναι απαραίτητη για να διασφαλιστεί η ασφάλεια του χρήστη. Αυτή η επιθεώρηση διασφαλίζει την αποτελεσματικότητα και την καλή λειτουργία του συστήματος ή του στοιχείου. Πρέπει να συμπληρώνετε και να τηρείτε προσεκτικά το αναγνωριστικό δελτίο, σημειώνοντας τους περιοδικούς ελέγχους.
4.2 Διάρκεια ζωής: Η συχνότητα των περιοδικών επιθεωρήσεων πρέπει να λαμβάνει υπόψη παράγοντες όπως τη νομοθεσία, τον τύπο του εξοπλισμού, τη συχνότητα χρήσης και τις περιβαλλοντικές συνθήκες. Σε κάθε περίπτωση, το σύστημα ή το στοιχείο πρέπει να εξετάζεται τουλάχιστον μία φορά το χρόνο από αρμόδιο πρόσωπο, εξουσιοδοτημένο από τον υπεύθυνο της επιχείρησης (ή διορισμένο στο πλαίσιο της ισχύουσας νομοθεσίας της χώρας) το οποίο και θα αποφασίζει αν υφίστανται λόγοι για την επαναφορά σε υπηρεσία ή απόσυρση, ή την καταστροφή. Αυτό το άτομο πρέπει να επικοινωνήσει με την CAPITAL SAFETY για να λάβει σχετικές πληροφορίες σχετικά με τη διάρκεια ζωής του συστήματος ή του στοιχείου.
4.3 Οι ακραίες συνθήκες εργασίας (δύσκολες περιβαλλοντικές συνθήκες, παρατεταμένη χρήση, κλπ) ενδέχεται να απαιτούν αυξημένη συχνότητα επιθεωρήσεων.
4.4 Όποιο αρμόδιο πρόσωπο που έχει καθοριστεί από τον υπεύθυνο της επιχείρησης έχει αμφιβολίες σχετικά με την επαναφορά του συστήματος ή του στοιχείου στην ενεργό χρήση (εξαιρετικά περίπλοκο σύστημα, κρυφός μηχανισμός, κ.λπ.) πρέπει να επικοινωνήσει με τον κατασκευαστή ο οποίος θα του υποδείξει τα κατάλληλα άτομα για αυτή την εργασία.
4.5 Κατά τη διάρκεια της επιθεώρησης, πρέπει να ελεγχθεί ότι οι σημάνσεις στο σύστημα ή το στοιχείο είναι ευανάγνωστες.

5/ ΣΥΝΔΕΤΗΡΕΣ EN362
5.1 Συνδετήρας είναι μια διάταξη που ανοίγει με μια ασφάλεια μεταξύ των στοιχείων, και ο οποίος προσφέρει στο χρήστη έναν τρόπο για τη συναρμογή του συστήματος, ώστε να είναι δυνατή η άμεση ή έμμεση σύνδεση σε σημείο αγκύρωσης.
5.2 Κατά τη σύνδεση του καραμπινέρ, ελέγξτε ότι το σύστημα ασφάλισης βρίσκεται στη σωστή θέση.
5.3 Ο συνδετήρας πρέπει να λειτουργεί συνεχώς ακολουθώντας το μεγάλο άξονα χωρίς να αγγίζει την εξωτερική δομή.
5.4 Οι συνδετήρες που διαθέτουν χειροκίνητη ασφάλεια δεν πρέπει να χρησιμοποιούνται στην περίπτωση που ο χρήστης πρέπει να τους ανοίγει και να τους κλείνει πολλές φορές στη διάρκεια της ημέρας.
5.5 Δεν πρέπει να χρησιμοποιείται ποτέ καραμπινέρ στο επίπεδο της αγκράφας.
5.6 Οι συνδετήρες γρήγορης ζεύξης (κλάσης Q) πρέπει να χρησιμοποιούνται μόνο για συνδέσεις που δεν είναι ιδιαίτερα συχνές.
5.7 Οι συνδετήρες γρήγορης ζεύξης (κλάσης Q) είναι ασφαλείς αν ο κινητός δακτύλιος είναι εντελώς βιδωμένος. Δεν θα πρέπει να είναι ορατό κανένα τεμάχιο.
5.8 Υλικό: Δείτε το συνδετήρα
5.9 Άνοιγμα: Δείτε το συνδετήρα
5.10 Πρέπει να λαμβάνετε υπόψη το μήκος του συνδετήρα όταν χρησιμοποιείται σε σύστημα ανακοπής πτώσης, στο βαθμό που πρόκειται να επηρεάσει το ύψος της πτώσης.
5.11 Ορισμένες συνθήκες μπορεί να μειώσουν την αντοχή του συνδετήρα, κυρίως όταν συνδέεται σε μεγάλους ιμάντες, ή σε άκαμπτες αγκυρώσεις που περνούν μέσα από το καραμπινέρ και είναι πάνω από το άνοιγμα τους.

6/ ΚΑΘΕΛΚΥΣΤΗΡΕΣ EN341
6.1 Οι καθελκυστήρες είναι διατάξεις για την εκκένωση του προσωπικού. Πρέπει να θεωρηθούν ως ΕΞΟΠΛΙΣΜΟΣ ΑΣΦΑΛΕΙΑΣ και να χρησιμοποιούνται ως τέτοιος. Σε καμία περίπτωση δεν πρέπει να χρησιμοποιηθούν για τη μεταφορά ατόμων ή φορτίων και δεν πρέπει να χρησιμοποιούνται σε λειτουργίες για τις οποίες δεν έχουν σχεδιαστεί.
6.2 Η επιλογή του σημείου αγκύρωσης πρέπει να μελετηθεί με επιμέλεια, λαμβάνοντας υπόψη:
6.2.1 Τη θέση του, η οποία πρέπει να επιτρέπει την άνετη πρόσδεση του ιμάντα μασχάλης ΧΩΡΙΣ ΝΑ ΕΠΙΤΡΕΠΕΙ ΤΗΝ ΕΛΑΧΙΣΤΗ ΕΛΕΥΘΕΡΗ ΠΤΩΣΗ. Συνεπώς, πρέπει να τοποθετείται κάτω από το χρήστη.
6.2.2 Την πρόσβαση, η οποία πρέπει να είναι αρκετά ελεύθερη και να παραμένει διαθέσιμη πάντα.
6.2.3 Διόδο εκκένωσης που δεν πρέπει να παρεμποδίζεται από αντικείμενα που μπορεί να εμποδίσουν την κατάβαση ή να τραυματίσουν το χρήστη.
6.3 Επίσης συνιστάται η σηματοδότηση της περιοχής εκκένωσης και η απαγόρευση αποθήκευσης υλικών.
6.4 Αν ο καθελκυστήρας πρόκειται να χρησιμοποιηθεί από πολλά άτομα, συνιστάται να εξεταστεί ότι η θέση του είναι κατάλληλη για το καθένα.
6.5 Σε περίπτωση μόνιμης εγκατάστασης σε εξωτερικό χώρο ή σε χώρο όπου επικρατεί υγρασία, πρέπει να υπάρξει πρόβλεψη για επαρκές: κάλυμμα, στέγαση, κ.λπ.

7/ ΚΙΝΗΤΟΙ ΑΝΑΚΟΠΤΕΣ ΠΤΩΣΗΣ ΣΕ ΑΚΑΜΠΤΟ EN353-1 ή ΕΥΚΑΜΠΤΟ EN353-2 ΣΤΗΡΙΓΜΑ ΑΣΦΑΛΙΣΗΣ
7.1 Ο κινητός ανακόπτης κινείται κατά μήκος του στηρίγματος ασφάλισης, συνοδεύει το χρήστη χωρίς ανάγκη για χειροκίνητη παρέμβαση κατά την μετατόπιση σε άλλη θέση προς τα επάνω ή προς τα κάτω και μπλοκάρει αυτόματα στο στήριγμα ασφάλισης σε περίπτωση πτώσης.
7.2 Η οριζόντια απόσταση μεταξύ του άκαμπτου στηρίγματος ασφάλισης και του σημείου σύνδεσης της σκευής περιορίζεται από το συνδετήρα (ή τους συνδετήρες) που παρέχεται με τον κινητό ανακόπτη. ΔΕΝ πρέπει να ποτέ να προσθέτετε συμπληρωματικούς συνδέσμους ή ιμάντες, τα οποία μπορεί να αυξήσουν αυτή την απόσταση.
7.3 Μπορεί να χρησιμοποιηθεί μόνο ο συνιστώμενος τύπος άκαμπτης ασφάλισης.
7.4 Αν παρέχεται πλήρες σύστημα, δεν είναι δυνατή η αντικατάσταση ή η τροποποίηση των στοιχείων.
7.5 Συνιστάται η χρήση πρόσθιου σημείου αγκύρωσης της σκευής.
7.6 Πριν από την ανύψωση, επαληθεύστε ότι ο ανακόπτης μπλοκάρει αυτόματα και επιχειρήστε χειροκίνητα μια συνθήκη πτώσης. Είναι σημαντικό να διασφαλίσετε την παρουσία πάνω ή κάτω στόπερ στο στήριγμα ασφάλισης.
7.7 Προδιαγραφή EN353-1: Με μάζα 100 Kg και σε συνθήκη με συντελεστή πτώσης 2 (η πιο δυσμενής πτώση), η ελάχιστη απαιτούμενη απόσταση κάτω από τα πόδια του χρήστη είναι 2 μέτρα. Για να γίνει αυτό για τα πρώτα 2 μέτρα, ο χρήσης δεν μπορεί να προστατευθεί από πτώσεις στο έδαφος, συνεπώς πρέπει να ληφθούν πρόσθετες προφυλάξεις κατά την ανάβαση ή κατάβαση.
7.7.1 Το άκαμπτο στήριγμα ασφάλισης πρέπει να συναρμολογηθεί από καταρτισμένο πρόσωπο.
7.8 Προδιαγραφή EN353-2: Σε περίπτωση πτώσης, η απόσταση μεταξύ των ποδιών του χρήστη και του πρώτου εμποδίου δεν πρέπει να είναι κάτω από H μέτρα, όπως υποδεικνύεται στο ειδικό εγχειρίδιο.

8/ ΙΜΑΝΤΕΣ EN354 και ΙΜΑΝΤΕΣ ΣΥΓΚΡΑΤΗΣΗΣ ΣΤΗ ΘΕΣΗ EN358
8.1 Το συνολικό μήκος του υποσυστήματος με ιμάντα που περιλαμβάνει απορροφητή ενέργειας, τα κατασκευασμένα άκρα και οι συνδετήρες δεν πρέπει να ξεπερνούν τα 2 μέτρα (συνδετήρες EN362 συν ιμάντας EN354 συν απορροφητής ενέργειας EN355 συν συνδετήρας EN362).
8.2 Ιμάντας χωρίς απορροφητή ενέργειας δεν πρέπει να χρησιμοποιείται ως σύστημα ανακοπής πτώσης.
8.3 Ένας ιμάντας μπορεί να χρησιμοποιηθεί σε συγκράτηση με την προϋπόθεση ότι το μήκος του αποτρέπει το άτομο να εισέλθει σε περιοχές όπου υπάρχει κίνδυνος πτώσης.

9/ ΑΠΟΡΡΟΦΗΤΗΣ ΕΝΕΡΓΕΙΑΣ EN355
9.1 Το συνολικό μήκος του υποσυστήματος με απορροφητή ενέργειας που περιλαμβάνει ένα ιμάντα, κατασκευασμένα άκρα και συνδέσμους δεν πρέπει να υπερβαίνει τα 2 μέτρα.
9.2 Το άνοιγμα, ακόμα και εν μέρει, του απορροφητή ενέργειας πρέπει να συνεπάγεται αυτόματα απόρριψή του.
9.3 Σε περίπτωση πτώσης, η απόσταση μεταξύ των ποδιών του χρήστη και του πρώτου εμποδίου, δεν πρέπει να είναι κάτω από H μέτρα, όπως υποδεικνύεται στο ειδικό εγχειρίδιο.

10/ ΑΝΑΚΟΠΤΕΣ ΑΥΤΟΜΑΤΗΣ ΑΝΑΤΥΛΙΞΗΣ EN360
10.1 Ανακόπτης με λειτουργία αυτόματης εμπλοκής και αυτόματο σύστημα τάνυσης και ανατύλιξης για τον περιελισσόμενο ιμάντα.
10.2 ΠΡΙΝ ΠΡΟΣΑΡΤΗΣΕΤΕ ΤΟΝ ΑΝΑΚΟΠΤΗ ΣΤΟ ΣΗΜΕΙΟ ΑΓΚΥΡΩΣΗΣ, ΕΠΙΒΕΒΑΙΩΣΤΕ ΤΑ ΕΞΗΣ:
10.2.1. Ότι ο επανατυλισσόμενος ιμάντας ξετυλίγεται και τυλίγεται φυσιολογικά, σε όλο το μήκος του.
10.2.2. Ότι η λειτουργία της εμπλοκής ενεργοποιείται όταν τραβάτε απότομα τον περιελισσόμενο ιμάντα: θα πρέπει να μπλοκάρει αυτόματα.
10.2.3. Ότι το συγκρότημα της διάταξης βρίσκεται σε άρτια κατάσταση και ότι υπάρχει και είναι σωστά στερεωμένη κάθε βίδα και πιρτσίνι.
10.2.4. Αν η διάταξη διαθέτει δείκτη πτώσης και ο δείκτης ανάβει, αυτό δηλώνει ότι η διάταξη ανέκοψε πτώση ή ότι δέχτηκε σημαντική δύναμη εφελκυσμού. Σε αυτή την περίπτωση, η διάταξη πρέπει να επιστραφεί στον κατασκευαστή ή στον εξουσιοδοτημένο τεχνικό επισκευής για εξέταση.
10.3 ΠΕΡΙΟΡΙΣΜΟΣ ΧΡΗΣΗΣ
10.3.1 Δείτε τα εικονογράμματα που περιλαμβάνονται σε αυτό το εγχειρίδιο καθώς και στο εγχειρίδιο της διάταξης.
10.3.2 Δεν μπορεί να σταματήσει βύθιση (κονίες ή ιλύς).
10.3.3 Σε περίπτωση χρήσης ανακόπτη αυτόματης ανατύλιξης σε γωνία μεγαλύτερη από 40° μέχρι σε οριζόντια θέση, ίσως χρειαστεί να προσθέσετε ιμάντα (Δείτε το ειδικό εγχειρίδιο) μεταξύ του άκρου του επανατυλισσόμενου ιμάντα και του σημείου αγκύρωσης του ανακόπτη της σκευής.
10.3.4 Σε περίπτωση πτώσης, η απόσταση μεταξύ των ποδιών του χρήστη και του πρώτου εμποδίου δεν πρέπει να είναι κάτω από H μέτρα, όπως υποδεικνύεται στο ειδικό εγχειρίδιο.
10.3.5 Αν ο ανακόπτης αυτόματης ανατύλιξης περιλαμβάνει βαρούλκο διάσωσης, δείτε το ειδικό εγχειρίδιο για να κατανοήσετε τη χρήση του.
10.4 Για να βελτιώσετε τη διάρκεια ζωής της διάταξης, δείτε τις παραγράφους 4 και 5. Επίσης συνιστάται:
10.4.1 ΝΑ ΜΗΝ αφήνετε το καλώδιο όταν έχει ξετυλιχθεί εντελώς αλλά να το καθοδηγείτε κατά το τύλιγμα στον ανακόπτη.
10.4.2 ΝΑ ΜΗΝ αφήνετε το καλώδιο να βγει προς τα έξω όταν δεν χρησιμοποιείται.

11/ ΣΚΕΥΗ ΑΝΑΚΟΠΗΣ ΠΤΩΣΗΣ EN361, ΖΩΝΗ ΕΝΤΟΠΙΣΜΟΥ ΣΤΗ ΘΕΣΗ EN358 και ΖΩΝΗ ΜΕ ΠΕΡΙΚΝΗΜΙΔΕΣ EN813
11.1 Η σκευή ανακοπής πτώσης είναι ένα σύστημα πρόσδεσης του σώματος που προορίζεται για την ανακοπή της πτώσης.
11.2 Πριν από τη χρήση ζώνης με περικνημίδες ή σκευής, ο χρήστης πρέπει να προβεί σε δοκιμή για να βεβαιωθεί ότι το μέγεθος έχει προσαρμοστεί και ότι η ρύθμιση παρέχει αποδεκτό επίπεδο άνεσης για την προβλεπόμενη χρήση.
11.3 Επιβάλλεται ο τακτικός έλεγχος των στοιχείων ρύθμισης και στερέωσης πριν και κατά τη διάρκεια της χρήσης.
11.4 Αν χρησιμοποιείται ζώνη ή αν η σκευή διαθέτει ζώνη, πρέπει να επιλέξετε σημείο αγκύρωσης που βρίσκεται στο επίπεδο της μέσης ή από πάνω για τη σύνδεση του ιμάντα συγκράτησης στη θέση εργασίας. Όταν ο ιμάντας είναι τεντωμένος, πρέπει να ρυθμίζεται έτσι ώστε να περιορίζει την κάθετη μετατόπιση στα 0,60 μέτρα το μέγιστο.

12/ ΣΗΜΕΙΑ ΑΓΚΥΡΩΣΗΣ EN795
12.1 Υπάρχουν 5 κλάσης σημείων αγκύρωσης, που καθορίζονται στο πρότυπο EN795, και τα οποία συνδέονται με διάφορους τρόπους σε μια δομή.
12.2 Κλάση A1: Αποτελείται από δομικά στοιχεία στήριξης που έχουν σχεδιαστεί για στερέωση πάνω σε κατακόρυφες, οριζόντιες και κεκλιμμένες επιφάνειες, όπως τοίχους, πυλώνες και πρέκια.
Κλάση A2: Αποτελείται από δομικά στοιχεία στήριξης που έχουν σχεδιαστεί για στερέωση σε κεκλιμμένες στέγες.
Κλάση B: Φορητή διάταξη προσωρινής αγκύρωσης.
Κλάση C: Κινητό σημείο αγκύρωσης στο οριζόντιο εύκαμπτο στήριγμα ασφάλισης. (Όχι πάνω από 15° από την οριζόντια θέση)
Κλάση D: Κινητό σημείο αγκύρωσης στο οριζόντιο άκαμπτο στήριγμα ασφάλισης.
Κλάση E: Αγκυρώσεις σε σταθερό πλαίσιο για οριζόντια επιφάνεια (Όχι πάνω από 15° από την οριζόντια θέση)
12.3 Σε περίπτωση σταθερής διάταξης, ο αρμόδιος εγκαταστάτης έχει καθήκον να διασφαλίσει ότι η φέρουσα δομή είναι συμβατή με τις παραγόμενες προσπάθειες και ότι ο τρόπος στερέωσης δεν πρόκειται να επηρεάσει τις επιδόσεις και τα χαρακτηριστικά των στοιχείων.
12.4 Σε περίπτωση φορητής διάταξης, ο υπεύθυνος για την τοποθέτηση πρέπει να διασφαλίσει τα παρακάτω:
12.4.1 Την κατάλληλη θέση της διάταξης σε σχέση με την περιοχή εργασίας.
12.4.2 Την αντοχή της φέρουσας δομής καθώς και την ευστάθειά της (τρίποδο)
12.4.3 Τη συμβατότητα μεταξύ του σχήματος της δομής και της διάταξης αγκύρωσης.
12.5 Η CAPITAL SAFETY GROUP διαβεβαιώνει ότι η παρεχόμενη διάταξη συμμορφώνεται με το ευρωπαϊκό πρότυπο EN795 και ότι έχει υποβληθεί επιτυχώς στις δοκιμές που περιγράφονται στο παρόν.

13/ ΔΙΑΤΑΞΕΙΣ ΔΙΑΣΩΣΗΣ ΜΕ ΑΝΥΨΩΣΗ EN1496
13.1 Οι διατάξεις που συμμορφώνονται με το πρότυπο EN1496 έχουν σχεδιαστεί για λειτουργίες διάσωσης και δεν πρέπει σε καμία περίπτωση να χρησιμοποιηθούν για τη μεταφορά ατόμων ή φορτίου.
13.2 Οι διατάξεις δεν πρέπει να χρησιμοποιηθούν παρά μόνο αν η ανύψωση ή η κατάβαση μπορούν να πραγματοποιηθούν χωρίς εμπόδια, και δεν πρέπει να χρησιμοποιηθούν αν τα εμπόδια θέτουν κίνδυνο.

14/ ΣΚΕΥΗ ΔΙΑΣΩΣΗΣ EN1497 και ΙΜΑΝΤΕΣ ΔΙΑΣΩΣΗΣ EN1498
14.1 Η σκευή ή ο ιμάντας διάσωσης πρέπει να χρησιμοποιείται μόνο σε περιστατικά εκκένωσης (σε συνδυασμό με διάταξη που συμμορφώνεται με το πρότυπο EN341) ή διάσωσης (σε συνδυασμό με διάταξη που συμμορφώνεται με το πρότυπο EN1496) και σε καμία περίπτωση δεν πρέπει να χρησιμοποιείται ως μέρος ενός συστήματος ανακοπής πτώσης.

15/ ΕΞΟΠΛΙΣΜΟΣ ΑΝΑΒΑΣΗΣ ΚΑΙ ΚΛΙΜΑΚΩΝ, ΣΚΕΥΗ EN 12277
15,1 Πριν από τη χρήση ζώνης με περικνημίδες ή σκευής που φέρει ζώνη με περικνημίδες, ο χρήστης πρέπει να προβεί σε δοκιμή αιώρησης στο χώρο για να βεβαιωθεί ότι το μέγεθος έχει προσαρμοστεί και ότι η ρύθμιση παρέχει αποδεκτό επίπεδο άνεσης για την προβλεπόμενη χρήση.

16/ Για συγκεκριμένες συστάσεις που αφορούν τον εξοπλισμό ατομικής προστασίας που διαθέτετε, διαβάστε το ανάλογο εγχειρίδιο που παρέχεται.
* Εξειδικευμένος εκπαιδευτής: Ένα άτομο που γνωρίζει τις συστάσεις, τις οδηγίες και τα προϊόντα του κατασκευαστή και που είναι σε θέση να αναγνωρίσει τους υπάρχοντες και τους ενδεχόμενους κινδύνους στην κανονική επιλογή, χρήση και συντήρηση της προστασίας από πτώση.

17/ ΕΠΕΞΗΓΗΣΕΙΣ
1: Σήμανση **2**: Μέγεθος **3**: Ευρωπαϊκό πρότυπο **4**: Έτος κατασκευής **5**: Μήνας κατασκευής **6**: Αριθμός σειράς **7**: Αριθμός παρτίδας **8**: Εξέταση CE που διενεργήθηκε για **9**: Αριθμός φορέα που ελέγχει την κατασκευή αυτού του εξοπλισμού ατομικής προστασίας **10**: Προσοχή: διαβάστε το εγχειρίδιο **11**: Μήκος **12**: Ράμμα **13**: Αγκράφα **14**: Καλώδιο **15**: Ιμάντας **16**: Σιδηρικά I **17**: Σχοινί **18**: Υλικό **19**: Πολυαμίδη **20**: Πολυεστέρας **21**: Πολυμερές **22:** Ελαστομερές **23**: Kevlar **24**: Ίνες αραμιδίου **25**: Γαλβανισμένος χάλυβας **26**: Ανοξείδωτος χάλυβας **27**: Χάλυβας με επίστρωση ψευδαργύρου **28**: Κράμα αλουμινίου **29**: Αντοχή θραύσης **30**: Μέγιστο φορτίο **31**: Για το προϊόν πρέπει να διεξάγονται εργασίες συντήρησης μία φορά το χρόνο **32**: Τοποθέτηση και ρύθμιση **33**: Χρήση **34**: Τράβηγμα **35**: Σπρώξιμο **36**: Στροφή **37**: Άνοιγμα **38**: Κλείσιμο **39**: Πάνω 40: Κάτω **41**: Δεξιά **42**: Αριστερά **43**: Πάτημα **44**: Χαλάρωση **45**: Εισαγωγή **46**: Μέγιστο **47**: Ελάχιστο **48**: Ειδικό εγχειρίδιο **49**: Διαβάστε το γενικό εγχειρίδιο **50**: Κλάση **51:** Νάιλον **52:** Χάλυβας **53:** Συρματόσχοινο **54:** Νάιλον ενισχυμένο με γυαλί **55:** Κρίκοι **56:** Σύνδεσμοι **57:** Εντατήρες **58:** Κλιπ Καλωδίων **59:** Απορροφητής Ενέργειας: **60:** Πλαίσιο **61:** Τύμπανα Καλωδίου **62:** Στοιχείο **63:** Εσωτερικά Στοιχεία **64:** Σχοινί επικοινωνίας **65:** Άγκιστρα **66:** Βάση **67:** Ιστός **68:** Σχοινί Technora **69:** Σχοινί Kernmantle **70:** Περίβλημα **71:** Πολυαιθυλένιο **72:** Κρίκος D **73:** Αναστολή Πτώσης **74:** Διάταξη Εργασίας **75:** Διάταξη Συγκράτησης **76:** Διάσωση **77:** Αιώρηση **78:** Αριθμός Μοντέλου **79:** Αντοχή **80:** Με επικάλυψη πολυουρεθάνης **81:** Ιμάντας **82:** Μεγάλο Άγκιστρο **83:** Άγκιστρο Ανάρτησης

1./ FONTOS AJÁNLÁSOK AZ ÖSSZES Egyéni Védőfelszerelésre (EVF)

1.1. Csak abban az esetben használja ezt a biztonsági eszközt, ha *kompetens oktató képzésben részesítette (szükség szerinti gyakorisággal ismételendő). Ha kérdései vannak az eszközzel kapcsolatban, kérjen az oktatással kapcsolatos információt a CAPITAL SAFETY-tõl. Az oktatás során az oktatott személy nem tehető ki a leesés kockázatának. Az oktatást rendszeresen meg kell ismételni. kell ezen felszerelés jellemzőit, alkalmazásának korlátait, és a helytelen használat következményeit.

A felhasználónak minden egyes használat előtt vizuális ellenőrzést kell végeznie annak érdekében, hogy meggyőződjön arról, hogy a felszerelés használatra tökéletes állapotban van. Meg kell állapítania a hiányosságokat, a deformálódást, a korróziót, az erős akadásokat, és a súrlódó részeket a rendszer vagy az alkatrész fémrészein. Ezen túlmenően meg kell állapítania a rendszer vagy az alkatrész textil-részeinek hiányosságát, szakadásait, kiégéseit, az elszakadt szálakat, jelentős kopásukat, színváltozásukat vagy rugalmatlanságukat.

1.2. Egy leesést elszenvedett rendszert vagy alkatrészt, vagy melynek vizsgálata kétséget ébreszt, azonnal ki kell vonni a használatból. Kizárólag szakképzett és felhatalmazott személy dönthet írásban az ismételt használatba vételéről.

1.3. A magasban való munkavégzés eleve kockázattal jár. Néhány kockázatot felsorolunk az alábbiakban, de ez nem a teljes lista: lezuhanás, függés/hosszantartó függés, csapódó tárgyak és eszméletvesztés. A zuhanásgátló rendszer esetleges működés és/vagy a rákövetkező mentés során, az egyéni egészségi állapot bizonyos esetekben befolyásolhatja a biztonságot. Az ezen tevékenységre kockázatot jelentõ egészségi állapotok, a teljesség igénye nélkül, a következõk: szívbetegség, magas vérnyomás, szédülés, epilepszia, drog- és alkoholfüggőség, pszichiátriai betegség, végtagok működési problémái és egyensúlyzavar. Ajánljuk, hogy a munkaadó/orvos határozza meg a munkavállaló alkalmasságát ezen eszköz normál és kényszerhelyzetben történő használatára.

1.4. Ez a termék nem használható a gyártó által javasolt felhasználási területen kívül, és nem szabad eredeti felhasználásától eltérő célra használni.

1.5. Ha leesés elleni rendszer kerül felhasználásra, a biztonsága érdekében a munkaterületen, vagy ahol éppen a felhasználó tartózkodik, fontos ellenőrizni a felhasználó alatt rendelkezésre álló tér magasságát a leesés esetén akadályba vagy talajba ütközés elkerülése érdekében.

1.6. Minden használat előtt győződjön meg az ahhoz a helyzethez igazított mentési terv kidolgozásáról, melyben a rendszer felhasználásra kerül. Az eszköz használata előtt meg kell tervezni, hogyan biztosítható a zuhanásgátló rendszer mûködése esetén 20 percen belül mentés.

1.7. Az ennél a EVF-nél alkalmazható maximális terhelés egyetlen személyre korlátozódik (kivéve a terméken található speciális megjegyzést). Ne lépje túl a PPE kapacitását (energiaelnyelők, egész testes bekötőhevederek, vagy csatlakozók).

1.8. Minden használat előtt meg kell győződni arról, hogy az ehhez a termékhez társított egyes elemekre jellemző ajánlások betartásra kerüljenek speciális utasításaiknak megfelelően. Nyomatékosan ajánlott ugyanazon gyártó alkatrészeit használni a termék sértetlenségének és a tartós teljesítménynek a biztosítása érdekében.

1.9. Minden alkalommal, amikor ez lehetséges, kifejezetten ajánlott személyesen átadni a rendszert vagy az alkatrészt a felhasználónak.

1.10. Ezt a rendszert vagy ezt az alkatrészt erősen hozzá kell kapcsolni egy rögzítő ponthoz. Minden egyes alkalommal, amikor ez lehetséges, a leesés elleni rendszer rögzítéséhez válasszon egy, a felhasználó helyzete FELETT található rögzítő pontot, minden olyan pontot kizárva, amelynek ellenállása kétséges lehet. A tanúsítvánnyal nem ellátott rögzítőpontoknak személyenként legalább 12 kN kapacitásúnak kell lenni. Inkább erre a célra kialakított ún. strukturális kapcsokat használjon (az 'EN795-nek megfelelőket), vagy olyan rögzítő pontokat, melyek ellenállása meghaladja az 1000 daN-t. A felhasználó ügyel a magasból történő leesés potenciális esélyeinek mérséklésére (részesítse előnyben a rendszer visszatartó módban történő használatát). A felhasználó köteles meggyőződni róla, hogy a lengő zuhanás és az alatta elhelyezkedő akadályokkal történő ütközés veszélye kizárt.

1.11. A felhasználás során minden hasznos intézkedést meg kell tenni a rendszernek vagy az alkatrésznek a beavatkozással összefüggő veszélyek elleni védelme érdekében (égés, szakadás, erős akadások, kopás, vegyi behatás, a kötél, heveder vagy szíjak összegabalyodása, fajlagos villamos vezetőképesség, időjárási viszonyok, az esés által okozott inga-hatás, stb.).

egyetlen magasban dolgozó személy sem lehet egyedül a munkahelyén, leesés után sem.

1.12. A rendszeren vagy az alkatrészen semmilyen módosítást nem szabad végezni a gyártó írásbeli beleegyezése nélkül.

Nem jóváhagyott alkatrészekkel vagy részegységgel történő mindennemű csere vagy pótlás veszélyeztetheti a felszerelések közötti kompatibilitást, és hatással lehet a rendszer sértetlenségére, biztonságára, valamint garanciájára. Minden javítást a gyártó által előírt eljárásoknak megfelelően kell elvégezni.

1.13. Ezen leesés elleni felszerelés minden forgalmazója, felszerelője vagy viszonteladója ügyel arra, hogy átadásra kerüljön az eladó ország nyelvén megfogalmazott használati utasítás.

1.14. Utalni kell a helyileg, regionálisan vagy országosan alkalmazott országos és nemzetközi normákra további információk szerzése érdekében a magasból történő leesés elleni védőfelszerelésekre (leesésgátló és visszatartó), és a rendszerekre vagy a társított alkatrészekre vonatkozóan.

1.15. A jelen utasításban, valamint az Ön EVF-jének speciális ismertetőjében leírásra kerül néhány példa a helytelen használatra. Ugyanakkor felhívjuk a figyelmét arra, hogy egyéb helytelen használat is lehetséges, ezért kétség esetén ajánlatos felvenni a kapcsolatot a CAPITAL SAFETY-vel.

1.16. Erre a termékre egy év a garancia mindennemű anyaghibára vagy gyártási hibára vonatkozóan.

A garancia nem vonatkozik a következőkre: szokásos kopás, oxidálódás, módosítások vagy kiigazítások, helytelen tárolás, helytelen karbantartás, valamint balesetek, hanyagság, vagy nem rendeltetésszerű használat okozta károsodások.

1.17. A CAPITAL SAFETY nem vállal felelősséget a termékei használata során bekövetkezett, vagy abból adódó közvetlen, közvetett, véletlen következményekért, vagy bármely más típusú kárért.

1.18. Ha Ön nem érti a jelen utasítást vagy a speciális leírást, akkor ne használja ezt a terméket, és vegye fel a kapcsolatot a CAPITAL SAFETY-vel.

2./ HOZZÁKAPCSOLÁS LEESÉS ELLENI HEVEDERHEZ

2.1. A zuhanásgátló rendszerhez csak egész testes bekötőheveder használható a test rögzítésére. A leesés elleni rendszer (EN353-1, EN353-2, EN355 vagy EN360) hevederhez történő hozzákapcsolását KÖTELEZŐEN és KIZÁRÓLAG a háton, a mellcsontnál vagy a mellnél lévő felső csatoló pontok segítségével kell elvégezni; ezek a pontok egy leereszkedésre szolgáló szerkezet (EN341), vagy egy emelő mentőrendszer (EN1496). csatlakoztatásához is használhatók. Ezeket a pontokat nagy „A"-val jelölték, amikor ezek függetlenek, vagy „A /2"-vel vagy „A" jellel, ha 2 pontot együtt kell összekötni.

2.2. Az öv, vagy az öves heveder pozicionáló oldalsó alsó csatoló pontjait KIZÁRÓLAG a munkavégzéshez használt karbantartó rendszer (EN358) csatlakoztatásához kell használni, és SOHA a leesés elleni rendszerhez.

2.3. A combhevederes öv, vagy a combheveder-öves heveder hasi alsó csatoló pontját KIZÁRÓLAG a munkavégzéshez használt karbantartó rendszer (EN358), a leereszkedésre szolgáló szerkezet (EN341) vagy az emelő mentőszerkezet (EN1496) csatlakoztatásához kell használni, és SOHA sem a leesés elleni rendszerhez.

2.4. Ha Ön egyedül csak övet használ, szükséges lehet kiegészíteni a munkavégzéshez használt karbantartó rendszert a magasból történő leesés elleni védőszerkezettel.

3/ KARBANTARTÁS ÉS TÁROLÁS

Az Ön rendszerének vagy alkatrészének karbantartása és tárolása elsőrendű fontosságú műveletek az alkatrészek sértetlensége szempontjából, vagyis a felhasználó biztonsága szempontjából. Ügyeljen tehát az alábbi ajánlások szigorú betartására:

3.1. Tisztítsa meg a műanyag- és fémrészeket egy száraz ronggyal. A textil és heveder tartozékokat enyhe mosószerrel és vízzel (maximum 40° hőmérsékleten) mossa. Törölje le a felesleges nedvességet tiszta, száraz ruhával. DE merítse vízbe a zuhanásgátló blokkokat. A hevederek steril fertőtlenítőszer kímélő oldatával áttörölve fertőtleníthetőek. A fém alkatrészeket, ha szükséges, nem maró oldatokkal tisztítsa. A drótkötélrõl a zsírt, festéket és piszkot tiszta, száraz ruhával történõ áttörléssel távolítsa el.

3.2. Hagyja megszáradni az alkatrészeket jól szellőző helyen, mindennemű nyílt lángtól vagy mindennemű más hőforrástól távol. Ez a rendelkezés alkalmazandó azokra az alkatrészekre is, amelyek nedvesek lettek a használat során.

3.3. Tárolja a rendszert vagy az alkatrészt olyan helyiségben és körülmények között, melyek biztosítják a felszerelés sértetlenségét: nedvességtől, ultraibolya sugárzástól védetten, nem korrodáló, nem túlfűtött vagy hűtött légtérben, megvédve az esetleges szakadásoktól és rezgésektől.

3.4. A rendszert vagy az alkatrészt olyan csomagolásban szállítsa, amely megvédi az esetleges szakadásoktól, a nedvességtől és az ultraibolya sugaraktól. Kerüljön minden korrodáló, túlfűtött vagy hűtött légteret.

4./ IDŐSZAKOS VIZSGÁLAT:

4.1. Az időszakos vizsgálat nagyon fontos a felhasználó biztonsága szempontjából. Ez a vizsgálat biztosítja a rendszer vagy az alkatrész hatékonyságát és megfelelő működését. Ügyeljen a azonosítás lap kitöltésére és gondos megőrizésére, feljegyezve minden időszakos ellenőrzést.

4.2. Élettartam: Az időszakos vizsgálatok gyakoriságának figyelembe kell vennie olyan tényezőket, mint a jogszabályozás, a felszerelés típusa, a használati gyakoriság és a környezeti körülmények. A rendszert vagy az alkatrészt minden esetben évente legalább egyszer meg kell vizsgálnia egy hozzáértő személynek, akinek a vállalatvezető ad felhatalmazást (vagy akit az országban érvényben lévő jogszabályozás jelöl ki), aki dönt az esetleges használatba való visszahelyezéséről vagy megjavításról. Ez a személy fogja felvenni a kapcsolatot a CAPITAL SAFETY-vel azért, hogy tájékozódjon a rendszer, illetve összetevőinek élettartamáról.

4.3. A szélsőséges munkakörülmények (erős igénybevételt jelentõ környezet, hosszantartó használat stb.) szükségessé tehetik a gyakoribb átvizsgálásokat.

4.4. Minden hozzáértő, és a vállalatvezető által felhatalmazott személynek, akinek kétségei vannak a rendszer vagy az alkatrész ismételt üzembe helyezésével kapcsolatban (túlságosan összetett rendszer, nem látható mechanizmus, stb.), fel kell vennie a kapcsolatot a gyártóval, aki elismert személyekhez irányítja.

4.5. Ezen vizsgálatok során tanácsos ellenőrizni, hogy a rendszeren vagy az alkatrészen található jelölések jól láthatók-e.

5/ KAPCSOLÓELEMEK EN362

5.1. A kapcsolóelem kinyitható kapcsolószerkezet az alkatrészek között, mely a felhasználó számára eszközül szolgál a rendszer összeállításához annak érdekében, hogy közvetlenül vagy közvetett módon rögzítő ponthoz kösse.

5.2. A karabinerkapocs beakasztásakor ellenőrizze, hogy a reteszelő rendszer megfelelően a helyén van.

5.3. A kapcsolóelemnek mindig üzemelnie kell a nagy tengelyt követve, anélkül, hogy a külső szerkezetre támaszkodna.

5.4. A kézi reteszeléses kapcsolóelemeket nem szabad használni abban az esetben, ha a felhasználó ezeket többször kinyitja és becsukja a nap folyamán.

5.5. Soha ne terhelje meg a karabinerkapcsot annak záró részén.

5.6. A gyors láncszemnek nevezett kapcsolóelemek (Q osztály) csak kevésbé gyakori kapcsolásokhoz használhatók.

5.7. A gyors láncszemnek nevezett kapcsolóelemek (Q osztály) csak akkor biztonságosak, ha a mobil kengyel teljesen be van csavarozva. Egyetlen csavarmenetnek sem szabad látszódnia.

5.8. Anyag: Lásd kapcsolóelem

5.9. Nyitás: Lásd kapcsolóelem

5.10. Figyelembe kell venni az adott kapcsolóelem hosszát, ha az a leesés elleni rendszerben kerül használatra, az esés magasságát befolyásoló mértékben.

5.11. Bizonyos helyzetek csökkenthetik a kapcsolóelem ellenállását, nevezetesen ha azokat széles hevederekhez csatoljuk, vagy olyan merev rögzítésekhez, amelyek keresztülmennek a karabinerkapcson, és ha ezek a nyitószerkezetük felett vannak.

6/ LEERESZKEDÉSRE SZOLGÁLÓ SZERKEZETEK EN341

6.1. A leereszkedésre szolgáló szerkezetek a személyzet kimenekítésének céljából kerültek kialakításra. Ezek tehát BIZTONSÁGI FELSZERELÉS-nek tekintendők, és ennek megfelelően kell ezeket használni. Semmilyen esetben sem szabad ezeket személy- vagy teherszállításra használni, és nem használhatók nem rendeltetésszerű funkciókra.

6.2. A rögzítő pont kiválasztását az alábbiak figyelembevételével kell alaposan tanulmányozni:

6.2.1. A rögzítő pont helyének lehetővé kell tennie a hónalj-heveder könnyű megfogását, a LEGCSEKÉLYEBB SZABADESÉS LEHETŐSÉGE NÉLKÜL. Tehát a felhasználó felett kell lennie.

6.2.2. A rögzítő ponthoz való hozzáférésnek szabadnak kell lennie, és folyamatosan szabadon kell maradnia.

6.2.3. A kimenekítési aknát nem torlaszolhatja el semmilyen akadály, amely nehezítheti a leereszkedést, vagy megsebesítheti a felhasználót.

6.3. Ezen kívül ajánlatos jelzőkarókkal megjelölni a kimenekítési területet, és megtiltani mindennemű anyagtárolást.

6.4. Ha a leereszkedésre szolgáló szerkezetet több személy használhatja, akkor tanácsos meggyőződni arról, hogy a helyzete kompatibilis a személyek mindegyikével.

6.5. Folyamatosan külső vagy nedves környezetben történő felszerelés esetén szükséges a megfelelő védelmet biztosítani: védőhuzat, fedezés, stb.

7./ MOBIL LEESÉSGÁTLÓK MEREV EN353-1 vagy RUGALMAS EN353-2 BIZTONSÁGI TARTÓN

7.1. A mobil leesésgátló elmozdul a biztonsági tartó hosszában, kíséri a felhasználót anélkül, hogy kézi beavatkozást igényelne a felfelé vagy lefelé történő helyzet-változtatások során, és automatikusan blokkolódik a biztonsági tartón, ha leesés történik.

7.2. A merev biztonsági tartó és a heveder csatolópontja közötti vízszintes távolságot behatárolja a mobil leesésgátlóval szállított kapcsolóelem vagy kapcsolóelemek. Soha NE tegyen hozzá további kapcsolóelemeket vagy olyan hosszú kiegészítőket, amelyek növelhetnék ezt a távolságot.

7.3. Egyedül a merev biztonsági tartó ajánlott használatra.

7.4. Ha egy teljes rendszer kerül leszállításra, akkor nem lehetséges az alkatrészek kicserélése vagy módosítása.

7.5. Ajánlott a heveder elülső oldali csatolópontjának használata.

7.6. A felemelkedés előtt egy leesés manuális szimulálásával ellenőrizze, hogy a leesésgátló automatikusan blokkolódik. Fontos meggyőződni a felső és az alsó ütközők meglétéről a biztonsági tartón.

7.7. Sajátosság EN353-1: 100 Kg tömeggel és kettes leesési faktorú helyzetben (a legkedvezőtlenebb eset) a felhasználó lábai alatti szükséges minimális távolság 2 m. Ebből a tényből kiindulva, az első 2 méteren a felhasználót nem kell feltétlenül védeni a földre esés ellen, tanácsos tehát kiegészítő óvintézkedéseket tenni a felemelkedés vagy a leereszkedés során.

7.7.1. A merev biztonsági tartót hozzáértő személynek kell összeszerelnie.

7.8. Sajátosság EN353-2: Leesés esetén a tér magassága, vagyis a felhasználó lába és az első akadály közötti távolság nem lehet kevesebb a speciális ismetetőben méterben feltüntetett H-nál.

8./ KÖTÉL EN354 és TARTÓKÖTÉL EN358

8.1. A köteles és energiaelnyelős, legyártott részeket és kapcsolóelemeket tartalmazó részegység teljes hossza nem haladhatja meg a 2 m-t (kapcsolóelemek EN362, plusz kötél EN354, plusz energiaelnyelő EN355, plusz kapcsolóelem EN362).

8.2. Egyetlen, energiaelnyelő nélküli kötél önmagában nem használható leesés elleni rendszerként.

8.3. Egyetlen kötél visszatartó üzemmódban használható egyedül, feltéve, hogy a hossza megakadályozza, hogy a személy elérje a magasból történő leesés esetén veszélyt jelentő területeket.

9./ ENERGIAELNYELŐ EN355

9.1. Az energiaelnyelős kötelet, legyártott részeket és kapcsolóelemeket tartalmazó részegység teljes hossza nem haladhatja meg a 2 m-t.

9.2. Az energiaelnyelő kinyílása, még a részleges is, azonnali leselejtezését tesz szükségessé.

9.3. Leesés esetén a tér magassága, vagyis a felhasználó lába és az első akadály közötti távolság nem lehet kevesebb a speciális ismetetőben méterben feltüntetett H-nál.

10./ AUTOMATIKUS VISSZAFOGÓ LEESÉSGÁTLÓ EN360

10.1. Leesésgátló automatikus blokkolási funkcióval, automatikus feszítő és visszafogó rendszerrel behúzható kötélhez.

10.2. A LEESÉSGÁTLÓNAK A RÖZGÍTŐPONTJÁHOZ TÖRTÉNŐ RÖGZÍTÉSE ELŐTT GONDOSAN ELLENŐRIZZE AZ ALÁBBIAKAT:

10.2.1. Hogy a behúzható kötél normál módon tekeredik le és tekercselődik fel teljes hosszában.

10.2.2. Hogy a blokkoló funkció hatékonyan működik a behúzható kötél hirtelen meghúzásával: annak azonnal blokkolódnia kell.

10.2.3. Hogy a felszerelés egésze tökéletes állapotban van, és hogy minden egyes záró csavar és szegecs megvan, és megfelelően rögzítésre került.

10.2.4. Ha az Ön felszerelése esésjelzővel is fel szerelve, és ha ez ki van oldva, akkor jelzi, hogy a felszerelés leállított egy esést, vagy hogy jelentős húzóerőnek volt kitéve. Ebben az esetben a felszerelést vissza kell küldeni a gyártónak vagy az engedélyezett szerelőnek átvizsgálásra.

10.3. A HASZNÁLAT HATÁRA

10.3.1. Tanulmányozza a jelen utasításban, valamint a felszerelés ismertetőiben szereplő piktogramokat.

10.3.2. Nem tudja megállítani a besüppedést (porlékony vagy sáros termékek).

10.3.3. Az automatikus visszafogó leesésgátló 40°-nál nagyobb szögből a vízszintesig történő használata esetén szükség lehet egy kötéllel történő kiegészítésére (Lásd a speciális ismertetőt) a behúzható kötél vége és a heveder leesésgátló rögzítő pontja között.

10.3.4. Leesés esetén a tér magassága, vagyis a felhasználó lába és az első akadály közötti távolság nem lehet kevesebb a speciális ismetetőben méterben feltüntetett H-nál.

10.3.5. Ha az Ön automatikus visszafogó leesésgátlója tartalmaz egy mentőcsörlőt, annak használatának megértéséhez tanulmányozza a speciális ismertetőt.

10.4. A felszerelése élettartamának növelése érdekében alaposan tanulmányozza a 4. és az 5. pontokat,

10.4.1. NE lazítsa meg a kötelet, amikor az teljesen le van tekeredve, hanem kövesse annak visszatekercselődését a leesésgátlóba.

10.4.2. NE hagyja letekercselődve a kötelet a használati időszakokon kívül.

11/ LEESÉS ELLENI HEVEDER EN361, TARTÓÖV EN358 és COMBHEVEDERES ÖV EN813

11.1. A leesés elleni heveder a leesés megállítására szolgáló, a testet felfogó rendszer.

11.2. Combhevederes öv vagy heveder használata előtt a felhasználónak el kell végeznie egy próbát annak ellenőrzése érdekében, hogy a méret megfelelő, és hogy a gyári beállítás elfogadható komfortérzetet ad a tervezett használathoz.

11.3. Elengedhetetlen a beállító és rögzítő elemek rendszeres ellenőrzése a használat előtt és alatt.

11.4. Ha Ön övet használ, vagy ha az Ön hevedere övvel ellátott, akkor a munkához használt tartókötélzet csatlakoztatásához olyan rögzítő pont választása szükséges, amely derékmagasságban, vagy afölött van. A kifeszített tartókötélzetet oly módon kell beállítani, hogy maximálisan 0,60 m-re korlátozza a függőleges elmozdulást.

12/ CSATOLÓ PONTOK EN795

12.1. 5 rögzítő pont osztály van az EN795 normában meghatározottak szerint, amelyek ilyen vagy olyan módon csatlakoztatásra kerülnek a szerkezethez.

12.2. A1 osztály: Olyan strukturális rögzítőkapcsokból áll, amelyeket azért fejlesztettek, hogy függőleges, vízszintes vagy ferde felületeken kerüljenek rögzítésre, mint például falak, oszlopok, áthidaló gerendák.

A2 osztály: Olyan strukturális rögzítőkapcsokból áll, amelyeket azért fejlesztettek, hogy, ferde tetőzeten kerüljenek rögzítésre.

B osztály: Hordozható ideiglenes rögzítő szerkezet

C osztály: Mobil rögzítő pont vízszintes, hajlítható biztonsági tartón. (Nem több 15°-nál a vízszinteshez képest.)

D osztály: Mobil rögzítő pont vízszintes, merev biztonsági tartón.

E osztály: Holt részű rögzítőkapcsok vízszintes felülethez (Nem több 15°-nál a vízszinteshez képest.)

12.3. Rögzített szerkezet esetén a szakképzett szerelő feladata, hogy meggyőződjön arról, hogy a hordozó szerkezet kompatibilis a kiváltott igénybevétellel, valamint arról, hogy a rögzítés módja nem változtatja meg egyik elem teljesítményét és jellemzőit sem.

12.4. Hordozható szerkezet esetén a felszerelésért felelős személynek meg kell győződnie az alábbiakról:

12.4.1. A szerkezet megfelelő helyzetéről a munkaterülethez képest

12.4.2. A hordozó szerkezet ellenállásáról és stabilitásáról (Háromlábú)

12.4.3. A szerkezeti forma és a rögzítő szerkezet közötti kompatibilitásról

12.5. A CAPITAL SAFETY GROUP igazolja, hogy a leszállított rögzítő szerkezet megfelel az EN795 európai szabványnak, és sikerrel ment át az abban előírt vizsgálatokon.

13./ EMELŐ MENTŐSZERKEZET EN1496

13.1. Az EN1496-nak megfelelő szerkezetek a mentési műveletekhez kerültek kialakításra, semmilyen esetben sem használhatók személy- vagy teherszállításra.

13.2. A szerkezetek csak akkor használhatók, ha az emelés vagy a leengedés akadálymentesen végezhető, és nem használhatók akkor, ha az akadályok veszélyt jelentenek.

14/ MENTŐHEVEDER EN1497 és MENTŐPÁNTOK EN1498

14.1. A mentőheveder vagy a mentőpánt csak kimenekítés (az EN341-nek megfelelő szerkezettel kombinálva) vagy mentés (az EN1496-nak megfelelő szerkezettel kombinálva) esetén használható, és semmilyen esetben sem egy leesést leállító rendszer alkotóelemeként.

15/ ALPINISTA ÉS MÁSZÓFELSZERELÉS, HEVEDER EN 12277

15.1. Combhevederes öv vagy combhevederes övvel felszerelt heveder használata előtt a felhasználónak el kell végeznie egy függeszkedési próbát egy biztonságos helyen annak érdekében, hogy ellenőrizze, hogy a méret megfelelő, és hogy a gyári beállítás elfogadható komfortérzetet ad a tervezett használathoz.

16./ Az Ön EVF-jével kapcsolatos speciális ajánlásokat illetően olvassa el a speciális ismertetőt.

*Kompetens személy: Olyan személy, aki tisztában van a gyártó ajánlásaival és utasításaival, ismeri a gyártott alkatrészeket, és aki képes felismerni a fennálló és előrelátható kockázatokat és veszélyeket a zuhanásvédelmi rendszer helyes kiválasztása, használata és karbantartása során.

17./ SZÓJEGYZÉK

1: Jelölés **2:** Méret **3:** Európai Szabvány **4:** Gyártási év **5:** Gyártási hónap **6:** Szériaszám **7:** Tételszám **8:** által elvégzett EK típusvizsgálat **9:** Az adott EVF gyártását ellenőrző szervezet száma **10:** Figyelem: olvassa el az ismertetőt **11:** Hosszúság **12:** Varratszál **13:** Csatolás **14:** Kötél **15:** Szíj **16:** Fémszerelvények **17:** Öv **18:** Anyag **19:** Poliamid **20:** Poliészter **21:** Polimer **22:** Rugalmas műanyag **23:** Kevlár **24:** Aramid szál **25:** Galvanizált acél **26:** Inox acél **27:** Horganyzott acél **28:** Alumínium ötvözet **29:** Szakítószilárdság **30:** Maximális terhelés **31:** Ennek a terméknek a karbantartása évente végzendő **32:** Felszerelés és beállítás **33:** Felhasználás **34:** Húzni **35:** Nyomni **36:** Forgatni **37:** Kinyitni **38:** Bezárni **39:** Felső **40:** Alsó **41:** Jobb **42:** Bal **43:** Megnyomni **44:** Elengedni **45:** Kapcsolódni **46:** Maximum **47:** Minimum **48:** Speciális ismertető **49:** Olvass el az általános ismertetőt **50:** Osztály **51:** Nejlon **52:** Acél **53:** Sodronykötél **54:** Üvegszállal megerősített nejlon **55:** Szorítókengyelek **56:** Kábelsaruk **57:** Feszítőcsavarok **58:** Sodronykötélbilincsek **59:** Lökéselnyelő közeg **60:** Foglalat **61:** Kábeldobok **62:** Komponens **63:** Belső komponensek **64:** Mentőkötél **65:** Kapcsok **66:** Oszloptő **67:** Oszlop **68:** Technora kötél **69:** Körszövött kötél **70:** Burkolat **71:** Polietilén **72:** D-gyűrű **73:** Zuhanásgátló **74:** Munka pozícionálás **75:** Visszahúzó **76:** Mentés **77:** Függés **78:** Modellszám **79:** Kapacitás **80:** Poliuretán bevonatú **81:** Heveder **82:** Nagy horog **83:** Pattintóhorog

1/ Kişisel Koruma Ekipmanlarının (EPI) TAMAMI İÇİN ÖNEMLİ TAVSİYELER
1.1 Bu güvenlik materyali yalnızca ilgili eğitimleri almış (ihtiyaç duyulduğu kadar sık eğitim almış) ve yetkin kişiler tarafından veya bir üst yetkilinin kati sorumluluğu altında kullanılmalıdır. Kullanıcı kullanım konusunda eğitim almış olmalı ve özelliklerini, uygulama sınırlarını ve ekipmanın kötü kullanılması halinde doğacak sonuçları bilmelidir.
Bu güvenlik ekipmanýný *vasýflý bir eğitmenden eğitim almadıkça kullanmayýn (gerektikçe tekrarlayın). Bu ekipmanýn kullanýmýyla ilgili sorularýnýz varsa veya sýnýflarla ilgili bilgi için CAPITAL SAFETY ile irtibat kurun.Eğitim kullanıcı bir düþme tehlikesine maruz býrakýlmadan yapýlmalýdýr. Eğitim düzenli olarak tekrarlanmalýdýr.
1.2 Daha önce düşme yaşanmış veya görsel inceleme sırasında bir şüphe uyandıran sistem veya bileşen derhal kullanımdan kaldırılmalıdır. Sadece yetkin ve usta bir kişi yeniden bu gibi sistem veya bileşenlerin kullanıma sunulacağına yazılı olarak karar verebilir.
1.3 Eğitim kullanýcý bir düþme tehlikesine maruz býrakýlmadan yapýlmalýdýr. Eğitim düzenli olarak tekrarlanmalýdýr.
1.4 Bu ürün üretici tarafından önerilen amacın dışında kullanılmamalıdır ve ilk kullanım amacından saptırılmamalıdır.
1.5 Düşmeleri önleme sistemi kullanılırken, düşme halinde yere veya bir engele çarpmayı önlemek için çalışma alanının altındaki boşluğun kontrol edilmesi güvenlik açısından zorunludur.
1.6 Tüm kullanımlardan önce, sistemin kullanıldığı duruma uyarlanmış bir kurtarma planı olduğundan emin olunuz. Bir düþme engelleme durumunda 20 dakika içinde kurtarmanýn yolu açýsýndan önceden planlama yapýlmalýdýr.
1.7 Bu EPI'nin taşıyabileceği azami yük 1 tek kişiyle sınırlandırılmıştır (ürünün üzerinde aksi belirtilmedikçe). PPE'nin kapasitesini bir enerji emici, tüm vücut koþum takýmý veya konektörler yoluyla aþmayýn.
1.8 Tüm kullanımlardan önce ürünle ilişkili her elemana ait talimatların, özel uyarılara uygun olarak tamamen karşılandığından emin olunuz. Ürünün bütünlüğü ve uzun süreli performansı için sistemde aynı üreticinin ürettiği bileşenleri kullanmak şiddetle tavsiye edilir.
1.9 Mümkün olan her seferinde, sistemi veya bileşeni kullanıcıya kişisel olarak tahsis etmek şiddetle önerilir.
1.10 Bu sistem veya bileşen kesinlikle bir tespitleme noktasına bağlanmalıdır. Mümkün olan her seferinde düşmeleri önleme sistemini bağlamak için kullanıcı konumunun YUKARISINDA dayanıklılığı şüpheli her türlü noktadan kaçınacak aşacak şekilde bir tespitleme noktası seçiniz. Onaylanmamış ankrajlar kiþi baþýna 12kN yüklemeyi kaldýrabilmelidir. Tercihen bu amaca uygun (EN795'e uygun) yapısal bağlantılar veya direnci 1000 daN'den yüksek tespitleme noktaları kullanınız. Yüksekliklerden düşme ihtimalini sınırlandırmaya çalışınız (bir tutma sistemi kullanmayı). Kullanýcý sallanýrken düþme ve aþağýdaki engellerle çarpışma riskinden kaçýnmalýdýr.
1.11 Kullanma sırasında, sistemi veya bileşeni müdahalelere bağlı tehlikelere (yanma, kesik, keskin kenarlar, aşınma, kimyasal aşınma, kabloların, kayış veya kordonun eğilmesi ya da karışması, elektriksel iletkenlik, hava koşulları, düşmeye bağlı sarkaç etkisi vs.) karşı korumak için her tür önlem alınmalıdır. Yüksekte çalışan hiç kimse hiçbir durumda çalışma yerinde tek olmamalıdır ve buna düşme sonrası da dahildir.
1.12 Sistemde veya bileşende üreticinin yazılı onayı olmadan hiçbir değişiklik yapılamaz.
Belirtilmemiş tüm alt sistem ya da bileşen değişikliği ekipmanlar arasındaki uyumu tehlikeye atabilir ve sistemin garanti kapsamındaki bütünlüğünü ve güvenliğini etkileyebilir. Bütün onarımlar üretici tarafından belirtilen prosedürlere uygun yapılmalıdır.
1.13 Bu düşmeye önleme aletini dağıtan, kuran ya da satışını gerçekleştiren herkes, satın yapıldığı ülkenin dilinde yazılmış bir kullanma kılavuzunun bulunduğundan emin olmalıdır.
1.14 Yüksekten düşmelere karşı koruma ekipmanları (düşüşü önleme ve bağlama) ve bağlı sistem ve bileşenleri hakkında daha fazla bilgi edinmek için yerel, bölgesel veya ulusal çapta geçerli ulusal veya uluslararası normları kaynak alınız.
1.15 Bazı kötü kullanım örnekleri, sizin EPI'niz için spesifik kılavuzda olduğu gibi bu kılavuzda da belirtilmiştir. Bunun yanı sıra, diğer kötü kullanım örnekleri de bulunabilir; tereddüt halinde CAPITAL SAFETY'yle temasa geçiniz.
1.16 Bu ürün tüm malzeme ve üretim hatalarına karşı 1 yıl garanti kapsamındadır. Garanti kapsamına girmeyenler: normal aşınma, paslanma, değişiklikler veya modifikasyonlar, kötü stoklama, kötü bakım, kazalardan, ihmalden, uygun olmayan kullanımdan oluşan zararlar.
1.17 CAPITAL SAFETY doğrudan, dolaylı, arızi sonuçlarından ya da ürünlerinin kullanımından kaynaklanan diğer hiç bir zarardan sorumlu değildir.
1.18 Bu kullanma kılavuzunuzu veya özel kılavuzu anlamadıysanız, bu ürünü kullanmayınız ve CAPITAL SAFETY ile temasa geçiniz.

2 / DÜŞMELERİ ÖNLEYEN BİR KOŞUM TAKIMINA BAĞLANMA
2.1 Bir düþmeyi engelleme sisteminde kullanýlabilecek tek kabul edilebilir vücut tutma cihazý bir tüm vücut koþum takýmýdýr. Bir düşme önleme sisteminin (EN353-1, EN353-2, EN355 veya EN360) bir koşuma takımına bağlanması ZORUNLU OLARAK ve YALNIZCA yüksek konumdaki sırttan, göğüsten ya da karından bağlantı noktalarıyla yapılmalıdır, bu noktalar aynı zamanda aşağı indirme sistemine (EN341) veya yukarı çıkarak kurtarma sistemine (EN1496) bağlamaya da yarayabilir. Bu noktalar, 2 noktayı birlikte bağlamak gerektiğinde bir «A /2» veya bir «A» işaretiyle ve bağımsız olduklarında büyük « A » işaretiyle belirtilmiştir.
2.2 Bir kemerin ya da kemerli bir koşumun yanda konumlanmış alt bağlantı noktaları YALNIZCA çalışma konumunda tutma sistemine (EN358) bağlanmak için kullanılır noktası ASLA bir düşme engelleme sistemine bağlanmak için kullanılamaz.
2.3 Karından yastıklı bir kemerin veya kemerli koşumun alt bağlantı nokrası YALNIZCA çalışma konumunda tutma sistemine (EN358), bir aşağı indirme (EN341) veya yukarı çıkarak kurtarma sisteme (EN1496) bağlanmak için kullanılır ve ASLA bir düşme engelleme sistemine bağlanmak için kullanılamaz.
2.4 Yalnızca bir kemer kullanıyorsanız, çalışma konumunda tutma sistemini yüksekten düşmelere karşı koruma düzeniyle tamamlamak gerekebilir.

TK

3/ BAKIM VE STOKLAMA
Sisteminizin veya bileşeninizin bakımı ve saklanması bileşenlerin bütünlüğü ve dolayısıyla kullanıcı güvenliği için vazgeçilmez işlemlerdir. Aşağıdaki talimatlara kesinlikle uyunuz:
3.1 Plastik ve metal parçaları kuru bir bezle temizleyiniz. Tekstil/ağ bileþenlerini hafif sabun ve suyla temizleyin (maksimum sýcaklýk 40°). Fazla nemi temiz bir bezle alýn. Düþme Engelleme Bloklarýný su içine BATIRMAYIN=. Ağ kýsmý hafif bir steril dezenfektan solüsyonuyla silinerek dezenfekte edilebilir. Metalik maddeleri gerektiğinde yakýcý olmayan bir solüsyonla temizleyin. Fazla gres, boya ve kiri tel ipten temiz ve kuru bir bezle silerek giderin.

3.2 Bileşenleri havadar ve doğrudan ateşten ve diğer ısı kaynaklarından uzak bir yerde kurumaya bırakınız. Bu uygulama kullanım sırasında nemden etkilenmiş diğer bileşenler için de geçerlidir.
3.3 Ultraviyole veya bileşeni mekanizmanın bütünlüğünü bozmayacak bir yerde ve koşullarda saklayınız: nemden ve ültraviyole ışınlardan uzakta, korozyon, aşırı sıcak ya da soğuk olmayan ve olası kesiklere ve titreşimlere karşı koruyacak bir ortamda saklayınız.
3.4 Sistemi veya bileşeni onu olası kesikliklerden, nemden ve ültraviyole ışınlardan koruyan bir ambalajla taşıyınız. korozyon, aşırı sıcak ya da soğuk ortamlardan sakınınız.

4/ PERİYODİK KONTROL:
4.1 Periyodik kontrol kullanıcı güvenliği için kaçınılmazdır. Bu kontrol sistemin veya bileşenin doğru çalışmasını ve verimliliğini sağlar. Tanımlama formunu tüm periyodik kontrolleri yazarak özenle doldurunuz.
4.2 Kullanım ömrü: Periyodik kontrollerin sıklığı mevzuata, ekipman tipine, kullanma sıklığına ve çevre koşullarına göre belirlenmelidir. Her koşulda, sistem veya bileşen en az senede bir kere şirket yöneticisi tarafından (veya ülkenin yürürlükteki mevzuatına göre) yetkilendirilen ve yenid en kullanılması ya da hurdaya çıkarılması kararını verecek uzman bir kişi tarafından kontrol edilmelidir. Bu kişi sistem veya tertibatın kullanım ömrünü öğrenmek için CAPITAL SAFETY ile irtibata geçecektir.
4.3 Aþýrý çalýþma koþullarý (zorlu ortam, uzun süre kullaným, vb.) inceleme sýklýğýnýn artýrýlmasýný gerektirebilir.
4.4 Şirket yöneticisi tarafından yetkilendirilen kişi sistemin ya da bileşenin yeniden kullanılması ya da hurdaya çıkarılması kararını vermekte tereddüt ediyorsa (karışık sistem, görülmeyen mekanizma...) onu uygun kişilere yönlendirecek olan üreticiyle temas kurmalıdır.
4.5 Bu kontroller sırasında, sistem veya bileşen üzerindeki notların okunaklı olduğunu kontrol etmek önemlidir.

5/ EN362 Karabinaları
5.1 Bir karabina kullanıcıya, sisteme dolaylı ya da doğrudan bir bağlantı noktasıyla bağlanma imkânı sağlayan bileşenler arasında açılabilir bir düzenektir.
5.2 Klipsin bağlanması sırasında kilit sisteminin düzgün yerleştirildiğinden emin olunuz.
5.3 Karabina her zaman dış yapıdan destek almadan büyük mili üzerinde çalışmalıdır.
5.4 Manuel olarak kilitlenen karabinalar kullanıcı tarafından gün boyunca birçok kez açıp kapandığı durumlarda kullanılmamalıdır.
5.5 Hiçbir zaman kilit mekanizması üzerine yük binmemelidir.
5.6 Hızlı kilit mekanizmalı karabinalar (Q sınıfı) sadece seyrek bağlantılar için kullanılmalıdır.
5.7 Hızlı kilit mekanizmalı karabinalar (Q sınıfı) hareketli halkası tamamen vidalı olduğu zaman güvenlidirler. Hiçbir vida dişi gözükmemelidir.
5.8 Malzeme: Karabinaya bakınız
5.9 Açma şekli: Karabinaya bakınız
5.10 Bu karabinanın uzunluğu, düşme engelleme sisteminde kullanılacağı zaman, düşme yüksekliği üzerindeki etkisi göz önünde bulundurularak belirlenmelidir.
5.11 Bazı durumlar, özellikle geniş kayışlara veya kancadan geçirilerek ve açılışlarından yukarı bir yerden sert bağlantı noktalarına bağlandığı koşullarda, karabinanın dayanıklılığını azaltabilir.

6/ EN341 İNDİRME KURTARMA SİSTEMLERİ
6.1 İndirme kurtarma sistemleri, kişi tahliyesi için yapılmış aletlerdir. Dolayısıyla GÜVENLİK EKİPMANI olarak kabul edilmeli ve bu şekilde kullanılmalıdırlar. Hiçbir koşulda insan veya yük taşımak için kullanılmamalı ve sahip olmadıkları işlevlerle donatılmamalıdırlar.
6.2 Tespitleme noktasının seçimi azami titizlikle çalışarak yapılmalıdır ve şunlardan emin olunmalıdır:
6.2.1 Koltuk altı kayışı, kolayca ulaşılabilecek ve EN UFAK BİR SERBEST DÜŞMEYE İZİN VERMEYECEK konumunda olmalıdır. Yani, kullanıcının yukarısına yerleştirilmelidir.
6.2.2 Yeterince rahat ve kolay bir şekilde erişilmelidir.
6.2.3 Tahliye kuyusu kullanıcıyı yaralayabilecek veya inişi önleyebilecek hiçbir engelle tıkalı olmamalıdır.
6.3 Tahliye bölgesine materyal koymak yasaktır.
6.4 Eğer indirme kurtarma sistemi pek çok kişi tarafından kullanılıyorsa, konumu herkes için uygun olmalıdır.
6.5 Geçici olarak dışarıya ya da nemli bir yere yerleştirme durumlarında, tam koruma sağlamak gerekir: kılıf, korunak vs.

7/ SABİT EN353-1 veya ESNEK EN353-2 DESTEKLİ DÜŞMEYE KARŞI HAREKETLİ SİSTEMLER
7.1 Düşmeye karşı hareketli sistem tutma desteği boyunca hareket eder, yukarı veya aşağı konum değişikliklerinde elle yapılacak müdahalelere gerek duymadan kullanıcıya eşlik eder ve bir düşüş meydana geldiği anda sabitleme desteğinde kendiliğinden durur.
7.2 Sabit sabitleme desteğiyle koşum takımının bağlantı noktaları arasındaki yatay mesafe düşmeye karşı hareketli sistemle oluşturulmuş karabina veya karabinalar tarafından sınırlandırılmıştır. HİÇBİR ZAMAN bu mesafeyi arttırabilecek ek karabina veya emniyet halatı eklemeyiniz.
7.3 Sadece tavsiye edilen sabit tutma tipi kullanılabilir.
7.4 Sistem bir bütün olarak üretilmişse, bileşenlerini değiştirmek veya yerlerine başka bileşenler geçirmek mümkün değildir.
7.5 Koşum takımına önden bağlama noktası kullanılması tavsiye edilir.
7.6 Takmadan önce, düşmeye karşı sistemi elle deneyerek kendiliğinden durduğundan emin olunuz. Tutma desteği üzerinde yüksek ve alçak dayanakların mevcut olduğundan emin olmak önemlidir.
7.7 EN353-1'e özgü: 100 Kg.lık bir kütleyle ve 2 numaralı bir düşüş durumunda (en istenmeyen durum) kullanıcının ayakları altındaki gerekli asgari mesafe 2 m.dir. Bu durumda, ilk iki metrede kullanıcı yere düşmelerden kendini koruyamaz, dolayısıyla yükselme veya inme sırasında ek önlemler almalıdır.
7.7.1 Sert sabitleme desteği yetkin bir kişi tarafından monte edilmelidir.
7.8 EN353-2'ye özgü: Düşme halinde, üst yükseklik, yani birinci engelle kullanıcının ayakları arasındaki mesafe özel kılavuzda belirtilen H'den daha düşük olmamalıdır.

8/ EN354 EMNİYET HALATLARI ve EN358 TUTMA HALATLARI
8.1 Şok emicili halata, işlenmiş uçlara ve karabinalara sahip bir alt sistemin toplam uzunluğu 2 m.yi geçmemelidir. (EN362 bağlayıcılar + EN354 yular + EN355 enerji emici + EN362 karabina).
8.2 Enerji emici aygıtı olmayan tek bir yular düşme engelleyici bir sistem gibi kullanılmamalıdır.
8.3 Tek bir halat, eğer uzunluğu, kişinin yüksekten düşme riski taşıyan bölgelere ulaşmasını engelliyorsa tutma amacıyla kullanılabilir.

9/ EN355 ŞOK EMİCİLER
9.1 Bir halat, işlenmiş uçlar ve karabinalara ve şok emiciye sahip bir alt sistemin toplam uzunluğu 2 m'yi geçmemelidir.
9.2 Şok emicinin hafifçe açılması bile derhal ıskartaya çıkarılmasına neden olmalıdır.
9.3 Düşme halinde, üst yükseklik, yani kullanıcının ayakları ile ilk engel arasındaki mesafe özel kılavuzda belirtilen metre olarak H'den düşük olmamalıdır.

10/ EN360 OTOMATİK GERİ SARIMLI DÜŞMEYE KARŞI SİSTEM
10.1 Otomatik durma fonksiyonlu düşmeye karşı sistem ve halat için otomatik germe ve geri sarma sistemi.
10.2 DÜŞMEYE KARŞI SİSTEMİ BAĞLANTI NOKTASINDA TESPİTLEMEDEN ÖNCE, DİKKATLİCE KONTROL EDİNİZ:
10.2.1.Geri sarım mekanizmalı halatın tüm uzunluk boyunca ilerleyip ilerlemediğini
10.2.2.Durdurma fonksiyonunun geri sarım mekanizmalı halatın üzerine küçük bir darbeyle çalıştırılıp çalıştırılmadığından: bu anında durmalı.
10.2.3.Aletin tamamının mükemmel durumda olduğunu, tüm vidaların ve perçinlerin mevcut ve doğru şekilde takılmış olduğunu
10.2.4.Eğer aletiniz bir düşme ikaz lambasıyla donanımlıysa ve harekete geçtiyse, bu aletinizin bir düşmeyi durdurduğu ya da büyük bir gerilmeye maruz kaldığı anlamına gelir. Bu durumda alet gözden geçirilmek üzere servise ya da üreticiye gönderilmelidir.
10.3 KULLANMA SINIRI
10.3.1 Bu kılavuzdaki ve aletteki simgelere bakınız
10.3.2 Kaymayı durdurmayınız (Tozlu veya çamurlu ürünler).
10.3.3 40°'den fazla yatay durumdan otomatik geri sarımı düşmeye karşı sistem kullanılması halinde, geri sarımlı halatın ucuyla koşum takımı bağlantı noktası arasına halat eklemek gerekebilir (özel kılavuza bakınız).
10.3.4 Düşme halinde, üst yükseklik, yani kullanıcının ayakları ile ilk engel arasındaki mesafe özel kılavuzda belirtilen H'den düşük olmamalıdır.
10.3.5 Otomatik geri sarımlı düşme önleme sisteminiz kurtarma vincine bağlıysa, kullanımını öğrenmek için özel kılavuza bakınız.
10.4 Aletinizin kullanım ömrünü uzatmak için, 4 ve 5. paragraflardaki tavsiyelere bakınız.
10.4.1 Eğer bir kablo tamamen salınırsa onu GEVŞETMEYİNİZ, fakat düşme önleme sistemine geri alırken kılavuzluk ediniz.
10.4.2 Kullanım haricinde kabloyu dışarıda BIRAKMAYINIZ.

11/ EN361 DÜŞMEYE KARŞI EMNİYET KOŞUMU, EN358 EMNİYET KEMERİ VE EN813 YASTIKLI KEMER
11.1 Düşmeye karşı emniyet koşumu düşmeyi durdurmak için gövdeyi sarma sistemidir.
11.2 Yastıklı kemer veya koşum kullanmadan önce, kullanıcı, ayarların ve uyarlanmış boyun ön görülen kullanım için uygun konfor seviyesinde üretildiğini kontrol etmek için bir deneme yapmalıdır.
11.3 Kullanımdan önce ve kullanım sırasında ayar ve sabitleme elemanlarını kontrol etmek zorunludur.
11.4 Bir kemer ya da kemerli bir koşum kullanıyorsanız, çalışma esnasında tutma halatı bağlantısı için boy seviyesinde ya da yukarıda bir bağlantı noktası seçmelisiniz. Halat, hareketi dikey olarak azami 0.60 m'de sınırlandıracak şekilde yerleştirilmelidir.

12/ EN795 BAĞLANTI NOKTALARI
12.1 Bir yapıya herhangi bir şekilde bağlanmış ve EN795 normunda tanımlanan 5 bağlantı noktası sınıfı vardır.
12.2 A1 Sınıfı: Duvar, kolon, kiriş gibi yatay, dikey ve eğik yüzeyler üzerinde sabitlenecek yapısal askılardan oluşur.
A2 Sınıfı: Eğik çatılar üstüne sabitlenecek yapısal askılardan oluşur.
B Sınıfı: Taşınabilir geçici bağlantı tertibatı
C Sınıfı: Esnek yatay sabitleme desteği üzerinde hareketli bağlantı noktası. (Yatay olarak 15°'den fazla değil)
D Sınıfı: Sabit yatay sabitleme desteği üzerinde hareketli bağlantı noktası
E Sınıfı: Yatay yüzeyler için ölü gövdeden askı (Yatay olarak 15°'den fazla değil)
12.3 Sabit düzen durumunda, yetkili tesisatçı taşıma yapısının ortaya çıkan eforla uygun olduğunu ve sabitleme modunun performansı düşürmediğini, elemanların özelliklerine uygun olduğunu kontrol etmelidir.
12.4 Taşınabilir tertibat durumunda, yerleştirilmesinden sorumlu kişi aşağıda belirtilenlerden emin olmalıdır.
12.4.1 Düzenin çalışma bölgesine göre doğru konumlandığından,
12.4.2 Taşıyıcı yapının dayanıklılığından (tripod) ve dayanıklılığından
12.4.3 Yapı şekliyle ve askı düzeniyle arasındaki uyumdan
12.5 CAPITAL SAFETY GROUP askı düzeninin EN795 Avrupa normuna uygun üretildiğine ve belirtilen testleri başarıyla geçtiğini beyan eder.

13/ EN1496 YÜKSELTMELİ EMNİYET TERTİBATI
13.1 EN1496'a uygun tertibatlar koruma işlemleri için tasarlanmıştır, hiçbir durumda insan veya yük taşımacılığı için kullanılmamalıdır.
13.2 Tertibatlar yalnızca kaldırma veya indirme işleminin herhangi bir engel bulunmadan gerçekleşebildiği durumlarda kullanılır; engellerin tehlike arz etmesi halinde kullanılmamalıdır.

14/ EN1497 KURTARMA KOŞUMU ve en 1498 KURTARMA KAYIŞLARI
14.1 Bir kurtarma koşum takımı veya kayışı yalnızca tahliye amacıyla (EN341'e uygun bir tertibatla beraber) veya kurtarma amacıyla (EN1496'ya uygun bir tertibatla beraber) kullanılmalı ve hiç bir durumda düşmeyi engelleyici sistemin bir bileşeni işlevi görmemelidir.

15/ DAĞCILIK VE TIRMANMA EKİPMANI, EN 12277 KOŞUM TAKIMI
15.1 Bir yastıklı kemeri veya yastıklı kemer donanımına sahip bir koşum takımını kullanmadan önce, kullanıcının ölçülerin uyarlanmış olup olmadığını ve yapılan ayarın öngörülen kullanım için uygun bir konfor seviyesi sunup sunmadığını kontrol etmek için güvenli bir yerde bir asılma denemesi yapması gerekir.

16/ EPI'nizle ilgili özel tavsiyeler için lütfen dikkatinize sunulan özel uyarıyı okuyunuz.
*Vasýflý kiþi: Üreticinin önerileri, talimatý ve üretilen bileþenleri bilen ve düþmeden koruma konusunda uygun seçim, kullaným ve bakým açýsýndan mevcut ve öngörülebilir tehlikeleri tanýmlayabilen bir kiþi.

17/ SÖZLÜK
1: İşaret **2:** Ölçü **3:** AB Normu **4:** Üretim yılı **5:** Üretim ayı **6:** Seri numarası **7:** Parça numarası **8:** Yapılan türde CE testi **9:** Bu EPI'nin üretimini kontrol eden kuruluşun numarası **10:** Dikkat: uyarıyı okuyunuz **11:** Uzunluk **12:** Dikiş kablosu **13:** Tokalar **14:** Kablo **15:** Kayış **16:** Vidalar, vs. **17:** Kordon **18:** Malzeme **19:** Polyamid **20:** Polyester **21:** Polimeri **22:** Elastomer **23:** Kevlar **24:** Aramid fiber **25:** Galvanize çelik **26:** Inox çelik **27:** Çinkolu çelik **28:** Alüminyum kaynak **29:** Kopma direnci **30:** Azami yük **31:** Bu ürün üzerinde yıllık bakım yapılmalıdır **32**: Uygulama ve ayar **33**: Kullanım **34**: Çekiniz **35**: İtiniz **36:** Çeviriniz **37:** Açınız **38:** Kapayınız **39:** Üst **40:** Alt **41:** Sağ **42:** Sol **43:** Basınız **44:** Bırakınız **45:** Sokunuz **46:** Azami **47:** Asgari **48:** Özel uyarı **49:** Lütfen genel uyarıyı okuyunuz **50:** Sınıf **51:** Naylon **52:** Çelik **53:** Tel Halat **54:** Cam Dolgulu Naylon **55:** Kelepçe **56:** Yüksükler **57:** Germe Donanımı **58:** Kablo Klipsi **59:** Enerji Emici **60:** Muhafaza **61:** Kablo Makaraları **62:** Parça **63:** İç Parçalar **64:** Cankurtaran Halatı **65:** Kancalar **66:** Taban **67:** Direk **68:** Technora Halat **69:** Mantolu Halat **70:** Muhafaza **71:** Polietilen **72:** D-halka **73:** Düşmeyi Engelleme **74:** Çalışma için Pozizyon **75:** Tutma kısmı **76:** Kurtarma **77:** Asılı kalma **78:**Model numarası **79:** Kapasite **80:** Poliüretan kaplamalı **81:** Ağ kısmı **82:** Büyük Kanca **83:** Geçmeli

1/ RAKKOMANDAZZJONIJIET IMPORTANTI GĦAT-Tagħmir ta' Protezzjoni Personali (TPP) kollu

1.1 Tużax dan it-tagħmir tas-sigurtà ħlief jekk ma tkunx irċivejt taħriġ minn trainer *kompetenti (irrepeti skond il-ħtieġa). Ikkuntattja lil CAPITAL SAFETY dwar lezzjonijiet ta' taħriġ jew jekk għandek xi mistoqsijiet dwar kif tuża dan it-tagħmir. It-taħriġ għandu jsir mingħajr ma tesponi lill-utent għal xi periklu ta' waqa'. It-taħriġ għandu jkun ripetut fuq bażi perjodika.
Qabel kull użu, il-persuna li tużah trid tivverifika b'għajnejha illi l-materjal jinsab fi stat ta' servizz perfett. Hija trid tivverifika li m'hemmx deformazzjonijiet, korrożjoni, xfar li jaqtgħu jew partijiet li joborxu fuq il-partijiet tal-metall tas-sistema jew tal-komponenti tagħha. Fl-istess waqt, trid tivverifika li m'hemmx qtugħ, ħruq, wajers miksurin, xedd u kedd sinifikanti, bdil fil-kulur jew għebusija fil-partijiet tessili tas-sistema jew komponenti tagħha.
1.2 Sistema jew komponent li jkunu waqgħu mill-għoli jew li l-eżami tagħhom jħalli dubju għandhom jitneħħew minnufih mis-servizz. Persuna kompetenti biss hija awtorizzata biex tiddeċiedi bil-miktub jekk jerġgħux jitpoġġew f'servizz.
1.3 Ix-xogħol fil-għoli fih riskji inerenti. Xi riskji huma nnutati hawnhekk, iżda mhumiex limitati għal dawn li ġejjin: waqgħat, sospensjoni/sospensjoni fit-tul, tolqot oġġetti, u tintilef minn sensik. F'każ ta' waqfien waqt li tkun qed taqa' u/jew sitwazzjoni ta' salvataġġ sussegwenti (emerġenza), xi kundizzjonijiet mediċi personali jistgħu jaffettwaw is-sigurtà tiegħek. Il-kundizzjonijiet mediċi huma identifikati bħala riskju għal din it-tip ta' attività, iżda mhumiex limitati għal dawn li ġejjin: mard tal-qalb, pressjoni tad-demm għolja, mejt, epilessija, dipendenza fuq id-drogi jew fuq l-alkoħol, mard psikjatriku, indeboliment fil-funzjoni tad-dirgħajn/riġlejn u problemi biex iżżomm il-bilanċ. Nirrakkomandaw li min iħaddmek/it-tabib tiegħek jiddeterminaw jekk intix kapaċi timmaniġġja dan it-tagħmir waqt l-użu normali jew f'każ ta' emerġenza.
1.4 Dan il-prodott ma jistax jintuża barra l-isfera ta' użu rakkomandata mill-manifattur, u m'għandux jintuża ħlief għall-użu primarju tiegħu.
1.5 Meta tintuża sistema ta' waqfien tal-waqgħat huwa essenzjali għas-sigurtà ta' l-utent li jiġi vverifikat l-għoli taħt l-utent fiż-żona tax-xogħol pertinenti, sabiex tiġi evitata f'kull każ kolliżjoni ma xi ostaklu jew ma' l-art.
1.6 Qabel ma jsir xi forma ta' użu, għandu jiġi żgurat illi jkun hemm pjan ta' salvataġġ adattat għas-sitwazzjoni li fiha tintuża s-sistema. Trid tingħata konsiderazzjoni minn qabel għall-mezzi tas-salvataġġ fi żmien 20 minuta fil-każ ta' waqfien minn waqa'.
1.7 Il-piż massimu applikabbli għal dan it-TPP huwa limitat għal persuna waħda (ħlief jekk jissemma' speċifikament mod ieħor fuq il-prodott). Taqbiżx il-kapaċità tal-PPE, bħal assorbitur ta' l-enerġija, harness mal-ġisem kollu jew konnetturi.
1.8 Huwa neċessarju li jiġi żgurat qabel kull użu illi r-rakkomandazzjonijiet adattati għal kull element assoċjat mal-prodott jiġu mħarsa b'mod konformi ma' l-avviżi speċifiċi tagħhom. Huwa strettament rakkomandat illi jintużaw komponenti ta' l-istess manifattur sabiex tiġi żguraa l-integrità tal-prodott u prestazzjoni durabbli.
1.9 Kull meta jkun possibbli, huwa strettament rakkomandat illi s-sistema jew il-komponenti jiġu attribwiti personalment lill-utent.
1.10 Din is-sistema jew komponent għandhom ta' bilfors ikunu marbuta ma' punt ta' ankraġġ. Kull meta jkun possibbli, biex torbot sistema ta' waqfien tal-waqgħat agħżel punt ta' ankraġġ li jinsab 'IL FUQ mil-pożizzjoni ta' l-utent waqt li jiġu evitati l-punti kollha li r-reżistenza tagħhom tista' tkun dubjuża. Ankri mhux iċċertifikati jridu jkunu kapaċi jifilħu 12kN ta' piż għal kull persuna. Uża bħala preferenza ankri strutturali intiżi għal dan l-iskop (konformi ma' EN795) jew punti ta' ankraġġ li r-reżistenza tagħhom tkun ta' aktar minn 1000 daN. L-utent għandu joqgħod attent li jillimita l-possibiltajiet ta' waqa' mill-għoli potenzjali (bi preferenza ta' l-użu ta' sistema b'setting ta' żamma). L-utent għandu jiżgura li jevita r-riskju ta' waqgħat minħabba t-tbandil, u jevita ħbit ma' ostruzzjonijiet li jkunu taħtu.
1.11 Matul l-użu, ikun propizju li jittieħdu l-miżuri kollha utli għall-protezzjoni tas-sistema jew il-komponent kontra l-perikli relatati ma' l-intervent (ħruq, qatgħat, xfar li jaqtgħu, brix, reazzjonijiet kimiċi, għoqiedi jew brim tal-kejbil, irbit jew ħbula, konduttività elettrika, kondizzjonijiet klimatiċi, effett pendulari ikkawżat mill-waqa', eċċ. ...).
kull persuna li taħdem fil-għoli m'għandha qatt titħalla weħidha fuq il-post tax-xogħol, inkluż wara waqa'.
1.12 Ebda modifika m'għandha ssir fis-sistema jew komponenti tagħha mingħajr il-kunsens bil-miktub tal-manifattur. Kull bdil jew sostituzzjoni ma' komponenti jew sottosistemi mhux approvati jista' jikkompromettì il-kumpatibbiltà bejn it-tagħmir u jista' jaffettwa l-integrità u s-sigurtà tas-sistema kif ukoll il-garanzija tagħha.
Kull tiswija għandha ssir skond il-proċeduri stipulati mill-manifattur.
1.13 Kull distributur, installatur jew bejjiegħ bl-imnut ta' dan it-tagħmir ta' kontra l-waqgħat għandu jipprovdi avviż dwar l-użu, bil-lingwa tal-pajjiż fen isir il-bejgħ.
1.14 Għandha ssir referenza għall-istandards nazzjonali jew internazzjonali applikabbli lokalment, reġjonalment jew nazzjonalment għal aktar tagħrif dwar it-tagħmir ta' protezzjoni kontra l-waqgħat mill-għoli (kontra l-waqgħat u żamma) u s-sistemi jew komponenti relatati.
1.15 Xi eżempji ta' użu ħażin huma deskritti f'dan l-avviż kif ukoll fl-avviż speċifiku tat-TPP tiegħek. Madanakollu niġbdulek l-attenzjoni għall-fatt illi użu ħażin ieħor huwa possibbli u li f'każ ta' dubju għandek tikkuntattja lil CAPITAL SAFETY.
1.16 Dan il-prodott huwa garantit għal sena kontra kull difett fil-materjal jew fil-manifattura. Huma esklużi minn din il-garanzija : ix-xedd u l-kedd normali, l-ossidazzjoni, il-modifiki jew addattazzjonijiet, il-ħżin ħażin, il-manutenzjoni ħażina, u l-ħsara kkawżata minn inċidenti, traskuraġni, jew użu li għalih il-prodott m'huwiex maħsub.
1.17 CAPITAL SAFETY m'hijiex responsabbli għall-konsegwenzi diretti, indiretti, aċċidentali jew ta' kull tip ieħor li jseħħu jew li jirriżultaw mill-użu tal-prodotti tagħhom.
1.18 Jekk ma tifhimx dan l-avviż jew l-avviż speċifiku tużax dan il-prodott u kkuntattja lil CAPITAL SAFETY.

2 / KONNESSJONI MA' ĦARNESS TA' KONTRA L-WAQGĦAT

2.1 Harness mal-ġisem kollu hu l-uniku tagħmir aċċettabbli li jżomm lill-ġisem li jista' jintuża f'sistema li twaqqaf il-waqgħat. Il-konnessjoni ta' sistema ta' waqfien tal-waqgħat (EN353-1, EN353-2, EN355 jew EN360) ma ħarness għandha ssir TA' BILFORS u UNIKAMENT permezz ta' punti għoljin ta' irbit dorsali, sternali jew pettorali, u dawn il-punti għandhom iservu wkoll mal-konnessjoni ta' sistema ta' nżul (EN341) jew sistema ta' salvataġġ b'elevazzjoni (EN1496). Dawn il-punti huma mmarkati b'«A» kbira kemm-il darba jkunu indipendenti jew b'« A /2 » jew «A» kemm-il darba jkollhom jingħaqdu 2 punti flimkien.
2.2 Il-punti ta' kuntatt f'pożizzjoni laterali ta' ċinturin jew ħarness b'ċinturin għandhom jintużaw UNIKAMENT għall-konnessjoni ta' sistema ta' żamma għax-xogħol (EN358) u QATT m'għandhom jintużaw għal sistema ta' waqfien tal-waqgħat.
2.3 Il-punt baxx ta' kuntatt ventrali ta' ċinturin li jeħel mal-bwiez jew ta' ħarness b'ċinturin li jeħel mal-bwiez għandu jintuża UNIKAMENT għall-konnessjoni ta' sistema ta' żamma max-xogħol (EN358), ta' tagħmir ta' nżul (EN341) jew ta' strument ta' salvataġġ b'elevazzjoni (EN1496) u QATT ma' sistema ta' waqfien tal-waqgħat.
2.4 Jekk inti tuża ċinturin wieħed biss jista' jkun neċessarju li titlesta sistema ta' manteniment għax-xogħol bi strument ta' protezzjoni kontra l-waqgħat mill-għoli.

3/ MANUTENZJONI U ĦŻIN

Il-manutenzjoni u l-ħżin tas-sistema tiegħek u l-komponenti tagħha huma operazzjonijiet essenzjali għall-integrità tal-komponenti u għas-sigurtà ta' l-utent. Għaldaqstant għandek tħares b'reqqa ir-rakkomandazzjonijiet li ġejjin :
3.1 Naddaf il-partijiet tal-plastik u tal-metall b'ċarruta niexfa. Naddaf il-komponenti tat-tessut/webbing bis-sapun u b'ilma fietel (temperatura massima ta' 40°). Neħħi l-umdità żejda b'biċċa drapp nadifa. TGĦADDASX il-Fall Arrest Blocks fl-ilma. Il-webbing jista' jkun iddiżinfettat billi timsħu b'soluzzjoni ħafifa ta' diżinfettant sterili. Imsaħ oġġetti tal-metall, meta jkun meħtieġ, b'soluzzjoni mhux kawstika. Neħħi kwalunkwe griż, żebgħa u ħmieġ mill-ħabel tal-wajer billi timsħu b'biċċa drapp nadifa u xotta.
3.2 Ħalli l-komponenti jinxfu f'post ventilat 'il bogħod minn kull nar jew kull sors ieħor ta' sħana. Din id-dispożizzjoni tapplika wkoll għall-komponenti li jkunu saru umdi matul l-użu tagħhom.
3.3 Aħżen is-sistema u l-komponenti tagħha f'post u f'kondizzjonijiet li jirrispettaw l-integrità tat-tagħmir : protetti mill-umdità u r-raġġi ultravjola, f'atmosfera mhux korroživa, mhux msaħħna iżżejjed u mhux imkessħa, bi protezzjoni kontra qtugħ jew vibrazzjonijiet.
3.4 Ittrasporta s-sistema jew il-komponenti f'ippakkjar protett kontra qtugħ, umdità u raġġi ultravjola. Evita kull atmosfera korroživa, msaħħna żżejjed jew imkessħa.

4/ EŻAMINAZZJONI PERJODIKA:

4.1 L-eżaminazzjoni perjodika hija essenzjali għas-sigurtà ta' l-utent. Din l-eżaminazzjoni tiggarantixxi l-effettività u l-funzjonament tajjeb tas-sistema jew il-komponenti tagħha. Ara illi timla u żżomm b'reqqa d-dokument deskrittiv, u osserva kull verifika perjodika.
4.2 Tul ta' ħajja : Il-frekwenza ta' l-eżaminazzjonijiet perjodiċi għandha tikkunsidra fatturi bħal-leġiżlazzjoni, it-tip ta' tagħmir, il-frekwenza ta' l-użu u l-kondizzjonijiet ambjentali. F'kull każ, is-sistema jew il-komponent għandhom jiġu eżaminati ta' mill-inqas darba fis-sena minn persuna kompetenti u awtorizzata mill-kap ta' l-intrapriża (jew innominata mill-leġiżazzjoni fis-seħħ fil-pajjiż) li għandha tiddeċiedi jekk titpoġġiex lura f'servizz jew jekk issirx riforma. Din il-persuna għandha tikkuntattja lil CAPITAL SAFETY sabiex issir taf kemm is-sistema jew il-komponenti jdumu jservu.
4.3 Kundizzjonijiet estremi tax-xogħol (ambjenti severi, użu fit-tul, eċċ.) jistgħu jkunu jeħtieġu żieda fil-frekwenza ta' l-ispezzjonijiet.
4.4 Kull persuna kompetenti u awtorizzata mill-kap ta' l-intrapriża li jkollha dubju dwar jekk sistema jew il-komponenti tagħha għandhomx jitqiegħed lura fi stat ta' servizz (f'każ ta' sistema ferm ikkumplikata, mekkaniżmu li ma jidhirx ...) għandha tikkuntattja lill-manifattur li għandu jidderiġiha lejn il-persuni awtorizzati.
4.5 Matul dawn l-eżaminazzjonijiet, għandu jiġi vverifikat illi t-tikketti fuq is-sistema jew il-komponenti tagħha jkun jinqraw sew.

5/ KONNETTURI EN362

5.1 Konnettur huwa strument operattiv ta' kollegament bejn komponenti li jagħti lill-utent mezz biex iqabbad sistema direttament jew indirettament ma' punt ta' ankraġġ.
5.2 Fil-mument meta tqabbad ma' ganċ, ivverifika illi s-sistema ta' l-irbit qed taħdem sew.
5.3 Il-konnettur għandu dejjem jaħdem wara l-fus il-kbir mingħajr ma jistrieħ fuq l-istruttura esterna.
5.4 Il-konnetturi li jkunu jillokkjaw manwalment m'għandhomx jintużaw f'każ fejn l-utent jiftaħ u jagħlaq dawn diversi drabi matul il-ġurnata.
5.5 Qatt m'għandek tgħabbi ganġ fuq il-livell ta' fejn jagħlaq.
5.6 Il-konnetturi msejħa ktajjen rapidi (klassi Q) m'għandhomx jintużaw ħlief għal konnessjonijiet mhux frekwenti ħafna.
5.7 Il-konnetturi msejħa ktajjen rapidi (klassi Q) huma siguri biss meta l-ħolqa mobbli tkun invitata sew. Ebda xibka m'għandha tkun tidher.
5.8 Materjal : Ara l-konnettur
5.9 Ftuħ : Ara l-konnettur
5.10 Għandu jiġi kkunsidrat it-tul ta' dan il-konnettur kemm-il darba dan jintuża f'sistema ta' waqfien tal-waqgħat, u kemm-il darba dan ikollu effett fuq l-għoli tal-waqa'.
5.11 Ċerti sitwazzjonijiet jistgħu jnaqqsu r-reżistenza għall-konnettur, b'mod partikolari fil-konnessjoni tagħhom ma' rbit twil, jew ma' ankraġġ riġidu li jgħaddi minn ganċijiet u li jkun superjuri għall-ftuħ tagħhom.

6/ TAGĦMIR TA' NŻUL EN341

6.1 It-tagħmir ta' nżul huwa tagħmir intenzjonat għall-evakwazzjoni ta' personal. Dan għalhekk għandu jitqies bħala TAGĦMIR TA' SIGURTÀ u jintuża b'dan il-mod. F'ebda każ m'għandu jintuża għat-trasport ta' persuni u piżijiet u m'għandux jintuża għal skopijiet minbarra dawk li għalihom huwa maħsub.
6.2 L-għażla tal-punt ta' ankraġġ għandha tiġi studjata b'reqqa kbira u għandha tikkunsidra:
6.2.1 Il-pożizzjoni tagħha li għandha tippermetti l-ilqugħ b'faċilità ta' l-irbit ta' taħt l-idejn MINGĦAJR MA TIPPERMETTI L-INQAS WAQA' LIBERA. Għaldaqstant għandha titpoġġa 'il fuq mill-utent.
6.2.2 L-aċċess għaliha li għandu jkun ħieles biżżejjed u jibqa' dejjem liberu.
6.2.3 Xaftijiet ta' evakwazzjoni li m'għandhom ikunu mxekkla minn ebda ostaklu li jtellef l-inżul jew li jweġġa' lill-utent.
6.3 Barraminnhekk huwa rakkomandat illi tiġi mħejjija ż-żona ta' evakwazzjoni u li jiġi pprojbit it-tqegħid ta' materjal fin-nofs.
6.4 Jekk it-tagħmir ta' nżul ikun jista' jintuża minn diversi persuni, huwa importanti li jiġi żgurat illi l-pożizzjoni tiegħu tkun kumpatibbli ma' kull waħda minnhom.
6.5 F'każ ta' installazzjoni permanenti fuq barra jew f'post umdu, huwa neċessarju li tittieħed protezzjoni adegwata: miżuri kontra ż-żlieq, ilqugħ, eċċ.

7/ TAGĦMIR MOBBLI KONTRA L-WAQGĦAT LI JISTRIEĦ FUQ KAVILJA RIĠIDA EN353-1 jew FLESSIBBLI EN353-2

7.1 It-tagħmir mobbli kontra l-waqgħat jitqabbad mal-kavilja ta' appoġġ, u jimxi ma' l-utent mingħajr il-ħtieġa ta' intervent manwali meta jkun hemm bidla fil-pożizzjoni 'il fuq jew 'l isfel u jillokkja awtomatikament fuq il-kavilja ta' appoġġ meta jkun hemm xi waqa'.
7.2 Id-distanza orizzontali bejn il-kavilja ta' appoġġ riġida u l-punt ta' konnessjoni tal-ħarness hija llimitata mill-konnettur jew konnetturi pprovduta mat-tagħmir mobbli ta' kontra l-waqgħat. QATT m'għandek tqabbad konnetturi jew irbit supplimentari li jistgħu jżidu din id-distanza.
7.3 Jistgħu jintużaw biss kavilji riġidi tat-tip rakkomandat.
7.4 Jekk tiġi pprovduta sistema kompluta, ma jistgħux jiġu mibdula jew modifikati l-komponenti.
7.5 Huwa rakkomandat li jintuża l-punt ta' ankraġġ ta' quddiem tal-ħarness.
7.6 Qabel it-tlugħ ivverifika li t-tagħmir ta' kontra l-waqgħat jillokkja awtomatikament billi taqgħmel simulazzjoni manwali ta' waqa'. Huwa importanti li tiġi żgurata l-preżenza ta' waqfiet għoljin u baxxi fuq il-kavilja ta' appoġġ.
7.7 Speċifikazzjoni EN353-1 : B'massa ta' 100 Kg u sitwazzjoni ta' fattur ta' waqa' tnejn (l-aktar każ sfavorevoli) id-distanza minima neċessarja taħt saqajn l-utent hija ta' 2m. F'dan ir-rigward għall-ewwel 2 metri l-utent jista' ma jkunx protett kontra waqgħat ma' l-art, u għalhekk huwa importanti li jittieħdu prekawzjonijiet supplimentari matul it-tlugħ u l-inżul.
7.7.1 Il-kavilja ta' appoġġ riġida għandha titwaħħal minn persuna kompetenti.
7.8 Speċifikazzjoni EN353-2 : F'każ ta' waqa', l-ispazju ta' arja, jiġifieri d-distanza bejn saqajn l-utent u l-ewwel ostaklu, ma tistax tkunx inqas minn H f'metri indikati fuq l-avviż speċifiku.

8/ IRBIT EN354 u RBIT TA' ŻAMMA EN358

8.1 It-tul totali ta' sottosistema b'irbit li jkun fiha assorbitur ta' l-enerġija, truf manifatturati u konnetturi ma jistax ikun aktar minn 2m (konnetturi EN362 u rbit EN354 b'assorbitur ta' l-enerġija EN355 u konnettur EN362).
8.2 Irbit waħdu mingħajr assorbitur ta' l-enerġija ma jistax jintuża bħala sistema għall-waqfien tal-waqgħat.
8.3 Irbit waħdu jista' jintuża biss jekk it-tul tiegħu jżomm lil persuna milli tilħaq iż-żoni li jippreżentaw riskju ta' waqa' mill-għoli.

9/ ASSORBITUR TA' L-ENERĠIJA EN355

9.1 It-tul totali ta' sottosistema b'assorbitur ta' l-enerġija li jkun fiha assorbitur ta' l-enerġija, truf manifatturati u konnetturi ma jistax ikun aktar minn 2m.
9.2 Jekk l-assorbitur ta' l-enerġija jinfetaħ anki parzjalment, dan għandu jintrema minnufih.
9.3 F'każ ta' waqa', l-ispazju ta' arja, jiġifieri d-distanza bejn saqajn l-utent u l-ewwel ostaklu, ma tistax tkunx inqas minn H f'metri indikati fuq l-avviż speċifiku.

10/ TAGĦMIR TA' KONTRA L-WAQGĦAT LI JIĠBED LURA D-DAHAR AWTOMATIKAMENT EN360

10.1 Tagħmir ta' kontra l-waqgħat f'funzjoni ta' llokkjar awtomatiku u sistema awtomatika ta' tensjoni u ġbid lura tad-dahar għal irbit li jinġibed lura.
10.2 QABEL MA TQABBAD IT-TAGĦMIR TA' KONTRA L-WAQGĦAT MAL-PUNT TA' ANKRAGĠ TIEGĦU, IVVERIFIKA B'REQQA :
10.2.1. Li l-irbit li jinġibed lura jinħall u jitkebbeb b'mod normali fit-tul tiegħu kollu.
10.2.2. Illi l-funzjoni ta' llokkjar taħdem sew meta jinġibed b'mod sod l-irbit li jinġibed lura : dan għandu jillokkja minnufih.
10.2.3. Illi t-tagħmir kollu jinsab fi stat perfett u illi l-viti u l-boltijiet kollha huma preżenti u ssikkati sew.
10.2.4. Jekk it-tagħmir tiegħek ikollu indikatur ta' waqa', u dan ta' l-aħħar ikun ġie attivat, dan jindika illi t-tagħmir ikun waqqaf waqa' jew illi jkun ġie sottomess għal forza ta' trazzjoni sostanzjali. F'dan il-każ, it-tagħmir għandu jintbagħat lura għand il-manifattur jew persuna awtorizzata biex issewwi sabiex isirlu eżami.
10.3 LIMITU TA' L-UŻU
10.3.1 Irreferi għall-istampi inklużi f'dan l-avviż kif ukoll għal dawk fuq it-tagħmir
10.3.2 Ma jistax iwaqqaf persuna milli tegħreq (fit-trab jew bit-tajn).
10.3.3 F'każ ta' użu ta' tagħmir ta' kontra l-waqgħat bi ġbid awtomatiku mid-dahar wara angolu ta' aktar minn 40° mal-pjan orizzontali, jista' jkun meħtieġ li jiġi miżjud irbit (ara l-avviż speċifiku) bejn it-tarf ta' l-irbit li jiġbed lura mid-dahar u l-punt ta' ankraġġ ta' kontra l-waqgħat tal-ħarness.
10.3.4 F'każ ta' waqa', l-ispazju ta' arja, jiġifieri d-distanza bejn saqajn l-utent u l-ewwel ostaklu, ma tistax tkunx inqas minn H f'metri indikati fuq l-avviż speċifiku.
10.3.5 Jekk it-tagħmir tiegħek ta' kontra l-waqgħat bi ġbid awtomatiku mid-daħar ikun jinkorpora lieva ta' salvataġġ, ħares lejn l-avviż speċifiku biex tifhem kif tintuża.
10.4 Biex ittejjeb it-tul ta' ħajja tat-tagħmir tiegħek ikkonsulta l-paragrafi 4 u 5. Barrahekk, huwa rakkomandat illi :
10.4.1 MA TITLAQX il-kejbil meta dan ikun miftuħ għal kollox iżda għinu biex jitkebbeb lura fit-tagħmir ta' kontra l-waqgħat.
10.4.2 MA TITLAQX il-kejbil joħroġ barra l-perjodi ta' użu.

11/ ĦARNESS TA' KONTRA L-WAQGĦAT EN361, ĊINTURIN TA' ŻAMMA EN358 u ĊINTURIN LI JEĦEL MAL-BWIEZ EN813

11.1 Ħarness ta' kontra l-waqgħat huwa sistema li żżomm 'il ġisem milli jaqa'.
11.2 Qabel l-użu ta' ċinturin li jeħel mal-bwiez jew ħarness, l-utent għandu jwettaq prova bil-għan li jivverifika illi d-daqs ikun adattat u li l-aġġustament jagħti livell ta' kumdità aċċettabbli għall-użu previst.
11.3 Huwa essenzjali li jiġu vverifikati regolarment l-elementi ta' l-aġġustament u tat-twaħħil qabel u matul l-użu.
11.4 Jekk inti tuża ċinturin jew jekk il-ħarness tiegħek jinkludi ċinturin, huwa meħtieġ li tagħżel punt ta' ankraġġ li jinsab fuq il-livell tad-daqs jew 'il fuq għall-konnessjoni ta' ħabel ta' żamma fuq ix-xogħol. Il-ħabel miżmum dritt għandu jkun aġġustat b'mod li jillimita ċ-ċaqliq vertikali sa mhux aktar minn 0.60 m.

12/ PUNTI TA' ANKRAĠĠ EN795

12.1 Hemm 5 klassijiet ta' punti ta' ankraġġ definiti fl-istandard EN795, li huma b'xi mod jew ieħor konnessi ma' struttura.
12.2 Klassi A1: Din tikkonsisti f'ankri strutturali maħsuba biex jiġu mwaħħla ma' uċuħ vertikali, orizzontali u inklinati, bħal ħitan, kolonni, blatiet.
Klassi A2: Din tikkonsisti f'ankri strutturali maħsuba biex jitwaħħlu ma' soqfa inklinati.
Klassi B: Strument ta' ankraġġ proviżorju u trasportabbli
Klassi C: Punt ta' ankraġġ mobbli fuq appoġġ ta' kavilja flessibbli orizzontali. (Mhux aktar minn 15° mill-pjan orizzontali)
Klassi D: Punt ta' ankraġġ mobbli fuq kavilja ta' appoġġ riġida orizzontali
Klassi E: Ankraġġ ma' piż mejjet fuq wiċċ orizzontali (Mhux aktar minn 15° mill-pjan orizzontali)
12.3 F'każ ta' strument fiss, l-installatur kompetenti huwa responsabbli li jiżgura illi l-istruttura li terfa' l-piż tkun kumpatibbli ma' l-isforzi imposti fuqha u li l-mod ta' twaħħil ma jbiddil la l-prestazzjoni u l-anqas il-karatteristiċi ta' ebda wieħed mill-elementi.
12.4 F'każ ta' strument trasportabbli il-persuna responsabbli għall-installazzjoni għandha tiżgura.
12.4.1 Il-pożizzjonament tajba ta' l-istrument meta mqabbla maż-żona tax-xogħol
12.4.2 Ir-reżistenza ta' l-istruttura li żżomm il-piż kif ukoll l-istabilità tagħha (Trepied)
12.4.3 Il-kumpatibbiltà bejn il-forma ta' l-istruttura u ta' l-istrument ta' ankraġġ
12.5 CAPITAL SAFETY GROUP tiddikjara illi l-istrument ta' ankraġġ ipprovdut huwa konformi ma' l-istandard Ewropew EN795 u li ġie soġġett b'suċċess għall-provi deskritti fih.

13/ STRUMENT TA' SALVATAĠĠ B'ELEVAZZJONI EN1496

13.1 L-istrumenti konformi ma' EN1496 huma maħsuba għal operazzjonijiet ta' salvataġġ, u f'ebda każ m'għandhom jintużaw għat-trasport ta' persuni jew piżijiet.
13.2 L-istrumenti m'għandhomx jintużaw ħlief jekk l-irfigħ jew it-tniżżil jistgħu jsiru mingħajr xkiel, u ma jistgħux jintużaw jekk xi ostakli joħolqu periklu.

14/ ĦARNESS TA' SALVATAĠĠ EN1497 u RBIT TA' SALVATAĠĠ EN1498

14.1 Ħarness jew irbit ta' salvataġġ m'għandhomx jintużaw ħlief f'każ ta' evakwazzjoni (flimkien ma' strument konformi ma' EN341) jew salvataġġ (flimkien ma' strument konformi ma' EN1496) u f'ebda każ bħala komponent ta' sistema ta' waqfien tal-waqgħat.

15/ TAGĦMIR TA' L-ALPINIŻMU U TIXBIT, ĦARNESS EN 12277

15.1 Qabel l-użu ta' ċinturin li jeħel mal-bwiez jew ħarness b'ċinturin li jeħel mal-bwiez, l-utent għandu jwettaq prova tas-sospensjoni f'post sigur bil-għan li jivverifika illi d-daqs ikun adattat u li l-aġġustament jagħti livell ta' kumdità aċċettabbli għall-użu previst.

16/ Għal rakkomandazzjonijiet partikolari relatati mat-TPP tiegħek jekk jogħġbok aqra l-avviż speċifiku pprovdut.

*Persuna kompetenti: Individwu li għandu għarfien tar-rakkomandazzjonijiet u l-istruzzjonijiet tal-manifattur, u tal-komponenti mmanifatturati, u li hu kapaċi li jidentifika perikli eżistenti u li jistgħu jseħħu fl-għażla, l-użu u l-manutenzjoni adattati ta' tagħmir tal-protezzjoni kontra l-waqgħat.

17/ TERMINOLOĠIJA

1: Tikkettjar **2**: Daqs **3**: Standard Ewropew **4**: Sena ta' manifattura **5**: Xahar ta' manifattura **6**: Numru tas-serje **7**: Numru tal-lott **8**: Kontroll tat-tip KE mwettaq minn **9**: Numru ta' l-entità li kkontrollat il-manifattura ta' dan it-TPP **10**: Attenzjoni: aqra l-avviż **11**: Tul **12**: Wajer **13**: Bokkla **14**: Kejbil **15**: Irbit **16**: Ħardwer **17**: Ħabel **18**: Materjal **19**: Poliamid **20**: Poliesteru **21**: Polimeru **22:** Elastomeru **23**: Kevlar **24**: Fibra aramida **25**: Azzar galvanizzat **26**: Azzar Inox **27**: Azzar taż-żingu **28**: Liga ta' l-aluminjum **29**: Reżistenza għat-tfaqqigħ **30**: Piż massimu **31**: Għandha ssir manutenzjoni annwali fuq dan il-prodott **32**: Installazzjoni u aġġustament **33**: Użu **34**: Iġbed **35**: Imbotta **36**: Dawwar **37**: Iftaħ **38**: Agħlaq **39**: Għoli **40**: Baxx **41**: Lemin **42**: Xellug **43**: Agħfas **44**: Itlaq **45**: Daħħal **46**: Massimu **47**: Minimu **48** : Avviż speċifiku **49**: Jekk jogħġbok aqra l-avviż ġenerali **50**: Klassi **51:** Najlon **52:** Azzar **53:** Ħabel tal-Wajer **54:** Ħġieġ Mimli bin-Najlon **55:** Shackles **56:** Thimbles **57:** Turnbuckles **58:** Klipps tal-Kejbil **59:** Assorbitur ta' l-Enerġija **60:** Housing **61:** Drums tal-Kejbil **62:** Komponent **63:** Komponenti Interni **64:** Lifeline **65:** Ganċijiet **66:** Bażi **67:** Arblu **68:** Ħabel Technora **69:** Ħabel Kernmantle **70:** Casing **71:** Polyethylene **72:** D-ring **73:** Waqfien mill-Waqgħat **74:** Pożizzjonar tax-Xogħol **75:** Trażżin **76:** Salvataġġ **77:** Sospensjoni **78:** Numru tal-mudell **79:** Kapaċità **80:** Polyurethance miksi **81:** Webbing **82:** Ganċ Kbir **83:** Ganċ Snap

M

1/ RECOMANDĂRI IMPORTANTE PENTRU ANSAMBLUL Echipamentelor de Protecţie Personală (EPP)
1.1 Nu utilizaţi acest echipament de siguranţă dacă nu aţi fost instruit de către personal *competent (repetat de câte ori este necesar). Pentru informaţii referitoare la cursuri sau dacă aveţi întrebări privind modul de utilizare a acestui echipament, contactaţi CAPITAL SAFETY. Pregătirea trebuie efectuată fără ca utilizatorul să fie expus riscului de cădere şi trebuie repetată periodic.
Înainte de fiecare folosire, utilizatorul trebuie să întreprindă o inspecţie vizuală pentru a se asigura că echipamentul se află în perfectă stare de utilizare. Acesta trebuie să verifice absenţa deformării, corodării, a muchiilor ascuţite şi a suprafeţelor abrazive pe părţile metalice ale sistemului sau componentei. De asemenea, trebuie să verifice absenţa tăieturilor, arsurilor, a firelor rupte, a unor urme de uzură importante, a oricăror modificări de culoare sau a rigidităţii părţilor textile ale sistemului sau componentei.
1.2 Un sistem sau o componentă care a trecut printr-o cădere sau care, în urma inspecţiei vizuale, lasă loc unor îndoieli, trebuie imediat scos (scoasă) din uz. Doar o persoană competentă şi autorizată va putea decide, în scris, asupra unei eventuale repuneri în uz.
1.3 Lucrul la înălţime prezintă riscuri inerente. Riscurile includ, dar nu se limitează la următoarele: cădere, suspendare/suspendare prelungită, loviri cu obiecte şi pierderea cunoştinţei. În cazul opririi căderii şi/sau salvării ulterioare (situaţie de urgenţă), anumite afecţiuni de natură medicală personală pot afecta siguranţa victimei. Afecţiunile medicale identificate ce fiind riscante pentru acest tip de activitate cuprind, dar nu se limitează la, următoarele: afecţiuni cardiace, tensiune arterială ridicată, ameţeli, epilepsie, dependenţa de alcool sau droguri, tulburări psihice, funcţionarea defectuoasă a membrelor şi probleme de echilibru. Recomandăm ca angajatorul/medicul personal să stabilească dacă sunteţi apt pentru a manevra acest echipament în condiţii normale şi de urgenţă.
1.4 Acest produs nu trebuie utilizat în alt scop decât cel recomandat de producător şi nu trebuie deturnat de la utilizarea sa iniţială.
1.5 Când se utilizează un sistem de oprire a căderilor, din motive de siguranţă, este esenţial să se verifice înălţimea liberă existentă sub utilizator în zona de lucru unde se găseşte acesta, pentru a evita, în caz de cădere, o coliziune cu un obstacol sau cu solul.
1.6 Înainte de orice utilizare, asiguraţi implementarea unui plan de salvare adaptat situaţiei în care se utilizează sistemul. În eventualitatea opririi unei căderi, metodele de salvare trebuie analizate în decurs de 20 de minute.
1.7 Sarcina maximă aplicabilă acestui EPP este limitată la 1 singură persoană (cu excepţia cazului în care se specifică expres altfel pe produs). Nu depăşiţi capacitatea echipamentului de protecţie personală, cum ar fi absorbantele de energie, harnaşamentul complet sau conectorii.
1.8 Este necesar să se asigure, înainte de orice utilizare, respectarea recomandărilor aferente fiecărui element asociat acestui produs în conformitate cu instrucţiunile lor specifice. Se recomandă utilizarea de componente de la acelaşi producător pentru a asigura integritatea produsului şi o performanţă durabilă.
1.9 De fiecare dată când este posibil acest lucru, se recomandă să se atribuie personal utilizatorului sistemul sau componenta respectiv(ă).
1.10 Acest sistem sau această componentă trebuie neapărat suspendat(ă) de un punct de ancorare. De fiecare dată când este posibil acest lucru, pentru a suspenda un sistem de oprire a căderilor, alegeţi un punct de ancorare situat DEASUPRA poziţiei utilizatorului, evitând orice punct a cărui rezistenţă ar putea fi pusă la îndoială. Ancorele neomologate trebuie să poată susţine o sarcină de 12KN per persoană. Utilizaţi de preferinţă ancore structurale prevăzute special în acest scop (conforme cu EN795) sau puncte de ancorare a căror rezistenţă este mai mare de 1000 daN. Utilizatorul trebuie să asigure limitarea potenţialelor riscuri de cădere de la înălţime (se preferă utilizarea sistemului în modul de susţinere). Utilizatorul trebuie să se asigure împotriva riscului de pendulare şi pentru a preveni coliziunea cu obiectele situate sub poziţia sa.
1.11 În timpul utilizării, va fi necesară luarea oricărei măsuri utile pentru a proteja sistemul sau componenta împotriva pericolelor asociate intervenţiei (arsură, tăietură, muchii ascuţite, abraziune, atac chimic, încurcarea sau torsiunea cablului, a curelei sau a corzilor, conductivitate electrică, condiţii climatice, efect pendular provocat de cădere etc. ...). Nici o persoană care lucrează la înălţime nu trebuie să rămână niciodată singură la locul său de muncă, cu atât mai puţin în urma unei căderi.
1.12 Nu trebuie să se opereze nici o modificare a sistemului sau componentei fără consimţământul scris al producătorului.
Orice schimbare sau înlocuire cu componente sau subsisteme neaprobate ar putea compromite compatibilitatea echipamentelor şi ar putea afecta integritatea şi siguranţa sistemului, precum şi garanţia acestuia.
Orice reparaţie trebuie să se efectueze conform procedurilor impuse de producător.
1.13 Orice distribuitor, instalator sau dealer al acestui echipament anti-cădere trebuie să furnizeze un manual de utilizare, redactat în limba ţării de comercializare.
1.14 Consultaţi normele naţionale sau internaţionale în vigoare la nivel local, regional sau naţional pentru informaţii suplimentare referitoare la echipamentele de protecţie împotriva căderilor de la înălţime (anti-cădere şi susţinere) şi la sistemele sau componentele aferente.
1.15 Câteva exemple de utilizări necorespunzătoare sunt ilustrate în acest manual, precum şi în manualul specific al echipamentului dumneavoastră EPP. Cu toate acestea, vă atragem atenţia că sunt posibile şi alte utilizări necorespunzătoare şi că în cazul în care aveţi îndoieli trebuie să contactaţi CAPITAL SAFETY.
1.16 Acest produs este garantat timp de 1 an împotriva oricărui defect de material sau de fabricaţie. Garanţa nu acoperă: uzura normală, oxidarea, modificările sau retuşurile, depozitarea necorespunzătoare, întreţinerea necorespunzătoare, deteriorările datorate accidentelor, neglijenţelor, utilizărilor în alte scopuri decât cel pentru care este destinat acest produs.
1.17 CAPITAL SAFETY nu răspunde pentru consecinţele directe, indirecte, accidentale sau pentru orice alt tip de daune survenite sau apărute ca urmare a utilizării produselor sale.
1.18 În cazul în care nu înţelegeţi aceste instrucţiuni sau instrucţiunile specifice, nu utilizaţi acest produs şi contactaţi CAPITAL SAFETY.

2 / LEGAREA LA UN HARNAŞAMENT ANTI-CĂDERE
2.1 Un harnaşament complet este singurul dispozitiv corporal de susţinere utilizabil într-un sistem de oprire a căderii. Legarea unui sistem de oprire a căderilor (EN353-1, EN353-2, EN355 sau EN360) la un harnaşament trebuie să se facă în mod OBLIGATORIU şi EXCLUSIV prin punctele de prindere superioare dorsale, sternale sau pectorale; aceste puncte pot fi de asemenea utilizate la legarea unui descensor (EN341) sau a unui sistem de salvare prin ridicare (EN1496). Aceste puncte sunt marcate cu majuscula « A » când sunt independente sau cu « A /2 » sau «A» când trebuie legate 2 puncte împreună.
2.2 Punctele de prindere inferioare de poziţionare laterală a unei centuri sau a unui harnaşament cu centură trebuie utilizate EXCLUSIV pentru legarea la un sistem de susţinere la locul de muncă (EN358) şi NICIODATĂ la un sistem de oprire a căderilor.
2.3 Punctul de prindere inferior ventral al unei centuri cu cizme sau al unui harnaşament cu centură cu cizme trebuie utilizat EXCLUSIV pentru legarea la un sistem de susţinere la locul de muncă (EN358), la un descensor (EN341) sau la un dispozitiv de salvare prin ridicare (EN1496) şi NICIODATĂ la un sistem de oprire a căderilor.
2.4 Dacă utilizaţi doar o centură, poate fi necesar să completaţi sistemul de susţinere la locul de muncă cu un dispozitiv de protecţie împotriva căderilor de la înălţime.

3/ ÎNTREŢINERE ŞI DEPOZITARE
Întreţinerea şi depozitarea sistemului dumneavoastră sau a componentei dumneavoastră sunt operaţiuni primordiale pentru integritatea componentelor şi deci pentru siguranţa utilizatorului. Prin urmare, respectaţi cu stricteţe următoarele recomandări:
3.1 Curăţaţi părţile din plastic şi metalice cu o cârpă uscată. Curăţaţi componentele textile/chingile cu săpun slab şi apă (temperatura maximă 40°). Eliminaţi excesul de umezeală cu o lavetă curată. NU introduceţi blocurile pentru oprirea căderii în apă. Chingile pot fi dezinfectate prin ştergere cu o soluţie slabă de dezinfectant. Curăţaţi elementele metalice, când este necesar, cu o soluţie necaustică. Eliminaţi excesul de lubrifiant, vopsea şi praf de pe frânghii prin ştergere cu o lavetă curată.
3.2 Lăsaţi componentele să se usuce într-un loc aerisit şi la distanţă de orice flacără directă sau de orice altă sursă de căldură. Această măsură se aplică în mod egal componentelor care au prins umezeală în timpul utilizării.
3.3 Depozitaţi sistemul sau componenta într-un loc şi în condiţii care respectă integritatea echipamentului: ferit de umezeală şi de razele ultraviolete, într-o atmosferă necorosivă, ne-supraîncălzită sau ne-îngheţată, protejându-l de eventuale tăieturi şi vibraţii.
3.4 Transportaţi sistemul sau componenta într-un ambalaj care să îl protejeze de eventuale tăieturi, de umiditate şi de razele ultraviolete. Evitaţi orice atmosferă corosivă, supraîncălzită sau îngheţată.

4/ INSPECŢIE PERIODICĂ:
4.1 Inspecţia periodică este esenţială pentru siguranţa utilizatorului. Această inspecţie garantează eficacitatea şi buna funcţionare a sistemului sau componentei. Aveţi grijă să completaţi şi să păstraţi cu grijă fişa de identificare descriptivă, notând toate verificările periodice.
4.2 Durată de viaţă: Frecvenţa inspecţiilor periodice trebuie să ţină cont de factori precum legislaţia, tipul de echipament, frecvenţa de utilizare şi condiţiile de mediu. În toate cazurile, sistemul sau componenta trebuie inspectat(ă) cel puţin o dată pe an de către o persoană competentă şi autorizată de directorul întreprinderii (sau desemnată de legislaţia în vigoare în ţara respectivă) care va decide asupra unei eventuale repuneri în uz sau recondiţionări a acestuia (acesteia). Această persoană va contacta CAPITAL SAFETY pentru a afla durata de viaţă a sistemului sau componentei.
4.3 Condiţiile de lucru extreme (mediu dur, utilizare prelungită, etc.) poate necesita creşterea frecvenţei inspecţiilor.
4.4 Orice persoană competentă şi autorizată de directorul întreprinderii care are îndoieli referitoare la repunerea în uz a sistemului sau componentei (sistem prea complex, mecanism puţin vizibil ...) trebuie să contacteze producătorul care îl va îndruma spre persoanele autorizate.
4.5 În timpul acestor inspecţii, este necesar să se verifice lizibilitatea marcajelor de pe sistem sau componentă.

5/ CONECTORI EN362
5.1 Un conector este un dispozitiv de legătură între componente care pune la dispoziţia utilizatorului un mijloc de asamblare a unui sistem pentru a se lega direct sau indirect la un punct de ancorare.
5.2 În momentul conectării carabinei, verificaţi dacă sistemul de blocare este bine fixat.
5.3 Conectorul trebuie să funcţioneze întotdeauna în jurul axului principal fără să se sprijine de structura exterioară.
5.4 Conectorii prevăzuţi cu blocare manuală nu trebuie utilizaţi în cazul în care utilizatorul îi deschide şi îi închide de mai multe ori în cursul unei zile.
5.5 Nu încărcaţi niciodată o carabină la nivelul dispozitivului său de închidere.
5.6 Conectorii de tipul verigilor rapide (clasa Q) nu trebuie utilizaţi decât pentru conectări mai puţin frecvente.
5.7 Conectorii de tipul verigilor rapide (clasa Q) nu sunt siguri decât atunci când inelul mobil este complet înşurubat. Nici un filet nu trebuie să fie vizibil.
5.8 Material: A se vedea conectorul
5.9 Deschidere: A se vedea conectorul
5.10 Trebuie să se ţină cont de lungimea conectorului când acesta este utilizat în cadrul unui sistem de oprire a căderilor, în măsura în care acest lucru va influenţa înălţimea căderii.
5.11 Anumite situaţii pot reduce rezistenţa conectorilor, în special când sunt legaţi de curele largi sau de ancoraje rigide trecute peste carabină şi situate mai sus de deschiderea acestora.

6/ DESCENSOARE EN341
6.1 Descensoarele sunt echipamente destinate evacuării personalului. Acestea trebuie deci considerate ECHIPAMENTE DE SIGURANŢĂ şi utilizate ca atare. În nici un caz, acestea nu trebuie utilizate pentru transportul de persoane sau de încărcături şi nu trebuie să îndeplinească funcţii pentru care nu au fost concepute.
6.2 Alegerea punctului de ancorare trebuie să fie studiată cu atenţie şi va ţine cont:
6.2.1 De poziţia sa care trebuie să permită prinderea cu uşurinţă a curelei de subsuoară FĂRĂ SĂ PERMITĂ NICI CEA MAI MICĂ CĂDERE LIBERĂ. Acesta trebuie deci să fie situat deasupra poziţiei utilizatorului.
6.2.2 De accesul său care trebuie să fie suficient de degajat şi să rămână liber în permanenţă.
6.2.3 De puţul de evacuare care nu trebuie să fie obstrucţionat de nici un obstacol de natură să împiedice coborârea sau să rănească utilizatorul.
6.3 De asemenea, se recomandă balizarea zonei de evacuare şi interzicerea oricărei depozitări de materiale.
6.4 Dacă descensorul face obiectul utilizării de către mai multe persoane, este necesar să se asigure că poziţia acestuia este compatibilă cu fiecare din acestea.
6.5 În cazul instalării permanente în exterior sau în mediu umed, este necesar să se prevadă o protecţie adecvată: husă, adăpost, etc.

7/ SISTEME ANTI-CĂDERE MOBILE PE SUPORT DE OPRIRE RIGID EN353-1 sau FLEXIBIL EN353-2
7.1 Sistemul anti-cădere mobil se deplasează de-a lungul suportului de oprire, însoţeşte utilizatorul fără a fi nevoie de intervenţie manuală în timpul schimbărilor de poziţie în sus sau în jos şi se blochează automat pe suportul de oprire când se produce o cădere.
7.2 Distanţa pe orizontală între suportul de oprire rigid şi punctul de prindere a harnaşamentului este limitată de conectorul sau conectorii furnizaţi împreună cu sistemul anti-cădere mobil. NU adăugaţi niciodată conectori sau hamuri suplimentare care ar putea mări această distanţă.
7.3 Nu poate fi utilizat decât tipul de suport de oprire rigid recomandat.
7.4 Dacă este furnizat un sistem complet, nu este posibilă înlocuirea sau modificarea componentelor.
7.5 Se recomandă utilizarea punctului de prindere frontal al harnaşamentului.
7.6 Înaintea ascensiunii, verificaţi dacă sistemul anti-cădere se blochează automat simulând manual o cădere. Este important să se asigure prezenţa opritorilor superiori şi inferiori pe suportul de oprire.
7.7 Specific EN353-1: Cu o masă de 100 Kg şi un factor de cădere doi (cazul cel mai defavorabil), distanţa minimă necesară sub picioarele utilizatorului trebuie să fie de 2 m. Datorită faptului că pentru primii 2 metri, utilizatorul poate să nu fie protejat împotriva căderilor la sol, este necesar deci să se ia măsuri de precauţie suplimentare în timpul urcării sau coborârii.
7.7.1 Suportul de oprire rigid trebuie montat de o persoană competentă.
7.8 Specific EN353-2: În caz de cădere, înălţimea liberă, respectiv, distanţa dintre picioarele utilizatorului şi primul obstacol, nu trebuie să fie mai mică decât H în metri indicată în instrucţiunile specifice.

8/ HAMURI EN354 şi HAM DE SUSŢINERE EN358
8.1 Lungimea totală a unui subsistem care are un ham ce include un absorbant de energie, extremităţi fabricate şi conectori nu trebuie să depăşească 2 m (conectori EN362 plus ham EN354 plus absorbant de energie EN355 plus conector EN362).
8.2 Nu trebuie să se utilizeze doar un ham fără absorbant de energie ca sistem de oprire a căderilor.
8.3 Se poate folosi doar un ham de susţinere cu condiţia ca lungimea sa să împiedice persoana să ajungă în zonele care prezintă un risc de cădere de la înălţime.

9/ ABSORBANT DE ENERGIE EN355
9.1 Lungimea totală a unui subsistem cu un absorbant de energie ce include un ham, extremităţi fabricate şi conectori nu trebuie să depăşească 2 m.
9.2 Deschiderea chiar şi parţială a absorbantului de energie trebuie să aibă drept consecinţă imediată rebutarea acestuia.
9.3 În caz de cădere, înălţimea liberă, respectiv, distanţa dintre picioarele utilizatorului şi primul obstacol, nu trebuie să fie mai mică decât H în metri indicată în instrucţiunile specifice.

10/ SISTEME ANTI-CĂDERE CU RAPEL AUTOMAT EN360
10.1 Sistem anti-cădere cu funcţie de blocare automată şi sistem automat de tensiune şi rapel pentru hamul retractabil.
10.2 ÎNAINTE DE A FIXA SISTEMUL ANTI-CĂDERE DE PUNCTUL SĂU DE ANCORARE, VERIFICAŢI CU ATENŢIE:
10.2.1. Dacă hamul retractabil se derulează şi se înfăşoară normal pe toată lungimea sa.
10.2.2. Dacă funcţia de blocare este activă, trăgând puternic de hamul retractabil: aceasta trebuie să se blocheze instantaneu.
10.2.3. Dacă ansamblul echipamentului este în perfectă stare şi dacă toate şuruburile şi niturile de închidere sunt prezente şi fixate în mod corespunzător.
10.2.4. Dacă echipamentul dumneavoastră este prevăzut cu un indicator de cădere luminos şi acesta este declanşat, acesta indică faptul că echipamentul a oprit o cădere sau că a fost supus unei forţe de tracţiune importante. În acest caz, echipamentul trebuie returnat producătorului sau atelierului de reparaţii agreat pentru revizie.
10.3 LIMITĂ DE UTILIZARE
10.3.1 Consultaţi pictogramele incluse în acest manual, cât şi cele de pe echipament
10.3.2 Nu poate opri o scufundare (produse pulverulente sau nămoloase).
10.3.3 În cazul utilizării sistemului anti-cădere cu rapel automat de la un unghi mai mare de 40° până la linia orizontală, poate fi necesar să adăugaţi un ham (A se vedea instrucţiunile specifice) între extremitatea hamului retractabil şi punctul de ancorare anti-cădere al harnaşamentului.
10.3.4 În caz de cădere, înălţimea liberă, respectiv, distanţa dintre picioarele utilizatorului şi primul obstacol, nu trebuie să fie mai mică decât H în metri indicată în instrucţiunile specifice.
10.3.5 Dacă sistemul dumneavoastră anti-cădere cu rapel automat are integrat un troliu de salvare, consultaţi instrucţiunile specifice pentru a înţelege utilizarea acestuia.
10.4 Pentru a prelungi durata de viaţă a echipamentului dumneavoastră, consultaţi paragrafele 4 şi 5, în plus acest lucru este recomandat.
10.4.1 NU slăbiţi cablul când acesta este complet desfăşurat, ci asistaţi reintrarea acestuia în sistemul anti-cădere.
10.4.2 NU lăsaţi cablul ieşit în afara perioadelor de utilizare.

11/ HARNAŞAMENT ANTI-CĂDERE EN361, CENTURĂ DE SUSŢINERE EN358 ŞI CENTURĂ CU CIZME EN813
11.1 Un harnaşament anti-cădere este un sistem de prindere de corp, destinat să oprească o cădere.
11.2 Înainte de utilizarea unei centuri cu cizme sau a unui harnaşament, utilizatorul trebuie efectueze un test pentru a verifica dacă mărimea este adaptată şi dacă reglajul asigură un nivel de confort acceptabil pentru utilizarea prevăzută.
11.3 Este imperativ să se verifice periodic elementele de reglaj şi de fixare înaintea şi în timpul utilizării.
11.4 Dacă utilizaţi o centură sau dacă harnaşamentul dumneavoastră include o centură, este necesar să se aleagă un punct de ancorare care se găseşte la nivelul taliei sau deasupra taliei pentru legarea unui ham de susţinere la locul de muncă. Hamul ţinut întins trebuie reglat astfel încât să limiteze deplasarea pe verticală la maxim 0,60 m.

12/ PUNCTE DE ANCORARE EN795
12.1 Există 5 clase de puncte de ancorare aşa cum sunt definite în norma EN795, care sunt ataşate într-un mod sau altul de o structură.
12.2 Clasa A1: Se compune din ancore structurale concepute să fie fixate pe suprafeţe verticale, orizontale şi înclinate, precum ziduri, coloane, grinzi orizontale.
Clasa A2: Se compune din ancore structurale concepute să fie fixate pe acoperişuri înclinate.
Clasa B: Dispozitiv de ancorare provizoriu transportabil
Clasa C: Punct de ancorare mobil pe suport de oprire flexibil orizontal. (Nu mai mult de 15° faţă de linia orizontală)
Clasa D: Punct de ancorare mobil pe suport de oprire rigid orizontal
Clasa E: Ancoraje cu corp mort pentru suprafeţe orizontale (Nu mai mult de 15° faţă de linia orizontală)
12.3 În cazul dispozitivului fix, instalatorul competent va avea sarcina de a se asigura că structura portantă este compatibilă cu eforturile generate şi că modul de fixare nu afectează nici performanţele, nici caracteristicile fiecărui element.
12.4 În cazul dispozitivului transportabil, responsabilul cu montarea trebuie să asigure.
12.4.1 Poziţia corespunzătoare a dispozitivului faţă de zona de lucru
12.4.2 Rezistenţa structurii portante, precum şi stabilitatea acesteia (Trepied)
12.4.3 Compatibilitatea dintre forma structurii şi dispozitivul de ancorare
12.5 CAPITAL SAFETY GROUP atestă că dispozitivul de ancorare furnizat este conform normei europene EN795 şi a trecut cu succes testele aferente.

13/ DISPOZITIV DE SALVARE PRIN RIDICARE EN1496
13.1 Dispozitivele conforme cu EN1496 sunt concepute pentru operaţiuni de salvare, în nici un caz nu trebuie utilizate pentru transportul de persoane sau de încărcături.
13.2 Dispozitivele nu trebuie folosite decât dacă ridicarea sau coborârea se poate efectua fără piedici şi nu trebuie folosite dacă obstacolele reprezintă un pericol.

14/ HARNAŞAMENT DE SALVARE EN1497 şi CURELE DE SALVARE EN1498
14.1 Nu trebuie să se utilizeze un harnaşament sau o curea de salvare decât în caz de evacuare (împreună cu un dispozitiv conform cu EN341) sau de salvare (împreună cu un dispozitiv conform cu EN1496) şi în nici un caz ca parte a unui sistem de oprire a căderilor.

15/ ECHIPAMENT DE ALPINISM ŞI ESCALADĂ, HARNAŞAMENT EN 12277
15.1 Înainte de utilizarea unei centuri cu cizme sau a unui harnaşament prevăzut cu o centură cu cizme, utilizatorul trebuie să efectueze un test, suspendat într-un loc sigur, pentru a verifica dacă mărimea este adaptată şi dacă reglajul asigură un nivel de confort acceptabil pentru utilizarea prevăzută.

16/ Pentru recomandări specifice legate de echipamentul dumneavoastră EPP, vă rugăm să citiţi manualul aferent furnizat.
*Persoană competentă: o persoană care dispune de cunoştinţe în privinţa recomandărilor producătorului, instrucţiunilor şi componentelor produse, care poate identifica pericole existente şi potenţiale asociate selecţiei, utilizării şi întreţinerii corespunzătoare a sistemelor de protecţie împotriva căderii.

17/ LEXIC
1: Marcaj **2:** Mărime **3:** Normă europeană **4:** Anul de fabricaţie **5:** Luna de fabricaţie **6:** Număr de serie **7:** Număr lot **8:** Examinare de tip CE efectuată de **9:** Numărul organismului care controlează fabricarea acestui EPP **10:** Atenţie: a se citi instrucţiunile **11:** Lungime **12:** Fir de cusătură **13:** Catarame **14:** Cablu **15:** Curea **16:** Articole de fier **17:** Coardă **18:** Material **19:** Poliamidă **20:** Poliester **21:** Polimer **22:** Elastomer **23:** Kevlar **24:** Fibră aramidă **25:** Oţel galvanizat **26:** Oţel inox **27:** Oţel zincat **28:** Aliaj din aluminiu **29:** Rezistenţă la rupere **30:** Sarcină maximă **31:** O întreţinere anuală trebuie efectuată asupra acestui produs **32:** Montare şi reglaj **33:** Utilizare **34:** Trageţi **35:** Împingeţi **36:** Rotiţi **37:** Deschideţi **38:** Închideţi **39:** Sus **40:** Jos **41:** Dreapta **42:** Stânga **43:** Apăsaţi **44:** Slăbiţi **45:** Introduceţi **46:** Maxim **47:** Minim **48:** Instrucţiuni specifice **49:** Vă rugăm să citiţi instrucţiunile generale **50:** Clasa **51:** Nailon **52:** Oţel **53:** Cablu de sârmă **54:** Nailon cu fibră de sticlă **55:** eclise **56:** Manşon **57:** Chei de strângere **58:** Cleme de cablu **59:** Amortizor **60:** Carcasă **61:** Tamburi de cablu **62:** Componentă **63:** Componente interne **64:** Coardă de siguranţă **65:** Cârlige **66:** Bază **67:** Catarg **68:** Coardă Technora **69:** Coardă **70:** Carcasă **71:** Polietilenă **72:** Inel D **73:** Oprirea căderii **74:** Poziţia de lucru **75:** Dispozitive de reţinere **76:** Salvarea **77:** Suspendarea **78:** Numărul modelului **79:** Capacitate **80:** Acoperit cu poliuretan **81:** Chingi **82:** Cârlig mare **83:** Carbinieră

1/ ВАЖНИ ПРЕПОРЪКИ ЗА ВСИЧКИ Лични предпазни средства (ЛПС)
1.1 Не използвайте това оборудване за безопасност, ако не сте били обучени от *компетентен инструктор (да се повтори толкова пъти, колкото е необходимо). За информация относно класовете, или ако имате въпроси във връзка с това оборудване, се свържете с CAPITAL SAFETY.
Обучението трябва да се провежда без ползвателят да се излага на опасност. Обученията трябва да се повтарят през периодични интервали от време.
Преди всяко използване, ползвателят трябва да извърши външен оглед, за да се увери, че съоръжението е в безупречно състояние за употреба. Той трябва да се увери, че няма деформации, корозия, остри ръбове и грапави участъци по металните части на системата или на компонента. Трябва също така да се увери, че няма срязани, прогорели места, скъсани нишки, значително износване, промяна в цвета или в твърдостта на текстилните части на системата или компонента.
1.2 Система или компонент, претърпели падане или чиито външен оглед предизвиква някакви съмнения, трябва незабавно да
1.3 Работата на височина е свързана с рискове. Някои от рисковете са отбелязани тук, но не се изчерпват със следното: падане, провесване/продължително провесване, удряне в предмети и изпадане в безсъзнание. В случай на спиране на падане и/или последваща ситуация на спасяване (спешност), някои лични здравословни проблеми биха могли да окажат влияние върху безопасността Ви. Медицински здравословни проблеми, за които се счита, че са рискови за този вид работа включват, но не се ограничават със следните: сърдечно заболяване, високо кръвно налягане, световъртеж, епилепсия, зависимост от наркотици или алкохол, психично заболяване, увреждане на крайници или нарушения на равновесието. Препоръчваме Вашият работодател/лекар да определи дали сте подходящ за работа с това оборудване при нормални и спешни ситуации.
1.4 Това изделие не трябва да се използва извън рамките на ползване, предвидени от производителя и не трябва да се отклонява от първоначалното си предназначение.
1.5 Когато се използва спирачна система срещу падане, за нейната сигурност е необходимо да се провери свободното въздушно пространство под ползвателя в работната зона където се намира, за да се избегне, при евентуално падане, сблъсък с някакво препятствие или със земята.
1.6 Преди всяко използване, да се провери наличието на план за спасителна операция, съответстващ на ситуацията, при която се използва системата. Трябва да бъдат предварително обмислени спасителните средства в рамките на 20 минути в случай на предпазване от падане.
1.7 Максималният допустимият товар за това ЛПС, е 1 лице (освен ако върху изделието изрично не е посочено друго).
Не надвишавайте капацитета на личните предпазни средства от рода на поглъщател на енергия, катерачна седалка или съединители.
1.8 Необходимо е преди всяко използване да се провери дали са спазени препоръките за всеки елемент, отнасящ се за изделието, в съответствие с ръководството за ползване.
1.9 Препоръчва се, винаги когато е възможно, системата или компонента да бъдат връчвани лично на ползвателя.
1.10 Тази система или този компонент трябва задължително да са закачени в осигурителна точка. Винаги, когато е възможно, за закачването на спирачното устройство срещу падане избирайте точка за закрепване, разположена НАД позицията на ползвателя, като избягвате всяка точка със съмнителна издръжливост. Нестабилните анкери трябва да издържат товар от 12kN на човек. Използвайте за предпочитане предвидените за тази цел структурни анкери (отговарящи на стандарт EN795) или осигурителни точки с издръжливост над 1000 daN. Ползвателят трябва да се старае да ограничи възможностите за падане от потенциална височина (за предпочитане е системата да се използва за поддържане при работа). Ползвателят трябва да вземе мерки за избягване на риска от падане със залюляване и да се предпази от сблъсък с препятствия под него.
1.11 По време на използването е уместно да се вземат всички необходими мерки, за да се предпази системата или компонента от различни външни въздействия (изгаряне, скъсване, остри ръбове, протриване, химическо разяждане, оплитане или усукване на въже или ремък, електропроводимост, климатични условия, ефект на махало при падане и т. н...).
лице, което работи на височина, никога не трябва да остава само на работното си място, включително след падане.
1.12 Не трябва да се извършват никакви промени по системата или компонента без писменото съгласие на производителя. Всяка подмяна или замяна с неодобрени компоненти или подсистеми може да наруши съвместимостта между съоръженията и да наруши целостта и сигурността на системата, както и нейната гаранция.
Всички ремонти трябва да се извършват съгласно предписаните от производителя процедури.
1.13 Всеки дистрибутор, монажник или търговец на дребно на този предпазен уред срещу падане, ще трябва да предоставя инструкция за ползването му на езика на държавата, в която се продава.
1.14 За повече информации относно предпазните средства срещу падане от височина (устройства срещу падане или за поддържане при работа) и съответните системи или компоненти, следва да се отнесете към националните или международни стандарти, които се прилагат на местно, регионално или национално ниво.
1.15 В тази инструкция за ползване, както и в специфичните инструкции за вашето ЛПС са описани няколко примера за неправилно използване. Възможни са обаче и други видове неподходящо използване, затова в случай, че не сте сигурни, следва да се свържете с CAPITAL SAFETY.
1.16 Това изделие има едногодишна гаранция за всеки производствен дефект. Гаранцията не включва: нормалното износване, окисляване, извършени промени или ремонти, неправилно съхранение, неправилна поддръжка, повреди вследствие на произшествия, небрежност, или използване на изделието не по предназначение.
1.17 CAPITAL SAFETY не носи отговорност за преки, косвени, случайни или всякакви други последици от повреди, възникнали или дължащи се на използването на тези изделия.
1.18 Ако не разбирате тази инструкция или специфичните инструкции, не използвайте това изделие и се свържете с CAPITAL SAFETY.

2 / ПРИКРЕПВАНЕ КЪМ КОЛАН ЗА ЦЯЛОТО ТЯЛО (СБРУЯ) СРЕЩУ ПАДАНЕ
2.1 Единственото съоръжение за придържане на тялото, допустимо за ползване със спасителната система, е колана за цялото тяло. Прикрепването на спирачна система срещу падане (EN353-1, EN353-2, EN355 или EN360) към сбруя трябва да става ЗАДЪЛЖИТЕЛНО И ЕДИНСТВЕНО чрез високи точки за закрепване – на гърба, в областта на гръдната кост или на гърдите, като тези точки могат да се използват и за прикрепването на система за спускане (EN341) или на спасителна система за изкачване (EN1496). Тези точки са отбелязани с главно « A », когато са самостоятлни или с « A /2 » или «A», когато трябва да се свържат 2 точки.
2.2 Страничните ниски позициониращи точки на закрепване на колан или сбруя с колан трябва да се използват ЕДИНСТВЕНО за прикрепване на устройство за поддържане при работа (EN358) и НИКОГА за прикрепване на спирачно устройство срещу падане.
2.3 Ниската точка за предно (на корема) закрепване на предпазен колан за седнало положение или на сбруя с колан за седнало положение трябва да се използва ЕДИНСТВЕНО за прикрепване на устройство за поддържане при работа (EN358), на устройство за спускане (EN341) или на спасително устройство чрез изкачване (EN1496) и НИКОГА на спирачно устройство срещу падане.
2.4 Ако използвате само колан, може би ще трябва да допълните устройството за поддържане при работа чрез устройство за предпазване от падане от височина.

3/ ПОДДРЪЖКА И СЪХРАНЕНИЕ
Поддръжката и съхранението на вашата система или на вашия компонент са от първостепенно значение за целостта на компонентите, следователно за безопасността на ползвателя. Затова спазвайте стриктно следните препоръки:
3.1 Почиствайте пластмасовите и металните части със сух парцал. Почиствайте текстилните компоненти с вода и мек сапун. Почиствайте текстилните компоненти/коланите с мек сапун и вода (максимална температура 40°). Премахвайте излишната влага с чист парцал. НЕ потапяйте спасителните блокове във вода. Коланите могат да се дезинфекцират като се забършат със слаб разтвор на стерилен дезинфектант. При необходимост почиствайте металните части с неразяждащ разтвор. Премахнете замърсяванията от масло, боя или кал по теленото въже с чист сух парцал. В никакъв случай не използвайте киселинни разтворители или основи (сода каустик).
3.2 Оставяйте компонентите да съхнат на проветриво място и далече от открит пламък или друг топлинен източник. Тази препоръка се отнася и за компоненти, които са поели влага при използването.
3.3 Съхранявайте системата или компонента в помещение и при условия, подходящи за целостта на уреда: далече от влага и ултравиолетови лъчи, в некорозивна среда, при не много висока или ниска температура, като го предпазвате от евентуални скъсвания и вибрации.
3.4 Пренасяйте системата или компонента в опаковка, която го предпазва от евентуални скъсвания, влага и ултравиолетови лъчи. Избягвайте всякаква корозивна среда, много високи или много ниски температури.

4/ ПЕРИОДИЧНА ПРОВЕРКА:
4.1 Периодичната проверка е необходима за безопасността на ползвателя. Тя гарантира ефективното и правилно функциониране на системата или компонента. Не забравяйте да попълните и да съхраните грижливо идентификационната карта, като отбележите всички периодични проверки.
4.2 Продължителност на живот: Честотата на периодичните проверки трябва да е съобразена с нормативните уредби, вида на устройството, честотата на използване и условията на средата. Във всички случаи, системата или компонентът трябва да бъдат проверявани поне веднъж годишно от компетентно и упълномощено от ръководителя на предприятието лице (или установено от законодателството на съответната държава), което да реши дали то да остане в употреба или да бъде бракувано.
Въпросното лице ще се свърже с CAPITAL SAFETY, за да се осведоми за срока на годност на системата или на компонента.
4.3 Екстремни условия на работа (сурови климатични условия, твърде продължителна употреба и т.н.) може да наложат увеличена честота на проверките.
4.4 Всяко компетентно и упълномощено от ръководителя на предприятието лице, което има съмнения относно оставането в употреба или бракуването на системата или компонента (системата е много сложна, няма видим механизъм...) трябва да се свърже с производителя, който ще го насочи към съответните одобрени за целта лица.
4.5 По време на проверките, трябва да се провери дали маркировките върху системата или компонентите са ясно четливи.

5/ СЪЕДИНИТЕЛИ EN362
5.1 Съединителят е отварящо се приспособление за свързване на различни компоненти, което дава възможност на ползвателя да сглоби система, за да се прикрепи директно или индиректно към осигурителна точка.
5.2 В момента на съединяването на карабинера, проверете дали заключващата система е на място.
5.3 Съединителят трябва винаги да работи по голямата ос, без опора върху външната си струкура.
5.4 Съединителите с ръчно заключване не трябва да се използват в случай, когато ползвателят ги отваря и затваря няколко пъти на ден.
5.5 Никога да не се натоварва карабинера на нивото на закопчалката.
5.6 Съединителите наречени "рапидни" майони (клас Q) могат да се използват само когато съединяването не се извършва често.
5.7 Съединителите наречени "рапидни" майони (клас Q) са сигурни само когато подвижният пръстен е напълно завинтен. Не трява да се вижда нито един нарез от резбата.
5.8 Материал: Виж съединител
5.9 Отваряне: Виж съединител
5.10 Когато съединителят се използва при спирачна система срещу падане, следва да се вземе предвид неговата дължина, доколкото това ще се отрази върху височината на падането.
5.11 Някои ситуации могат да намалят издръжливостта на съединителя, по-специално ако се свържат с широки ремъци или твърди закрепвания, прокарани напречно през карабинера и над техния отвор.

6/ УСТРОЙСТВА ЗА СПУСКАНЕ EN341
6.1 Устройствата за спускане са уреди, предназначени за евакуация на персонала. Следователно, те се приемат като СЪОРЪЖЕНИЯ ЗА БЕЗОПАСНОСТ и се използват като такива. В никакъв случай не трява да се използват за пренасяне на хора или товари и не трябва да изпълняват функции, за които не са предназначени.
6.2 Изборът на осигурителна точка трябва да бъде много старателно направен и съобразен с:
6.2.1 Нейната позиция, която трябва да дава възможност за лесно захващане на раменните колани БЕЗ ДА СЕ ДОПУСКА НИ НАЙ-МАЛКОТО СВОБОДНО ПАДАНЕ. Следователно, тази точка трябва да се намира над ползвателя.
6.2.2 Достъпът до нея, който трябва да е достатъчно открит и да остава постоянно свободен.
6.2.3 Евакуационната шахта, която трябва да бъде освободена от всякакви препятствия, които биха могли да попречат на спускането или да наранят ползвателя.
6.3 Освен това се препоръчва да се поставят знаци за обозначаване на евакуационната зона и да се забрани складирането на материали в нея.
6.4 Ако устройството за спускане може да се използва от няколко души, би трябвало да се провери дали неговата позиция е съвместима всеки един от тях.
6.5 В случай, че то е инсталирано за постоянно на открито или във влажна среда, необходимо е да се предвиди подходяща защита: калъф, заслон и т.н.

7/ СПИРАЧНО УСТРОЙСТВО СРЕЩУ ПАДАНЕ С ВОДАЧ ВЪРХУ ТВЪРДА EN353-1 ИЛИ ГЪВКАВА EN353-2 ОСИГУРИТЕЛНА ЛИНИЯ
7.1 Спирачното устройство срещу падане с водач се движи покрай осигурителната линия заедно с ползвателя, без да е необходима ръчна намеса по време на промяната на позицията нагоре или надолу, и се блокира автоматично върху осигурителната линия в случай на падане.
7.2 Хоризонталното разстояние между гъвкавата осигурителна линия и точката на свързване на сбруята е ограничена от съединителя или съединителите, предоставени заедно със спирачното устройство срещу падане с водач. Никога НЕ добавяйте допълнителни съединители или предпазни въжета(осигурителни ремъци), които биха могли да увеличат това разстояние.
7.3 Може да се използва само предписаният тип твърда осигурителна линия.
7.4 Ако е доставена комплектована система, не е възможно да се заменят или променят нейните компоненти.
7.5 Препоръчва се използването на челната точка за закрепване на сбруята.
7.6 Преди изкачване се уверете, че спирачното устройство се блокира автоматично, чрез ръчна симулация на падане. Важно е да се уверите в наличието на горните и долни ограничители върху осигурителната линия.
7.7 Специфична инструкция EN353-1: При маса от 100 кг и при коефициент на падане две (най-неблагоприятния случай), необходимото минимално разстояние под краката на ползвателя е 2 м. По този начин, за първите 2 метра ползвателят може да не е предпазен от падане на земята, следователно би трябвало да се вземат допълнителни предпазни мерки при изкачването или спускането.
7.7.1 Твърдата осигурителна линия трябва да е монтирана от компетентно лице.
7.8 Специфична инструкция EN353-2: В случай на падане, свободното въздушно пространство, тоест разстоянието от краката на ползвателя до първото препятствие, не трябва да бъде по-малко от Височината в метри, посочена в специфичната инструкция.

8/ ПРЕДПАЗНИ ВЪЖЕТА(ОСИГУРИТЕЛНИ РЕМЪЦИ) EN354 и КОЛАНИ ЗА ПОДДЪРЖАНЕ ПРИ РАБОТА И ПРЕДПАЗНИ ВЪЖЕТА EN358
8.1 Общата дължина на подсистема с предпазно въже, което включва абсорбатор на енергия, фабрично изработени накрайници и съединители, не трябва да превишава 2 м (съединители EN362 плюс предпазно въже EN354 плюс поглъщател на енергия EN355 плюс съединител EN362).
8.2 Самостоятелно предпазно въже без поглъщател на енергия не трябва да се използва като спирачна система срещу падане. EN362
8.3 Самостоятелно предпазно въже може да се използва като спирачно устройство, при условие, че дължината му не позволява да лицето, което го използва, да има достъп до зони, в които има опаност от падане.

9/ ПОГЛЪЩАТЕЛ НА ЕНЕРГИЯ EN355
9.1 Общата дължина на подсистема с поглъщател на енергия, включвща предпазно въже, ръчно изработени накрайници и съединители, не трябва да превишава 2 м.
9.2 При отваряне, дори частично, на поглъщателя на енергия, той трябва незабавно да бъде бракуван.
9.3 При падане, свободното въздужно пространство, тоест разстоянието между краката на ползвателя и първото препятствие, не трябва да е по-малко от Височината в метри, посочена в специфичната инструкция.

10/ СПИРАЧНИ УСТРОЙСТВА СРЕЩУ ПАДАНЕ ОТ ПРИБИРАЩ СЕ ТИП EN360
10.1 Спирачно устройство с автоматична блокираща функция и автоматична система за обтягане и връщане на прибиращото се предпазно въже.
10.2 ПРЕДИ ДА СЕ СКАЧИ СПИРАЧНОТО УСТРОЙСТВО КЪМ ТОЧКАТА СИ НА ЗАКРЕПВАНЕ, ДА СЕ ПРОВЕРИ СТАРАТЕЛНО:
10.2.1. Дали прибиращото се предпазно въже се развива и навива нормално по цялата си дължина.
10.2.2. Дали блокиращата фунция действа при рязко издърпване на прибиращото се предпазно въже: то трябва да се блокира незабавно.
10.2.3. Дали уредът като цяло е в безупречно състояние и дали всички заключващи болтове и нитове се налице и закрепени както трябва.
10.2.4. Ако вашият уред е снабден със сигнализатор за падане и той се е включил, това означава, че уредът е предотвратил падане или е бил подложен на голяма теглителна сила. В такъв случай, уредът трябва да се върне на производителя или в лицензирания сервиз, за да бъде коригиран.
10.3 ОГРАНИЧЕНИЕ ЗА ИЗПОЛЗВАНЕ
10.3.1 Да се използват пиктограмите, включени в тази инструкция, както и тези за уреда.
10.3.2 Не може да спре затъване (опрашени или кални изделия).
10.3.3 В случай, че ъгълът, от който се използва спирачното устройство срещу падане от прибиращ се тип, до хоризонтала е повече от 40°, може да се наложи да се добави още едно предпазно въже (Вж специфичната инструкция) между края на прибиращото се предпазно въже и осигурителната точка срещу падане на сбруята.
10.3.4 В случай на падане, свободното въздушно пространство, тоест разстоянието от краката на ползвателя до първото препятствие, не трябва да бъде по-малко от H в метри, посочена в специфичната инструкция.
10.3.5 Ако вашето спирачно устройство срещу падане с автоматично прибиране включва спасителна лебедка, отнесете се към специфичната инструкция, за да разберете как се ползва.
10.4 За да удължите живота на вашия уред, прочетете параграфи 4 и 5. Освен това ви съветваме:
10.4.1 ДА НЕ отпускате въжето, когато е изцяло отмотано, а да насочите прибирането му в устройството срещу падане.
10.4.2 ДА НЕ оставяте въжето да излиза когато не се използва.

11/ ПРЕДПАЗЕН КОЛАН ЗА ЦЯЛО ТЯЛО (СБРУЯ) EN361, КОЛАН ЗА ПОДДЪРЖАНЕ ПРИ РАБОТА EN358 и КОЛАН ЗА СЕДНАЛО ПОЛОЖЕНИЕ EN813
11.1 Предпазен колан за цяло тяло (сбруя) е система за захващане на тялото, предназначена за спиране на падането.
11.2 Преди да използва колан за седнало положение или сбруя, ползвателят трябва да ги тества, за да се увери, че размерът е подходящ и че могат да се регулират, за да осигурят достатъчна степен на комфорт при последващото използване.
11.3 Задължително елементите за регулиране и закрепване трябва да се проверяват редовно преди и по време на ползване.
11.4 Ако използвате колан, или вашата сбруя включва колан, необходимо е да изберете осигурителна точка, която се намира на нивото на талията или над нея, за прикрепване на колан за поддържане при работа. Този колан в опънато положение трябва да се регулира така, че да ограничи вертикалното отместване до максимум 0.60 м.

12/ ОСИГУРИТЕЛНИ ТОЧКИ EN795
12.1 Съществуват 5 класа осигурителни точки, съгласно стандарт EN795, които по един или друг начин са свързани към конструкция.
12.2 Клас A1: Той се състои от структурни анкери, предназначени да бъдат фиксирани върху вертикални, хоризонтални и наклонени повърхности, например стени, колони, щурцове.
Клас A2: Той се състои от структурни анкери, предназначени за бъдат фиксирани към наклонени покриви.
Клас B: Временно, преносимо осигурително устройство.
Клас C: Осигурителна точка с водач върху гъвкава хоризонтална осигурителна линия. (Не повече от 15° спрямо хоризонтала)
Клас D: Осигурителна точка с водач върху твърда хоризонтална осигурителна линия
Клас E: Закрепвания към "мъртво тяло" за хоризонтална повърхност (не повече от 15° спрямо хоризонтала)
12.3 В случай на фиксирано устройство, компетентният монтажник ще има задължението да се увери, че носещата конструкция е съвместима със създаденото натоварване и че начинът на прикрепване не нарушава нито параметрите, нито характеристиките на всеки един от елементите.
12.4 В случай на преносимо устройство, отговорникът за инсталирането ще трябва да се увери в:
12.4.1 Правилната позиция на устройството спрямо работната зона
12.4.2 Устойчивостта на носещата конструкция, както и нейната стабилност (Трипод)
12.4.3 Съвместимостта между формата на конструкцията и осигурителното устройство
12.5 CAPITAL SAFETY GROUP удостоверява, че доставеното осигурително устройство съответства на европейския стандарт EN795 и е преминало успешно изпитванията, описани там.

13/ СПАСИТЕЛНО УСТРОЙСТВО ЗА ИЗКАЧВАНЕ EN1496
13.1 Устройствата, отговарящи на стандарт l'EN1496 са създадени за спасителни операции и в никакъв случай не трябва да се използват за пренасяне на хора или товари.
13.2 Устройствата трябва да се използват само ако изкачването или спускането могат да се извършат без пречки, те не трябва да се използват ако съществуват препятствия, представляващи опасност.

14/ СПАСИТЕЛНА СБРУЯ EN1497 и СПАСИТЕЛНИ РЕМЪЦИ EN1498
14.1 Спасителна сбруя и спасителни ремъци трябва да се използват само в случай на евакуация
(в комбинация с устройство, отговарящо на EN341) или на спасителни операции (в комбинация с устройство, отговарящо на EN1496) и в никакъв случай като компонент на спирачна система срещу падане.

15/ ЕКИПИРОВКА ЗА РАБОТА ПО АЛПИЙСКИ СПОСОБ, СБРУЯ EN12277
15.1 Преди да използва колан за седнало положение или сбруя, снабдена с колан за седнало положение, ползвателят трябва да тества окачването на безопасно място, за да се увери, че размерът е подходящ и че регулирането осигурява достатъчна степен на комфорт при използване.

16/ Относно специалните препоръки, свързани с вашето ЛПС, моля прочетете предоставената ви специфична инструкция.
*Компетентно лице: Индивид, който е запознат с препоръките, инструкциите и компонентите на производителя, който е способен да определи съществуващите и предвидимите опасности при правилния избор, употреба и поддръжка на предпазно оборудване.

17/ ИНДЕКС
1: Маркировка **2:** Размер **3:** Европейски стандарт **4:** Година на производство **5:** Месец на изработване **6:** Сериен номер **7:** Партиден номер **8:** Преглед ЕО по тип, извършен от **9:** Номер на институцията, която контролира изработването на това ЛПС **10:** Внимание: прочетете инструкцията **11:** Дължина **12:** Шивашки конец **13:** Закопчалка **14:** Въже **15:** Ремък **16:** Метални изделия **17:** Дебело въже **18:** Материал **19:** Полиамид **20:** Полиестер **21:** Полимер **22:** Еластомер **23:** Кевлар **24:** Арамидно влакно **25:** Галванизирана стомана **26:** Неръждаема стомана **27:** Поцинкована стомана **28:** Алуминиева сплав **29:** Устойчивост на скъсване **30:** Маскимален товар **31:** Това изделие изисква годишна поддръжка **32:** Инсталиране и регулиране **33:** Използване **34:** Дръпнете **35:** Бутнете **36:** Завъртете **37:** Отворете **38:** Затворете **39:** Горе **40:** Долу **41:** Дясно **42:** Ляво **43:** Натиснете **44:** Отпуснете **45:** Въведете **46:** Максимум **47:** Минимум **48:** Специфична инструкция **49:** Моля, прочетете общата инструкция **50:** Клас **51:** Найлон **52:** Стомана **53:** Телено въже **54:** Найлон със стъклен пълнеж **55:** Съединителни скоби **56:** Метални наконечници **57:** Винтови обтегачи **58:** Кабелни куки **59:** Поглъщател на енергия **60:** Корпус/кожух **61:** Барабани за навиване на въже **62:** Конструктивен елемент **63:** Вътрешни конструктивни елементи **64:** Спасително въже **65:** Куки **66:** Основа **67:** Мачта **68:** Въже „Technora" **69:** Въже кабелен тип (с носеща сърцевина и оплетена около нея защитна обвивка) **70:** Обвивка **71:** Полиетилен **72:** D-образна халка **73:** Спасително оборудване **74:** Работно позициониране **75:** Ограничител **76:** Спасително средство **77:** Провесване **78:** Модел номер **79:** Капацитет **80:** Полиуретаново покритие **81:** Колани **82:** Голяма кука **83:** Кука клипс

1/ ВАЖНЫЕ РЕКОМЕНДАЦИИ ПО СБОРКЕ устройства индивидуальной защиты (УИЗ)
1.1 Не пользуйтесь этим защитным снаряжением, если вы не прошли обучение у квалифицированного* инструктора (при необходимости, повторно). Информацию об обучении или ответы на вопросы по использованию данного снаряжения можно получить, обратившись в компанию CAPITAL SAFETY.
Обучение должно проводиться без подвергания пользователя опасности падения. Обучение следует периодически повторять.
Для того чтобы гарантировать идеальное рабочее состояние устройства, пользователь должен производить его визуальный осмотр перед каждым применением. Наиболее важно убедиться в отсутствии деформации, коррозии, острых кромок и абразивных участков поверхности металлических частей устройства и его составных частей. Кроме того, необходимо убедиться в отсутствии обрезанных, оборванных или перегоревших проводов, чрезмерного износа или изменения цвета или прочности деталей из ткани.
1.2 Устройство или его составная часть, не прошедшее проверку или вызывающее сомнения, должно быть немедленно изъято из использования. Решение о возможности возобновления его применения может быть принято только квалифицированными и опытными специалистами, в письменном виде.
1.3 Проведению высотных работ всегда сопутствует опасность. Далее перечислены некоторые риски, но опасность не ограничивается ими: падение, зависание/продолжительное висение, удары посторонних предметов, а также потеря сознания. В случае срабатывания страховочной системы и/или последующей спасательной операции (чрезвычайной ситуации) на вашу безопасность могут повлиять некоторые индивидуальные медицинские условия. Медицинские условия, считающиеся опасными для данного вида деятельности, включают, среди прочего, следующие позиции: кардиологические заболевания, высокое кровяное давление, головокружение, эпилепсию, наркотическую или алкогольную зависимость, психиатрические заболевания, ограниченные функции конечностей и проблемы равновесия. Рекомендуется, чтобы вашу способность использовать данное снаряжение в нормальных условиях и в чрезвычайных ситуациях определил работодатель/врач.
1.4 Устройство не должно применяться для других целей, кроме рекомендованных производителем. Не допускается применение устройства в целях, для которых оно не предназначено или не рассчитано.
1.5 В целях безопасности, при использовании систем защиты от падения, во избежание столкновения с препятствием или землей, важно проверить пространство под рабочей зоной.
1.6 При каждом использовании устройства необходимо обеспечить наличие плана спасения, разработанного в соответствии с условиями применения устройства. Перед этим следует принять во внимание средства спасения, которые можно задействовать в течение 20 минут в случае срабатывания страховочной системы от падения с высоты.
1.7 Максимальная нагрузка, допустимая для данного устройства, - 1 человек (если иное не указано дополнительно). Не выходите за пределы характеристик средств индивидуальной защиты, таких как поглотитель энергии, полный комплект ремней на все туловище или соединители.
1.8 Перед каждым использованием следует убедиться в том, что для всех составных частей устройства выполняются рекомендации, приведенные в инструкции по эксплуатации. Для обеспечения надежности работы и постоянных рабочих характеристик системы настоятельно рекомендуется использовать детали одного и того же производителя.
1.9 По возможности следует закрепить устройство или его составные части за конкретным пользователем.
1.10 Устройство или его составные части следует закреплять на точках крепления. По возможности, для закрепления системы защиты от падений следует избирать точки, расположенные НАД пользователем, избегая точек сомнительной прочности. Несертифицированные анкеры должны выдерживать нагрузку 12 кН на рабочего. Предпочтительно использовать точки крепления на конструкциях, предназначенные для этой цели (в соответствии с EN795), или точки крепления с прочностью более 1000 Ден. Пользователь должен, по возможности, снижать вероятность падения (предпочтительно использование предохранительной системы). Пользователь должен убедиться в отсутствии риска раскачивания с падением и не допустить столкновения с препятствиями ниже.
1.11 В процессе эксплуатации необходимо предохранять устройство и его составные части от повреждений, связанных с условиями работы (огонь, порезы, острые кромки, абразивные поверхности, химические среды, запутывание и перекручивание кабелей, сетей или канатов, электрическая проводимость, погодные условия, эффект маятника и др.).
Никто из персонала, работающего на высоте не должен оставаться один на рабочем месте или после падения.
1.12 Модификация устройства или его составных частей без письменного согласия изготовителя запрещается. Замена составных частей на аналогичные непроверенные детали может привести к несовместимости составных частей друг с другом и оказать влияние на целостность и безопасность работы системы, а также на гарантийные обязательства по ней.
Все ремонтные работы необходимо проводить по процедурам, указанным производителем.
1.13 Распространители и розничные продавцы устройств защиты от падений должны обеспечить поставку руководства по эксплуатации на языке, принятом в стране, где осуществляется продажа.
1.14 Более подробная информация о системах индивидуальной защиты от падения и предохранительных системах, а также об их составных частях приводятся в национальных стандартах, действующих местных, государственных и федеральных нормативных документах.
1.15 В данном руководстве по эксплуатации, а также в руководстве по Вашему УИЗ приводится несколько примеров неправильного использования устройства. Кроме того, обратите внимание на то, что возможны и иные случаи, когда устройство используется неправильно. В случае сомнений свяжитесь с компанией CAPITAL SAFETY.
1.16 На данное изделие дается 1 год гарантии, которая распространяется на дефекты материалов и производственный брак. Гарантия на устройство прекращается в случаях: нормального износа, окисления, изменений или модификаций, неправильного хранения, неправильного технического обслуживания, повреждения при несчастных случаях, небрежного обращения или применения не по назначению.
1.17 Компания CAPITAL SAFETY не несет ответственности за прямые, косвенные, побочные или какие-либо иные убытки, имевшие место в результате использования данного изделия.
1.18 В случае если Вы не поняли содержание данного руководства или руководства к приобретенному вами изделию, свяжитесь с компанией CAPITAL SAFETY.

2 / СОЕДИНЕНИЕ С РЕМНЯМИ БЕЗОПАСНОСТИ
2.1 Полный комплект ремней на все туловище - единственное приемлемое удерживающее средство для тела, которое можно использовать в страховочной системе от падения с высоты. Система защиты от падений (EN353-1, EN353-2, EN355 или EN360) ДОЛЖНА соединяться с ремнями безопасности ТОЛЬКО в верхней части спины или на груди. Эти точки также могут быть использованы для крепления спускных (EN341) и подъемных (EN1496) спасательных систем. Эти точки промаркированы заглавной буквой «A» или «A/2» или «A», если эти точки должны быть соединены друг с другом.
2.2 Нижние точки крепления ремней должны использоваться ТОЛЬКО для соединения с системой позиционирования (EN358) и НИКОГДА - для соединения с системой защиты от падения.
2.3 Точка крепления ремня для сидения должна использоваться ТОЛЬКО для соединения с системой позиционирования, спускных или подъемных спасательных систем, и НИКОГДА - для соединения с системой защиты от падения.
2.4 В случае использовании только одного ремня, может понадобиться дополнить систему позиционирования устройством для защиты от падения с высоты.

3/ ТЕХНИЧЕСКОЕ ОБСЛУЖИВАНИЕ И ХРАНЕНИЕ
Техническое обслуживание и хранение устройства и его составных частей важны для защиты устройства и, следовательно, для обеспечения безопасности пользователя. Убедитесь в том, что выполняются следующие рекомендации:
3.1 Для очистки пластиковых и металлических деталей используйте сухую материю. Очищайте тканевые/плетеные компоненты слабым мыльным раствором (с максимальной температурой 40°). Вытрите лишнюю влагу чистой тканью. НЕ погружайте блоки страховочной системы от падения с высоты в воду. Плетеные тросы можно обеззараживать, протирая слабым раствором стерильного дезинфицирующего средства. При необходимости очищайте металлические элементы некаустическим раствором. Удалите излишек смазки, краску и грязь со стального троса, протерев его чистой сухой тканью.
3.2 Сушка составных частей устройства должна производиться в хорошо вентилируемом месте вдали от открытого огня и других источников тепла. Это требование распространяется также и на детали из ткани, которые во время работы могут впитывать влагу.
3.3 Храните устройство и его составные части в помещениях, в условиях, обеспечивающих его сохранность: вдали от влаги и ультрафиолетового света, в некоррозионной, неперегретой и непереохлажденной атмосфере, в местах, исключающих возможность порезов и воздействия вибрации.
3.4 Транспортировка устройства и его составных частей должна осуществляться в упаковке, обеспечивающей его защиту от порезов, влаги и ультрафиолетового света. Избегайте коррозионной, перегретой или переохлажденной атмосферы.

RUS

4/ ПЕРИОДИЧЕСКИЙ ОСМОТР:
4.1 Периодический осмотр чрезвычайно важен для обеспечения безопасности пользователя. Он гарантирует эффективность и бесперебойность работы устройства и его составных частей. Обязательно заполните и храните лист осмотров, в котором отмечайте все проведенные периодические проверки идентификационный.
4.2 Срок службы: Частота проведения периодических осмотров должна выбираться с учетом таких факторов, как законодательство, тип устройства, частота использования и условия окружающей среды. В любом случае устройство или его составные части должно не реже одно раза в год проходить проверку, которая должна производиться квалифицированным сотрудником, назначенным менеджером компании (или назначенным действующим законодательством страны). Этот сотрудник принимает решение о прекращении или возобновлении применения устройства, а также о его утилизации. Данный специалист должен связаться с CAPITAL SAFETY по вопросу срока службы системы и ее комплектующих.
4.3 Экстремальные условия эксплуатации (суровые условия окружающей среды, продолжительное использование и т.п.) могут вызвать необходимость более частого проведения осмотров.
4.4 В случае, если у кого-либо из назначенных менеджером компании квалифицированных сотрудников возникнет сомнение относительно возможности возобновления применения данного устройства (особо сложная система, скрытые механизмы и др.), ему следует связаться с производителем, который направит его к соответствующему специалисту.
4.5 Во время таких проверок важно проверять разборчивость нанесенной на устройстве маркировки.

5/ СОЕДИНЕНИЯ EN362
5.1 Соединение - это устройство, которое открывается, пропуская часть системы, использующуюся для монтажа на точке крепления.
5.2 При подключении карабина, необходимо убедиться в том, что система блокировки находится на надлежащем месте.
5.3 Соединители должны всегда быть в состоянии выдерживать нагрузки по главной оси без помощи наружных опор конструкции.
5.4 Соединители, запирающиеся вручную, не должны использоваться открытыми. Они должны выдерживать несколько циклов открытия/закрытия в течение дня.
5.5 Никогда не размещайте груз на уровне защелки карабина.
5.6 Соединения, предназначенные для частого защелкивания (класс Q), не должны применяться для работ, требующих малой частоты защелкивания.
5.7 Соединения, предназначенные для частого защелкивания (класс Q), безопасны для применения только при условии целостности волокон подвижной петли. Не должно быть видно никаких нитей.
5.8 Материал: см. соединитель.
5.9 Отверстие: см. соединитель.
5.10 Необходимо, чтобы длина соединения соответствовала используемой в системе защиты от падений. Длина соединения влияет на высоту падения.
5.11 В некоторых случаях возможно снижение прочности соединителей, особенно при использовании больших перевязей, или если жесткие крепления проходят через верхние отверстия карабинов.

6/ ОПУСКАТЕЛЬ EN341
6.1 Опускатели представляют собой устройства, предназначенные для эвакуации работников. Они должны рассматриваться как СПАСАТЕЛЬНЫЕ СРЕДСТВА и применяться соответствующим образом. Ни в коем случае не допускается применение опускателей для транспортировки работников или грузов, а также какое-либо другое использование опускателей не по назначению.
6.2 Выбор точек крепления должен производиться тщательно и с учетом следующих соображений.
6.2.1 Точки крепления должны располагаться таким образом, чтобы обеспечивалась возможность легко ухватиться за подмышечные ремни БЕЗ КАКОГО-ЛИБО СВОБОДНОГО ПАДЕНИЯ. Поэтому они должны располагаться над пользователем.
6.2.2 Точки крепления должны быть свободно и постоянно доступны.
6.2.3 Эвакуационный колодец не должен быть загроможден какими-либо предметами, которые могут создать препятствие для спуска или поранить пользователя.
6.3 Рекомендуется отметить зону эвакуации и воспрепятствовать складированию в ней каких-либо материалов.
6.4 Если опускатель может быть использован несколькими работниками, его необходимо расположить таким образом, чтобы это было удобно для каждого из них.
6.5 В случае постоянной установки вне помещений или в условиях средней влажности, необходимо обеспечить адекватные средства защиты: чехлы, навес и т.п.

7/ ПЕРЕНОСНЫЕ УСТРОЙСТВА НА ЖЕСТКИХ EN353-1 или ГИБКИХ EN353-2 СТРАХОВОЧНЫХ ОПОРАХ
7.1 Переносные устройства перемещаются вдоль страховочной опоры без необходимости изменения верхних и нижних точек подвеса вручную. Кроме того, они автоматически блокируются в случае падения.
7.2 Расстояние по горизонтали между жесткой страховочной опорой и точкой крепления ремней ограничено количеством креплений для переносных устройств. НИ В КОЕМ СЛУЧАЕ не добавляйте крепления или удлинительные шнуры, в результате чего это расстояние может увеличиться.
7.3 Рекомендуется использовать страховочные опоры одного типа.
7.4 Если система поставляется комплектом, замена или модификация ее составных частей невозможна.
7.5 Рекомендуется использовать точки крепления на передней части ремней.
7.6 Перед подъемом необходимо проверить автоматическую блокировку страховочного средства имитацией падения. Важно убедиться в наличии на страховочной опоре верхних и нижних упоров.
7.7 Для EN353-1. При весе более 100 кг, а также при повышенной вероятности падения (наименее благоприятный случай), минимальное необходимое расстояние между опорами должно быть 2 м. При этом на первых двух метрах допускается не использовать средства защиты от падения на землю. Однако следует принять дополнительные меры предосторожности при подъеме или спуске.
7.7.1 Жесткая страховочная опора должна устанавливаться квалифицированными специалистами.
7.8 Для EN353-2. В случае падения, воздушный зазор, то есть расстояние между опорами и первым препятствием, не должно быть менее высоты, указанной в инструкции.

8/ СТРОПКИ EN354 и СТРОПКИ ДЛЯ ПОЗИЦИОНИРОВАНИЯ EN358
8.1 Общая длина подсистемы со стропкой и амортизатором, рабочих концов и соединений не должна превышать 2 м (соединения EN362, стропка EN354, амортизатор EN355 и соединение EN362).
8.2 Применение стропок без амортизаторов в системах защиты от падений не допускается.
8.3 Стропки могут применяться для удержания при длительном пребывании пользователя в зоне с повышенным риском падения с высоты.

9/ АМОРТИЗАТОР EN355
9.1 Общая длина подсистемы с амортизатором, рабочих концов и соединений не должна превышать 2 м.
9.2 Даже при частичном открытии амортизатора, его необходимо незамедлительно отбраковать.
9.3 В случае падения, воздушный зазор, то есть расстояние между опорами и первым препятствием, не должно быть менее высоты, указанной в инструкции.

10/ ВТЯГИВАЮЩИЕСЯ СПАСАТЕЛЬНЫЕ ТРОСЫ EN360
10.1 Спасательные тросы с функцией автоматической блокировки, автоматического натяжения и выборки лишней длины.
10.2 ПЕРЕД ЗАКРЕПЛЕНИЕМ ТРОСА В ТОЧКЕ КРЕПЛЕНИЯ ТЩАТЕЛЬНО УБЕДИТЕСЬ В ТОМ, ЧТО:
10.2.1. Трос разматывается и полностью втягивается без усилий.
10.2.2. Работает автоматическая блокировка. При рывке за трос он должен немедленно блокироваться.
10.2.3. Собранное устройство находится в отличном состоянии, а все болты и гайки крепежа надежно затянуты.
10.2.4. Если устройство оборудовано индикатором падения, и он разомкнут, устройство ранее выдерживало падение или подвергалось воздействию значительной силы натяжения. В этом случае устройство следует направить производителю или в ремонтную организацию для осмотра.
10.3 ПРЕДЕЛЫ ПРИМЕНЕНИЯ
10.3.1 См. пиктограммы, имеющиеся в данном руководстве, а также на поверхности устройства.
10.3.2 Невозможность остановки (из-за пыли и грязи).
10.3.3 В случае применения втягивающегося спасательного троса при углах более 40° от горизонтальной плоскости, может понадобиться удлинить (см. спецификацию) конец троса и точку крепления троса к ремням.
10.3.4 В случае падения, воздушный зазор, то есть расстояние между опорами и первым препятствием, не должно быть менее высоты, указанной в инструкции.
10.3.5 Если втягивающийся спасательный трос используется совместно с горизонтальной спасательной лебедкой, ознакомьтесь с руководством, содержащим инструкцию по его применению.
10.4 Для увеличения срока службы устройства следуйте рекомендациям, приведенным в параграфах 4 и 5.
10.4.1 НЕ ОСЛАБЛЯЙТЕ провод, если он полностью размотан, но имеет место возврат спасательного троса.
10.4.2 НЕ ИСПОЛЬЗОВАТЬ провод после истечения срока эксплуатации.

11/ РЕМНИ БЕЗОПАСНОСТИ EN361, РЕМНИ СИСТЕМЫ ПОЗИЦИОНИРОВАНИЯ EN358 и РЕМНИ ДЛЯ СИДЕНИЯ EN813
11.1 Ремни безопасности представляют собой систему для удержания туловища работника с целью предотвращения его падения.
11.2 Перед использованием ремня для сидения или ремней безопасности выполните процедуру проверки. Необходимо убедиться в том, что длина ремня подобрана правильно, и что ремень отрегулирован таким образом, чтобы было удобно производить запланированные работы.
11.3 Необходимо регулярно проверять элементы регулировки и крепежа до и после использования.
11.4 При использовании ремней необходимо выбирать точку крепления на уровне или выше точки соединения с ремнем системы позиционирования. Необходимо отрегулировать устройство натяжения стропки таким образом, чтобы максимальное вертикальное перемещение не превосходило 0,60 м.

12/ ТОЧКИ КРЕПЛЕНИЯ EN795
12.1 В соответствии с EN795 существует 5 классов точек крепления, в зависимости от внешнего вида и других признаков.
12.2 Класс A1: крепления на вертикальных, горизонтальных и наклонных поверхностях, в том числе, стенах, колоннах и перекрытиях.
Класс A2: Конструкционные анкеры для крепления на наклонных крышах.
Класс B: Приспособления для крепления, допускающие перемещение.
Класс C: Подвижные точки крепления на гибкой горизонтальной страховочной опоре (С уклоном до 15° относительно горизонтальной плоскости).
Класс D: Подвижные точки крепления на жесткой горизонтальной страховочной опоре.
Класс E: Анкеры для крепления намертво на горизонтальной поверхности (С уклоном до 15° относительно горизонтальной плоскости).
12.3 При установке креплений опытный специалист должен оценить соответствие прочности конструкции нагрузке и возникающим вследствие этого напряжениям, а также выбрать способ крепления, который не окажет влияния на работоспособность или характеристики какого-либо из ее элементов.
12.4 При установке подвижных креплений необходимо иметь в виду следующие факторы.
12.4.1 Надлежащее положение крепления относительно рабочей зоны
12.4.2 Стойкость и стабильность конструкции (штатив)
12.4.3 Совместимость конструкции и крепления
12.5 CAPITAL SAFETY GROUP производит аттестацию крепежных на соответствие европейским стандартам EN795 и возможность выдерживать нагрузки, для которых они предназначены.

13/ ЗАЩИТНЫЕ УСТРОЙСТВА ПРИ ПОДЪЕМЕ EN1496
13.1 Устройства, соответствующие EN1496, предназначены для страховки. Они не должны использоваться для транспортировки людей или грузов.
13.2 Эти устройства не должны применяться, если при подъеме или спуске могут возникнуть препятствия или опасные помехи.

14/ РЕМНИ БЕЗОПАСНОСТИ EN1497 и ПЕРЕВЯЗИ БЕЗОПАСНОСТИ EN1498
14.1 Ремни или перевязи безопасности не должны применяться для эвакуации (в сочетании с приспособлениями, соответствующими требованиям EN341) или для спасения (в сочетании с приспособлениями, соответствующими требованиям EN1496), а также для каких-либо целей, для которых предназначена система защиты от падений.

15/ ОБОРУДОВАНИЕ ДЛЯ АЛЬПИНИЗМА И ВОСХОЖДЕНИЙ, РЕМНИ EN 12277
15.1 Перед использованием ремней для сидения или перевязей, оборудованных ремнями для сидения, необходимо выполнять процедуры испытаний. Необходимо убедиться в том, что длина ремня подобрана правильно, и что ремень отрегулирован таким образом, чтобы было удобно производить запланированные работы.

16/ Рекомендации, непосредственно касающиеся приобретенного вами ИУЗ, приводятся в соответствующем руководстве по эксплуатации.
*Квалифицированный специалист: лицо, ознакомленное с рекомендациями производителя, инструкциями и компонентами, которое может идентифицировать существующую и прогнозируемую опасность и правильно выбрать, использовать и обслуживать системы страховки от падения.

17/ ГЛОССАРИЙ
1: Маркировка **2:** Рост **3:** Европейский стандарт **4:** Год изготовления **5:** Месяц изготовления **6:** Серийный номер **7:** Номер лота **8:** Сертификат соответствия ЕС **9:** Номер организации, контролирующей производство данного ИУЗ **10** Внимание: читайте инструкцию **11:** Длина **12:** Нить ткани **13:** Застежка **14:** Провод **15:** Перевязь **16:** Крепежные изделия **17:** Шнур **18:** Материал **19:** Полиамид **20:** Полиэстер **21:** Полимер **22:** Эластомер **23:** Кевлар **24:** Арамидное волокно **25:** Оцинкованная арматура **26:** Арматура из нержавеющей стали **27:** Оцинкованная арматура **28:** Алюминиевый сплав **29** Прочность на разрыв **30:** Максимальная нагрузка **31:** Ежегодное обслуживание изделия **32:** Монтаж и регулировка **33:** Применение **34:** Натягивать **35:** Толкать **36:** Вращать **37:** Открывать **38:** Закрывать **39:** Высокий **40:** Низкий **41:** Прямой **42:** Левый **43:** Поддерживать **44:** Ослаблять **45:** Вставлять **46:** Максимум **47:** Минимум **48:** Специальная инструкция **49:** Прочитайте общую инструкцию **50:** Класс **51:** Нейлон **52:** Сталь **53**: Проволочный трос **54:** Стеклонаполненный нейлон **55:** Хомуты **56:** Муфты **57:** Стяжные муфты **58:** Кабельные зажимы **59:** Поглотитель энергии **60:** Корпус **61:** Кабельные барабаны **62:** Компонент **63:** Внутренние компоненты **64**: Спасательный трос **65:** Крюки **66:** Основание **67:** Мачта **68:** Трос Technora **69:** Трос Kernmantle **70:** Корпус **71:** Полиэтилен **72:** D-образное кольцо **73**: Страховочная система от падения с высоты **74:** Рабочая система позиционирования **75:** Ограничительная система **76**: Страховка **77**: Зависание **78:** Номер модели **79:** Грузоподъемность **80:** Полиуретановое покрытие **81**: Плетеные тросы **82**: Большой крюк **83:** Крюк с предохранителем

1/ WAŻNE ZALECENIA DOTYCZĄCE WSZELKIEGO sprzętu do ochrony indywidualnej (SOI)

1.1 Nie używaj tego sprzętu bezpieczeństwa, jeśli nie zostałeś(-aś) przeszkolony(-a) przez kompetentnego trenera (powtarzaj tak często, jak potrzeba). Jeśli chcesz się dowiedzieć o zajęcia szkoleniowe lub jeśli masz pytania na temat używanie tego sprzętu, skontaktuj się z CAPITAL SAFETY
Każdorazowo przed użyciem sprzętu, użytkownik musi dokonać jego oględzin, aby się upewnić, czy jest on w idealnym stanie i gotowy do użytku. Użytkownik winien stwierdzić, czy na częściach metalowych układu lub elementu nie występują deformacje, korozja, ostre krawędzie lub fragmenty ścierne. Ponadto użytkownik powinien stwierdzić, czy w systemie lub jego elemencie nie występują nacięcia, przepalenia, złamane druty, znaczące zużycie, odbarwienia lub sztywność części tkanin.
1.2 System lub element, który spadł lub, który wzbudza wątpliwości po oględzinach, musi zostać natychmiast wycofany z użytku. Jedynie osoba kompetentna i do tego uprawniona może na drodze pisemnej zdecydować o ewentualnym przywróceniu sprzętu do użytku.
1.3 Z pracą na wysokości zawsze związane jest ryzyko. Niektóre - ale nie wszystkie - niebezpieczeństwa wymieniono poniżej: upadek, zawiśnięcie/przedłużone zawiśnięcie, spadające przedmioty i utrata przytomności. W przypadku zatrzymania spadania oraz/lub następującej po tym sytuacji ratunkowej (sytuacji zagrożenia), pewne dolegliwości mogą mieć wpływ na twoje bezpieczeństwo. Do dolegliwości, uznawanych za groźne w przypadku pracy na wysokości należą między innymi: choroba serca, nadciśnienie, lęk wysokości, padaczka, uzależnienie od alkoholu lub narkotyków, choroba psychiczna, upośledzenie funkcji kończyn i problemy z równowagą. Zalecamy, aby o tym, czy twój stan pozwala na posługiwanie się tym sprzętem w warunkach normalnych i w sytuacji zagrożenia zadecydował pracodawca/lekarz.
1.4 Produkt ten może być wykorzystywany jedynie do zastosowań określonych przez producenta i zabronione jest zmiany jego pierwotnego przeznaczenia.
1.5 Przy korzystaniu z systemu do hamowania upadków, kluczową sprawą dla własnego bezpieczeństwa jest sprawdzenie dostępnej wysokości nad podłożem w strefie prac lub tam, gdzie użytkownik się znajduje tak, aby w razie upadku nie doszło do zderzenia z przeszkodą lub podłożem.
1.6 Każdorazowo przed użyciem sprzętu należy upewnić się, czy opracowany jest plan awaryjny, dostosowany do sytuacji, w której korzysta się z tego sprzętu. Należy zaplanować sposoby udzielania w ciągu 20 minut pomocy w przypadku zatrzymania upadku .
1.7 Maksymalne obciążenie stosowane do tego SOI jest ograniczone do jednej osoby (o ile nie wyszczególniono inaczej w informacji o produkcie). Nie przekraczaj dopuszczalnego udźwigu sprzętu indywidualnej ochrony osobistej, takiego jak pochłaniacz energii, pełna uprząż i łączniki.
1.8 Każdorazowo przed użyciem sprzętu należy upewnić się, czy zalecenia właściwe dla każdego z elementów tego produktu są przestrzegane, zgodnie z odpowiednimi dla nich instrukcjami. Wyraźnie zaleca się używanie części pochodzących od tego samego producenta, aby zapewnić integralność produktu i długotrwałą wydajność.
1.9 Za każdym razem, gdy będzie to możliwe, zdecydowanie zaleca się indywidualne przydzielenie systemu lub elementu jednemu użytkownikowi.
1.10 Ten system lub element musi koniecznie być przyczepiony do punktu kotwiczenia. Zawsze, gdy będzie to możliwe, do przyczepienia systemu do hamowania upadków należy wybierać punkt kotwiczenia znajdujący się POWYŻEJ miejsca, w którym jest użytkownik, oraz taki, który nie wzbudza żadnych wątpliwości co do swojej wytrzymałości. Elementy kotwiczące bez certyfikatu muszą mieć wytrzymałość na obciążenie 12 kN na osobę. Zaleca się używanie kotwi strukturalnych przewidzianych do tego celu (zgodnych z EN795) lub punktów kotwiczenia, których wytrzymałość przekracza 1000 daN. Użytkownik powinien zadbać o to, aby ograniczyć ryzyko potencjalnego upadku z wysokości (zaleca się stosowanie systemu w pozycji zablokowanej). Użytkownik musi unikać groźby upadku ruchem wahadłowym i zapobiegać zderzeniu z przeszkodami poniżej.
1.11 Podczas użytkowania należy przedsięwziąć wszelkie konieczne kroki, w celu ochrony systemu lub elementu przed zagrożeniami związanymi z interwencjami (popaleniem, nacięciami, ostrymi krawędziami, ścieraniem, czynnikami chemicznymi, splątaniem lub zwichrowaniem kabla, taśmy lub olinowania, przepływającym prądem, warunkami pogodowymi, efektem wahadła związanym z upadkiem itd...).
Żadna z osób pracujących na wysokości nigdy nie powinna przebywać sama w miejscu pracy, a w szczególności po upadku.
1.12 Nie wolno dokonywać żadnych zmian w systemie lub elemencie bez pisemnej zgody producenta.
Dokonywanie wymiany lub zastępowanie elementów lub podsystemów nieautoryzowanymi częściami może prowadzić do niekompatybilności pomiędzy elementami i mieć wpływ na ogólne bezpieczeństwo systemu oraz gwarancję. Wszelkich napraw należy dokonywać w zgodzie z procedurami podanymi przez producenta.
1.13 Każdy dystrybutor, instalator lub sprzedawca tego urządzenia uniemożliwiającego spadanie powinien dostarczyć instrukcję obsługi, napisaną w języku kraju, w którym dokonywana jest sprzedaż.
1.14 Więcej informacji dotyczących sprzętu zabezpieczającego przed upadkiem z wysokości (chroniącego przed upadkiem i hamującego) oraz powiązanych systemów i elementów znajduje się w normach krajowych lub międzynarodowych mających zastosowanie w danej miejscowości, regionie lub kraju.
1.15 W niniejszej instrukcji oraz odpowiedniej instrukcji danego SOI podano kilka przykładów niewłaściwego zastosowania. Równocześnie chcielibyśmy zwrócić Państwa uwagę na fakt, że możliwe są inne przypadki niewłaściwych zastosowań i w przypadku wątpliwości należy skontaktować się z firmą CAPITAL SAFETY.
1.16 Produkt ten posiada roczną gwarancję, obejmującą wszelkie wady fabryczne i materiałowe. Gwarancji nie podlegają: normalne zużycie, utlenianie, modyfikacje lub poprawki, nieodpowiednie przechowywanie, niewłaściwa konserwacja, uszkodzenia będące skutkiem wypadków, zaniedbań, zastosowań produktu niezgodnych z przeznaczeniem.
1.17 Firma CAPITAL SAFETY nie jest odpowiedzialna za konsekwencje bezpośrednie, pośrednie, przypadkowe lub inne rodzaje szkód doznane lub wynikające z używania jej produktów.
1.18 Jeżeli niniejsza instrukcja lub instrukcja szczegółowa nie są zrozumiałe, należy zaniechać używania tych produktów i skontaktować się z CAPITAL SAFETY.

2 / ŁĄCZENIE Z UPRZĘŻĄ UNIEMOŻLIWIAJĄCĄ SPADANIE

2.1 Pełna uprząż jest jedynym dopuszczalnym urządzeniem utrzymującym ciało, które może być stosowane w systemie chroniącym przed upadkiem z wysokości Łączenie systemu do hamowania upadków (EN353-1, EN353-2, EN355 lub EN360) z uprzężą należy wykonywać BEZWZGLĘDNIE i WYŁĄCZNIE poprzez górne punkty zaczepienia na plecach, na mostku lub na klatce piersiowej. Punkty te mogą również służyć do łączenia z przyrządem zjazdowym (EN341) lub ratowniczym urządzeniem podnoszącym (EN1496). Punkty te są oznaczone literą „A", jeżeli są od siebie niezależne, lub przez „A/2" albo „A", jeżeli należy powiązać 2 punkty ze sobą.
2.2 Dolne punkty zaczepienia znajdujące się z boku pasa lub uprzęży z pasem mogą być używane WYŁĄCZNIE do łączenia z systemem ustalającym pozycję podczas pracy (EN358) i NIGDY z systemem do hamowania upadku.
2.3 Dolny punkt zaczepienia znajdujący się na wysokości brzucha na pasie z częścią udową lub uprzęży z pasem z częścią udową może być używany WYŁĄCZNIE do łączenia z systemem ustalającym pozycję podczas pracy (EN358), przyrządem zjazdowym (EN341) lub ratowniczym urządzeniem podnoszącym (EN1496) i NIGDY z systemem do hamowania upadku.
2.4 W przypadku używania wyłącznie pasa, koniecznym może być uzupełnienie systemu ustalającego pozycję podczas pracy przez urządzenie chroniące przed upadkiem z wysokości.

3/ KONSERWACJA I PRZECHOWYWANIE

Sposób konserwacji i przechowywania posiadanego systemu lub elementu jest sprawą kluczową dla integralności składników, a więc i bezpieczeństwa użytkownika. Proszę zatem ściśle przestrzegać następujących zaleceń:
3.1 Czyścić części plastikowe i metalowe suchą ściereczką. Elementy tekstylne/parciane należy czyścić wodą z łagodnym mydłem (maks. temperatura 40°). Usuń suchą szmatką nadmiar wody. NIE ZANURZAJ w wodzie bloczków systemu chroniącego przed upadkiem z wysokości. Taśmy mogą być dezynfekowane przez przetarcie łagodnym roztworem środka dezynfekującego. W miarę potrzeby czyść elementy metalowe roztworem nieżrącego środka. Usunąć z metalowej linki tłuszcz, farbę i brud, przecierając ją czystą, suchą szmatką.
3.2 Pozostawić mokre elementy do wyschnięcia w wentylowanym miejscu, z dala od wszelkiego otwartego ognia i dowolnych innych źródeł ciepła. To zalecenie odnosi się również do elementów, które zawilgotniały podczas użytkowania.
3.3 Przechowywać system lub element w pomieszczeniu i w odpowiednich warunkach, zachowując integralność urządzenia; z dala od wilgoci i promieni ultrafioletowych, w warunkach niekorozyjnych, w miejscu nienagrzanym ani nadmiernie ochłodzonym, chroniąc go od ewentualnych nacięć i wibracji.
3.4 Transportować system lub element w opakowaniu chroniącym go przed ewentualnymi nacięciami, wilgocią i promieniami ultrafioletowymi. Unikać otoczenia sprzyjającego korozji, nadmiernie nagrzanego lub schłodzonego.

4/ PRZEGLĄD OKRESOWY:

4.1 Przegląd okresowy jest sprawą kluczową dla bezpieczeństwa użytkownika. Taki przegląd gwarantuje wydajność i poprawne funkcjonowanie systemu lub elementu. Prosimy o staranne wypełnianie i zachowywanie karty identyfikacyjnej i zapisywanie wszystkie dokonywanych okresowo kontroli.
4.2 Okres trwałości: Częstotliwość przeglądów okresowych musi być dostosowana do obowiązujących przepisów, rodzaju sprzętu, częstości użytkowania i warunków środowiska. We wszystkich przypadkach system lub element musi być poddany przeglądowi co najmniej raz na rok, przez osobę kompetentną i upoważnioną przez dyrektora przedsiębiorstwa (lub określoną przez obowiązujące w danym kraju przepisy), która zdecyduje o ewentualnym przywróceniu go do użytku lub naprawach. Osoba ta skontaktuje się z firmą CAPITAL SAFETY, aby poznać okres trwałości systemu lub elementu.
4.3 Skrajne warunki pracy (surowe warunki środowiska, długi okres użytkowania) mogą wymagać zwiększenia częstości przeglądów.
4.4 Każda osoba kompetentna i upoważniona przez dyrektora przedsiębiorstwa, mająca wątpliwości, czy sprzęt lub element można przywrócić do użytku (bardzo złożony układ, niewidoczny mechanizm...) powinna skontaktować się z producentem, który wskaże jej osoby upoważnione.
4.5 Podczas tych przeglądów należy sprawdzić, czy oznaczenia na systemie lub elemencie są czytelne.

5/ ŁĄCZNIKI EN362

5.1 Łącznik jest otwieranym mechanizmem do powiązania różnych elementów, służącym użytkownikowi do zmontowania systemu, dzięki któremu może doczepić się bezpośrednio lub pośrednio do punktu kotwiczenia.
5.2 W momencie przyłączania karabinka należy sprawdzić, czy układ blokujący jest dobrze zamocowany.
5.3 Łącznik musi zawsze poruszać się wzdłuż dłuższej osi, nie opierając się o zewnętrzną strukturę.
5.4 Łączniki wyposażone w ręczną blokadę nie mogą być używane w przypadkach, gdy użytkownik otwiera je i zamyka wielokrotnie w ciągu dnia.
5.5 Nigdy nie obciążać karabinka na poziomie zapięcia.
5.6 Łączniki zwane szybkimi ogniwami (klasa Q) mogą być używane jedynie do niezbyt częstych połączeń.
5.7 Łączniki zwane szybkimi ogniwami (klasa Q) są pewne jedynie, gdy ruchomy pierścień jest całkowicie dokręcony. Żaden gwint nie może być widoczny.
5.8 Materiał: Patrz łącznik
5.9 Otwarcie: Patrz łącznik
5.10 Należy wziąć pod uwagę długość tego łącznika, jeżeli jest on używany w systemie do hamowania upadku, w zakresie, w którym jego obecność będzie miała wpływ na długość spadku.
5.11 W niektórych sytuacjach wytrzymałość łącznika może być zmniejszona, w szczególności przy mocowaniu go do dużych taśm lub sztywnych zakotwiczeń, gdy przechodzi on przez karabinek i gdy są one nad jego otworem.

6/ PRZYRZĄDY ZJAZDOWE EN341

6.1 Przyrządy zjazdowe są urządzeniami przeznaczonymi do ewakuacji personelu. Należy je więc uważać za SPRZĘT ZABEZPIECZAJĄCY i używać tak, jak ten sprzęt. W żadnym przypadku nie wolno ich używać do transportowania osób lub ładunków i nie mogą spełniać funkcji, do których nie są przeznaczone.
6.2 Wybór punktu kotwiczenia należy dokładnie przemyśleć, uwzględniając:
6.2.1 Jego umiejscowienie, które musi umożliwiać łatwe chwytanie taśm zakładach pod pachy BEZ DOPUSZCZENIA DO JAKIEGOKOLWIEK SWOBODNEGO SPADANIA. Musi się on więc znajdować powyżej użytkownika.
6.2.2 Dostęp do niego, który musi być wystarczająco swobodny i stale umożliwiony.
6.2.3 Drogi ewakuacyjne, które nie mogą być zasłonięte przez żadne przeszkody, które mogłyby utrudniać opuszczanie lub zranić użytkownika.
6.3 Oprócz tego zaleca się oznaczenie strefy ewakuacyjnej i zakazanie składowania w niej jakichkolwiek przedmiotów.
6.4 Jeżeli przyrząd zjazdowy może być używany przez wiele osób, należy się upewnić, czy jego umiejscowienie jest odpowiednie dla każdej z nich.
6.5 W przypadku instalacji na stałe na zewnątrz lub w wilgotnym miejscu, koniecznie należy zapewnić odpowiednie zabezpieczenie: pokrowiec, osłonę itd.

7/ RUCHOME URZĄDZENIA UNIEMOŻLIWIAJĄCE SPADANIE NA PROWADNICY SZTYWNEJ EN353-1 lub GIĘTKIEJ EN353-2

7.1 Ruchome urządzenie uniemożliwiające spadanie porusza się wzdłuż prowadnicy, asekurując użytkownika bez konieczności ręcznej interwencji podczas zmian pozycji w górę lub w dół i blokuje się automatycznie, gdy zaczyna się spadanie.
7.2 Odległość w poziomie pomiędzy sztywną prowadnicą a punktem przyłączenia uprzęży jest ograniczona przez łącznik lub łączniki dostarczone wraz z ruchomym urządzeniem uniemożliwiającym spadanie. NIGDY nie dodawać łączników lub dodatkowych linek, które mogłyby spowodować zwiększenie tej odległości.
7.3 Używane może być jedynie zabezpieczenie sztywne wskazanego rodzaju.
7.4 Jeżeli dostarczany jest kompletny system, nie ma możliwości wymiany lub modyfikacji jego składników.
7.5 Zaleca się używanie przedniego punktu zaczepienia uprzęży.
7.6 Przed podciąganiem się sprawdzić, czy urządzenie uniemożliwiające spadanie blokuje się automatycznie, ręcznie symulując upadek. Ważne jest upewnienie się co do obecności odbojników na górze i na dole prowadnicy.
7.7 Wyłącznie EN353-1: Przy masie 100 kg i sytuacji ze współczynnikiem upadku dwa (najbardziej niekorzystne okoliczności), minimalna konieczna odległość pod stopami użytkownika wynosi 2 m. Z tego względu przez pierwsze 2 metry użytkownik może nie być chroniony przed upadkiem na podłoże, dlatego też należy przedsięwziąć dodatkowe środki ostrożności przy podciąganiu się i opuszczaniu.
7.7.1 Sztywna prowadnica musi być montowana przez kompetentną osobę.
7.8 Wyłącznie EN353-2: W razie upadku, wysokość nad podłożem, to znaczy odległość pomiędzy stopami użytkownika a pierwszą przeszkodą, nie może być mniejsza niż H w metrach, określona w odpowiedniej instrukcji.

8/ LINKI EN354 i LINKI USTALAJĄCE POZYCJĘ EN358

8.1 Łączna długość podsystemu zawierającego linkę, w którym jest amortyzator, obrobione końcówki oraz łączniki nie może przekraczać 2 m (łączniki EN362 + linka EN354 + amortyzator EN355 + łącznik EN362).
8.2 Samodzielna linka bez amortyzatora nie może być używana jako system do hamowania upadku.
8.3 Samodzielna linka może być używana w pozycji zablokowanej pod warunkiem, że jej długość uniemożliwia użytkownikowi dostanie się do stref, w których występuje ryzyko upadku z wysokości.

9/ AMORTYZATOR EN355

9.1 Łączna długość podsystemu z amortyzatorem, w którym jest linka, obrobione końcówki oraz łączniki nie może przekraczać 2 m
9.2 Otwarcie, nawet częściowe, amortyzatora musi pociągać za sobą uznanie go za niezdatny do użytku.
9.3 W razie upadku, wysokość nad podłożem, to znaczy odległość pomiędzy stopami użytkownika a pierwszą przeszkodą, nie może być mniejsza niż H w metrach, określona w odpowiedniej instrukcji.

10/ SAMOHAMOWNE URZĄDZENIA UNIEMOŻLIWIAJĄCE SPADANIE EN360

10.1 Urządzenie uniemożliwiające spadanie z funkcją blokowania automatycznego jest automatycznym systemem naprężania i ściągania dla zwijanej linki.
10.2 PRZED UMIESZCZENIEM URZĄDZENIA UNIEMOŻLIWIAJĄCEGO SPADANIE W ODPOWIEDNIM PUNKCIE KOTWICZENIA, STARANNIE SPRAWDZIĆ:
10.2.1. Czy linka zwijana normalnie się rozwija i zwija na całej długości.
10.2.2. Czy funkcja blokowania działa, przy mocnym pociągnięciu linki zwijanej: blokada powinna następować natychmiast.
10.2.3. Czy całe urządzenie jest w idealnym stanie oraz czy wszystkie śruby i nity zapięcia są na swoim miejscu i odpowiednio zamocowane.
10.2.4. Jeżeli urządzenie jest wyposażone w kontrolkę upadku i jest ona włączona, oznacza to, że urządzenie zatrzymało upadek i zostało poddane znaczącej sile naciągającej. W takich przypadkach urządzenie musi być przekazane producentowi lub certyfikowanemu zakładowi naprawczemu w celu dokonania przeglądu.
10.3 OGRANICZENIA W UŻYCIU
10.3.1 Proszę korzystać z piktogramów znajdujących się w tej instrukcji oraz na urządzeniu
10.3.2 Nie zatrzymuje grzęźnięcia (produkty sproszkowane lub muliste).
10.3.3 W przypadku korzystania z samohamownego urządzenia uniemożliwiającego spadanie przy kącie od ponad 40° do pozycji poziomej, może zaistnieć konieczność dodania linki (patrz w odpowiedniej instrukcji) pomiędzy końcem linki zwijanej a uniemożliwiającym spadanie punktem kotwiczenia uprzęży.
10.3.4 W razie upadku, wysokość nad podłożem, to znaczy odległość pomiędzy stopami użytkownika a pierwszą przeszkodą, nie może być mniejsza niż H w metrach, określona w odpowiedniej instrukcji.
10.3.5 Jeżeli posiadane samohamowne urządzenie uniemożliwiające spadanie zawiera w sobie kołowrót ratunkowy, proszę się skonsultować z odpowiednią ulotką, aby przyswoić sobie jego zastosowanie.
10.4 Dla poprawienia trwałości posiadanego urządzenia proszę się skonsultować z akapitem 4 i 5, a oprócz tego zaleca się:
10.4.1 NIE poluzowywać kabla, jeżeli nie jest on całkowicie rozwinięty, i nadzorować jego wciąganie w urządzenie uniemożliwiające spadanie.
10.4.2 NIE pozastawiać kabla wyciągniętego na zewnątrz, gdy nie jest on używany.

11/ UPRZĄŻ UNIEMOŻLIWIAJĄCA SPADANIE EN361, PAS USTALAJĄCY POZYCJĘ EN358 i PAS Z CZĘŚCIĄ UDOWĄ EN813

11.1 Uprząż uniemożliwiająca spadanie obejmuje ciało użytkownika i służy do powstrzymania upadku.
11.2 Przed użyciem pasa z częścią udową lub uprzęży użytkownik musi dokonać sprawdzenia, czy rozmiar jest dla niego odpowiedni i czy regulacja daje wystarczający poziom komfortu do przewidzianych zastosowań.
11.3 Bezwzględnie należy regularnie sprawdzać elementy regulujące i mocujące, przed i podczas użytkowania.
11.4 Jeżeli używa się pasa, lub jeżeli posiadana uprząż zawiera pas, koniecznie należy wybrać punkt kotwiczenia znajdujący się na poziomie talii lub powyżej, aby można było przyłączyć linkę ustalającą pozycję podczas pracy. Napiętą linkę należy wyregulować tak, aby ograniczyć przesuwanie się pionowe do maksymalnie 0,60 m.

12/ PUNKTY KOTWICZENIA EN795

12.1 Istnieje 5 klas punktów kotwiczenia, tak jak to definiuje norma EN795, które są w ten czy inny sposób połączone z jakąś strukturą.
12.2 Klasa A1: Należą do niej kotwie strukturalne, które są przeznaczone do mocowania do pionowych, poziomych i nachylonych powierzchni, takich jak ściany, słupy, nadproża.
Klasa A2: Należą do niej kotwie strukturalne, które są przeznaczone do mocowania do nachylonych dachów.
Klasa B: Urządzenie do prowizorycznego kotwiczenia z możliwością transportu
Klasa C: Ruchomy punkt kotwiczenia z poziomą giętką prowadnicą. (Nie więcej niż 15° względem poziomu)
Klasa D: Ruchomy punkt kotwiczenia z poziomą sztywną prowadnicą
Klasa E: Zakotwienie bierne do poziomej powierzchni (Nie więcej niż 15° względem poziomu)
12.3 W przypadku urządzenia mocowanego na stałe, obowiązkiem kompetentnego montera będzie upewnienie się, czy struktura nośna jest odpowiednia dla przykładanych sił i czy sposób przymocowania nie zmienia ani parametrów, ani własności każdego z elementów.
12.4 W przypadku urządzenia przenośnego, osoba odpowiedzialna za jego umieszczenie musi się upewnić:
12.4.1 Czy urządzenie znajduje się we właściwym miejscu względem strefy prac.
12.4.2 Czy struktura nośna jest dostatecznie wytrzymała oraz stabilna (Trójnóg)
12.4.3 Czy zastosowane urządzenie do kotwiczenia jest odpowiednie dla danego kształtu struktury
12.5 CAPITAL SAFETY GROUP zaświadcza, że dostarczone urządzenie do kotwiczenia spełnia normę europejską EN795 i że pomyślnie przeszło próby, które są w niej określone.

13/ RATOWNICZE URZĄDZENIE PODNOSZĄCE EN1496

13.1 Urządzenia spełniające EN1496 są przeznaczone do akcji ratunkowych, w żadnym razie nie wolno ich używać do transportowania osób lub ładunków.
13.2 Urządzeń tych wolno używać jedynie wtedy, gdy podnoszenie lub opuszczanie można wykonywać swobodnie, nie można ich używać, jeżeli istniejące przeszkody stanowią niebezpieczeństwo.

14/ SZELKI RATOWNICZE EN1497 i PĘTLE RATOWNICZE EN1498

14.1 Szelek lub pętli ratowniczych można używać jedynie w razie ewakuacji (w połączeniu z urządzeniem zgodnym z EN341) lub akcji ratunkowej (w połączeniu z urządzeniem zgodnym z EN1496) i w żadnym razie jako składnik systemu do hamowania upadków.

15/ SPRZĘT ALPINISTYCZNY I WSPINACZKOWY, UPRZĄŻ EN 12277

15.1 Przed użyciem pasa z częścią udową lub uprzęży wyposażonej w pas z częścią udową użytkownik musi dokonać sprawdzenia podwieszenia w bezpiecznym miejscu, aby zweryfikować, czy rozmiar jest dla niego odpowiedni i czy regulacja daje wystarczający poziom komfortu do przewidzianych zastosowań.

16/ W celu zdobycia szczegółowych zaleceń dotyczących posiadanego SOI proszę przeczytać odpowiednią dostarczona instrukcję.

*Kompetentna osoba: Osoba która dobrze zna zalecenia i instrukcje producenta oraz produkowane elementy, która potrafi rozpoznać istniejące i przewidywalne zagrożenia, a także prawidłowo dobrać, użytkować i konserwować urządzenia chroniące przed upadkiem z wysokości.

17/ SŁOWNICZEK

1: Oznaczenie **2**: Rozmiar **3**: Norma europejska **4**: Rok produkcji **5**: Miesiąc produkcji **6**: Numer seryjny **7**: Numer partii **8**: Próba CE typu wykonana przez **9**: Numer organizacji kontrolującej produkcję tego SOI **10**: Uwaga: przeczytać instrukcję **11**: Długość **12**: Nić na szwy **13**: Sprzączki **14**: Kabel **15**: Taśma **16**: Elementy montażowe **17**: Lina **18**: Materiał **19**: Poliamid **20**: Poliester **21**: Polimer **22**: Elastomer **23**: Kewlar **24**: Włókno aramidowe **25**: Stal galwanizowana **26**: Stal nierdzewna **27**: Stal ocynkowana **28**: Stop aluminium **29**: Odporność na rozerwanie **30**: Maks. obciążenie **31**: Dla tego produktu musi być przeprowadzana coroczna konserwacja **32**: Montaż i regulacja **33**: Zastosowanie **34**: Ciągnąć **35**: Pchać **36**: Obrócić **37**: Otworzyć **38**: Zamknąć **39**: Wysoko **40**: Nisko **41**: Z prawej **42**: Z lewej **43**: Nacisnąć **44**: Zwolnić **45**: Wstawić **46**: Maksimum **47**: Minimum **48**: Odpowiednia instrukcja **49**: Proszę przeczytać ogólną instrukcję **50**: Klasa **51:** Nylon **52:** Stal **53:** Lina druciana **54:** Nylon wypełniony szkłem **55:** Szakle **56:** Kausze **57:** Ściągacze śrubowe **58:** Uchwyty kablowe **59:** Amortyzator energii **60:** Obudowa **61:** Bębny linowe (lub windy – w żeglarstwie) **62:** Składnik **63:** Składniki wewnętrzne **64:** Lina ratunkowa **65:** Haki **66:** Podstawa, baza, podłoże **67:** Maszt **68:** Lina Technora **69:** Lina statyczna w oplocie **70:** Obudowa **71:** Polietylen **72:** Pierścień D-ring **73:** Zatrzymanie upadku **74:** Utrzymywanie pozycji roboczej **75:** System uniemożliwiający upadek **76:** System ratowniczy **77:** Zawieszenie **78:** Numer modelu **79:** Udźwig **80:** Pokryte poliuretanem **81:** Taśmy **82:** Duży hak **83:** Hak zatrzaskowy

PL

1 / OLULISED SOOVITUSED seoses isikukaitsevahendite KOMPLEKTIGA

1.1. Ärge käesolevat turvaseadet kasutage, kui Te pole saanud väljaõpet *pädeva juhendaja juures (mida on korratud nii sageli kui vaja). Õppuste kohta saate lisateavet või käesolevate seadmete kasutuse kohta käivatele küsimustele vastuseid, kui võtate ühendust ettevõttega CAPITAL SAFETY. Väljaõpe peab toimuma selliselt, et kasutaja ei satuks kukkumisohtu. Väljaõpet tuleb perioodiliselt korrata.
Kasutaja peab enne iga kasutuskorda teostama visuaalse vaatluse veendumaks, et seade on ideaalses töökorras. Ta peab fikseerima süsteemi või koostisosa metallosade puudumise, nende deformatsiooni, korrosiooni, neil esinevad teravad otsad ja abrasiivsed osad. Samamoodi peab ta fikseerima süsteemi või koostisosa tekstiilist osade puudumise, sisselõiked, põlenud kohad, katkised niidid, olulise kulumise, värvi või jäikuse muutuse.
1.2. Süsteem või koostisosa, mis on alla kukkunud või mille vaatlus tekitab kahtlust, tuleb viivitamatult kasutusest kõrvaldada. Võimaliku taaskasutuselevõtu üle võib otsustada kirjalikus vormis vaid pädev ja volitatud isik.
1.3. Kõrgustes töötamisega kaasnevad paratamatult riskid. Mõned riskid on siinkohal ära toodud, kuid järgnev loend ei ole täielik: kukkumine, rippumine/pikaaegne rippumine, objektidega kokkupõrked ning teadvusetus. Kukkumise peatamise ja/või sellele järgneva pääste(erakorralise)olukorra puhul, võivad teie ohutust mõjutada mõned isiklikud meditsiinilised seisundid. Meditsiinilised seisundid, mida seda liiki tegevuse juures loetakse riskantseteks, on, kuid ei piirdu järgmistega: südamehäired, kõrge vererõhk, peapööritus, epilepsia, narko- või alkoholisõltuvus, psühhiaatriline haigestumine, kahjustunud jäseme funktsioon ja tasakaaluga seotud seisundid. Soovitame, et teie tööandja/arst otsustaks, kas olete piisavalt heas vormis, et käesolevat seadet tava- või eriolukorras kasutada.
1.4. Käesolevat toodet ei tohi kasutada väljaspool tootja soovitatud töövahemikku ega peamist kasutusvaldkonda.
1.5. Kukkumise peatamise süsteemi kasutamisel on süsteemi turvalisuse huvides oluline kontrollida kasutaja all olevat vaba vahekaugust tööpiirkonnas, kus ta viibib, et vältida kukkumise korral kokkupõrget takistuse või maapinnaga.
1.6. Enne mis tahes kasutamist veenduda, et vastavalt olukorrale, milles süsteemi kasutatakse, kohandatud päästekava on paigas. Erilist tähelepanu tuleb pöörata päästevõimalustele 20 minuti jooksul kukkumisest
1.7. Käesolevate isikukaitsevahendite suhtes rakendatav maksimumkoormus on piiratud 1 inimesega (välja arvatud erimärgetega toodetel). Ärge ületage isikukaitsevahendite suutlikust, nagu energianeeldur, rakmed või ühendused.
1.8. Enne mis tahes kasutamist on vajalik veenduda, et käesoleva tootega seotud iga elementi käsitlevaid konkreetseid soovitusi järgitaks kooskõlas nende erijuhenditega. Väga soovitatav on kasutada sama tootja detaile, et kindlustada toote terviklikkus ja kestev funktsioneerimine.
1.9. Iga kord, kui see on võimalik, on väga soovitatav süsteem või detail kasutajale isiklikult välja jagada.
1.10. Käesolev süsteem või detail tuleb tugevalt kinnituspunkti külge kinnitada. Iga kord, kui see on võimalik, valige kukkumise peatamise süsteemi kinnitamiseks kinnituspunkt, mis asub kasutaja asukohast ÜLALPOOL, välistades igasuguse koha, mille vastupidavuses võiks kahelda. Sertifitseerimata ankrud peavad taluma 12 kN inimese koormuse kohta. Kasutage eelistatult selleks ette nähtud ehituslikke ankurdusvahendeid (vastavuses EN795ga) või kinnituspunkte, mille vastupidavus ületab 1000 daN. Kasutaja tagab, et võimalusi potentsiaalseks kõrgelt kukkumiseks piirataks miinimumini (eelistada kaitserežiimil oleva süsteemi kasutamist). Kasutaja tagab pendelkukkumiste riski ja allpool olevate takistustega kookupõrgete vältimise.
1.11. Kasutamise ajal tuleb võtta kõik vajalikud meetmed, et kaitsta süsteemi või detaili sekkumisega seotud ohtude (põletus, sisselõikamine, teravad otsad, kriipimine, keemiarünnak, trossi, lindi või köite sassiminek või keerdumine, elektrijuhtivus, klimaatilised tingimused, võnkliikumise efekt kukkumisel jne...) eest.
Ükski kõrgel töötav isik ei tohi kunagi jääda oma töökohta üksi, ka pärast kukkumist mitte.
1.12. Süsteemile ega detailile ei tohi tootja kirjaliku nõusolekuta teha mingeid muudatusi.
Detailide või allsüsteemide heakskiitmata vahetamine või asendamine võib rikkuda kokkusobivust varustusega ja avaldada süsteemi turvalisusele ja terviklikkusele kahjulikku mõju ning mõjutada selle garantiid.
Igasugune parandamine tuleb teha vastavalt tootja määratud korrale.
1.13. Kõik käesoleva kukkumisvastase seadme levitajad, paigaldajad või edasimüüjad tagavad kasutusjuhendi olemasolu selle riigi keeles, kus toodet müüakse.
1.14. Lisateabe saamiseks kõrgelt kukkumise isikukaitsevahendite (kukkumist takistav ja kaitsevahend) ning nendega seotud süsteemide või detailide kohta kasutada kohalikul tasandil, piirkondlikult või riiklikult kohaldatavaid riigisiseseid või rahvusvahelisi standardeid.
1.15. Käesolevas juhendis ja Teie konkreetse isikukaitsevahendi juhendis on kirjeldatud mõned näited ebaõige kasutamise kohta. Juhime siiski Teie tähelepanu tõsiasjale, et võimalikud on ka teised ebaõige kasutamise viisid ja et kahtluse korral tuleks võtta ühendust CAPITAL SAFETYga.
1.16. Käesoleval tootel on 1-aastane garantii kõikide materjali- või tootmisdefektide vastu. Garantii alla ei kuulu normaalne kulumine, oksüdeerumine, muudatused, ümbertegemised, ebaõige säilitamine, ebaõige hooldus, õnnetustest, hooletusest, toote mittesihipärasest kasutamisest tingitud kahjustused.
1.17. CAPITAL SAFETY ei vastuta otseste, kaudsete, juhuslike tagajärgede või mis tahes muud tüüpi kahjustuste eest, mis on esinenud tema toodete kasutamisel või mis on tulenenud tema toodete kasutamisest.
1.18. Kui Teile jääb käesolev juhend või erijuhend arusaamatuks, ärge seda toodet kasutage ja võtke ühendust CAPITAL SAFETYga.

2 / ÜHENDAMINE KERERAKMETEGA

2.1. Rakmed on ainus aktsepteeritav keha hoidev seade, mida tohib kasutada kukkumise peatamise süsteemis. Kukkumise peatamissüsteem (EN353-1, EN353-2, EN355 või EN360) tuleb ühendada kererakmetega KOHUSTUSLIKULT ja AINULT selja, rinnaku või rinna ülemiste kinnituspunktide abil; neid punkte võib kasutada ka laskumise kontrollimise seadme (EN341) või päästetõstesüsteemi (EN1496) kinnitamiseks. Nimetatud punktid on märgitud suure tähega „A", kui nad on iseseisvad, või tähisega „A /2" või „A", kui kaks punkti tuleb omavahel ühendada.
2.2. Rihmade või rakmete külgedelt rihmadega ühendamise alumisi kinnituspunkte tohib kasutada ÜKSNES tööasendisüsteemi (EN358) ja MITTE KUNAGI kukkumise peatamissüsteemide ühendamiseks.
2.3. Istmerakmete või rakmete alumist kõhupiirkonna kinnituspunkti koos istmerakmetega tohib kasutada ÜKSNES ühendamiseks tööasendisüsteemi (EN358), laskumise kontrollimise süsteemi (EN341) või tõstepäästeseadme (EN1496) ja MITTE KUNAGI kukkumise peatamise süsteemi ühendamiseks.
2.4. Kui kasutate ainult rakmeid, võib vaja minna tööasendisüsteemi täiendamist kõrgelt kukkumise kaitse seadmega.

3 / HOOLDUS JA SÄILITAMINE

Teie süsteemi või detaili hooldus ja säilitamine on koostisosade terviklikkuse jaoks ja seega kasutaja ohutuse jaoks tähtsaimad toimingud. Palun järgige rangelt järgmisi soovitusi.
3.1. Puhastage plastik- ja metallosad kuiva lapiga. Puhastage tekstiilist/rihmadest osi pehme seebi ja veega (maksimumtemperatuur 40°). Eemaldage liigne niiskus puhta lapiga. ÄRGE kastke kukkumise peatamise blokke vette. Rihmu saab desinfitseerida pühkides neid steriilse desinfektandi nõrga lahusega. Vajadusel puhastage metallosi mittesööbiva lahusega. Eemaldage liigne määre, värv ja mustus terastrossilt puhta kuiva lapiga pühkides. Ärge mitte mingil juhul kasutage happelisi lahusteid või leeliseid (naatriumhüdroksiid).
3.2. Laske detailidel kuivada ventileeritavas kohas ja eemal vahetust tulest või mis tahes muust soojusallikast. Käesolevat sätet kohaldatakse ka kasutamise ajal niiskust saanud detailide suhtes.
3.3. Süsteemi või detaili säilitada ruumis ja tingimustel, mis järgivad seadme terviklikkust: varjul niiskuse ja ultraviolettkiirte eest, õhustikus, mis ei põhjusta korrosiooni, ülekuumenemist ega külmumist ja mis kaitseb seda võimalike sisselõigete ning võimaliku vibratsiooni eest.
3.4. Süsteemi või detaili transportida pakendis, mis kaitseb seda võimalike sisselõigete, võimaliku niiskuse ja ultraviolettkiirte eest. Vältida igasugust korrosiooni, ülekuumenemist või külmumist põhjustavat õhustikku.

4 / PERIOODILINE ÜLEVAATUS

4.1. Perioodiline ülevaatus on oluline kasutaja turvalisuse pärast. See ülevaatus tagab süsteemi või detaili tõhususe ja korraliku funktsioneerimise. Täitke ja säilitage hoolikalt, märkides üles kõik perioodilised kontrollid.
4.2. Tööiga : perioodiliste ülevaatuste sagedus peab arvesse võtma selliseid tegureid nagu seadusandlus, seadme tüüp, kasutamise sagedus ja keskkonnatingimused. Igal juhul peab süsteemi või detaili vähemalt üks kord aastas üle vaatama pädev ja selleks ettevõte juhi poolt volitatud (või selleks riigis kehtiva seadusandlusega määratud) isik, kes otsustab võimaliku taaskasutuselevõtu või väljapraakimise. See isik võtab kontakti CAPITAL SAFETY'ga, et saada teada, missugune on süsteemi või selle osa eluiga.
4.3. Ekstreemsed töötingimused (karm keskkond, pikaajaline kasutus jne) võivad tingida kontrollide sageduse suurendamise vajaduse.
4.4. Iga pädev ja selleks ettevõtet juhi poolt volitatud isik, kes kahtleb, kas süsteem või detail taaskasutusele võtta või mitte (liiga keeruline süsteem, mehhanismi ei ole näha...), peab võtma ühendust tootjaga, kes suunab selle volitatud isikutele.
4.5. Ülevaatuste ajal tuleks kontrollida, et märgistused süsteemil või detailil oleksid hästi loetavad.

EST

5 / KINNITID EN362

5.1. Kinniti on lahtikäiv ühendusseade detailide vahel, mis annab kasutajale vahendi süsteemi kokkupanekuks, et end vahetult või kaudselt ankurduspunkti külge kinnitada.
5.2. Karabiinhaagiga kinnitamise hetkel kontrollida, et lukustussüsteem on paigas.
5.3. Kinniti peab alati töötama suure telje järgi välisele konstruktsioonile vajutamata.
5.4. Käsilukustusega varustatud kinniteid ei tohi kasutada juhul, kus kasutaja avab ja sulgeb neid päeva jooksul mitu korda.
5.5. Mitte kunagi koormata karabiinhaagi pandlaosa.
5.6. Kinniteid, nn kiirühenduslülisid (klass Q) ei tohi kasutada harvaesinevate ühenduste puhul.
5.7. Kinnitid, nn kiirühenduslülid (klass Q) on kindlad, kui liikuv rõngas on täielikult kinni kruvitud. Ükski keermes ei tohi nähtav olla.
5.8. Materjal: vt kinniti
5.9. Avamine: vt kinniti
5.10. Arvesse tuleb võtta nimetatud kinniti pikkust, kui kinnitit kasutatakse kukkumise peatamise süsteemis, kuivõrd see mõjutab kukkumise kõrgust.
5.11. Mõned olukorrad võivad kinniti vastupidavust vähendada, eriti nende kinnitamisel laiade rakmete või jäikade ankurduste külge, mis jooksevad piki karabiinhaake ja on nende avast kõrgemal.

6 / LASKUMISE KONTROLLIMISE SEADE EN341

6.1. Laskumise kontrollimise seadmed on seadmed, mis on mõeldud töötajate evakueerimiseks. Neid tuleb seega lugeda TURVASEADMETEKS ja kasutada nagu turvaseadmeid. Neid ei tohi mitte mingil juhul kasutada isikute või koormuste transportimiseks ja nad ei tohi täita ülesandeid, milleks nad ei ole ette nähtud.
6.2. Ankurduspunkti tuleb hoolikalt valida ja arvesse tuleb võtta
6.2.1 selle asendit, mis peab võimaldama rakmerihmadel kergelt kaenla alla pidama jääda nii, et MITTE MINGI VABALANGEMINE EI OLEKS VÕIMALIK. Seega peab ankurduspunkt asetsema kasutaja kohal;
6.2.2 juurdepääsu sellele, mis peab olema piisavalt vaba ja jääma püsivalt vabaks;
6.2.3 evakueerimisšahti, mida ei tohi koormata ühegi takistusega, mis võib häirida laskumist või kasutajat vigastada.
6.3. Peale selle on soovitatav märgistada evakuatsioonitsoon ja keelustada sinna mis tahes seadmete paigutamine.
6.4. Kui võib arvata, et laskumise kontrollimise seadet kasutavad mitu inimest, tuleks veenduda, et selle asend sobib kokku kõikide nimetatud isikute asukohaga.
6.5. Kui seade paigaldatakse püsivalt välitingimustesse või niiskesse keskkonda, on vaja ette näha asjakohane kaitse: kaitsekate, vari jne.

7 / LIIKUVAD KUKKUMIST TAKISTAVAD VAHENDID JÄIGAL KINNITUSTOEL EN353-1 VÕI PAINDUVAL KINNITUSTOEL EN353-2

7.1. Liikuv kukkumist takistav vahend liigub piki kinnitustuge, saadab kasutajat, nõudmata asendi vahetamisel üles või alla manuaalset sekkumist ja jääb kukkumise korral automaatselt kinnitustoele kinni.
7.2. Horisontaalne vahekaugus jäiga kinnitustoe ja rakmete kinnituspunkti vahel on piiratud ühe või mitme liikuva kukkumist takistava vahendiga kaasasoleva kinnitiga. MITTE KUNAGI lisada kinniteid, mis võivad vahekaugust suurendada.
7.3. Kasutada võib vaid ühte soovitatud jäika kinnitustoetüüpi.
7.4. Kui on tarnitud terviksüsteem, ei ole võimalik koostisosi asendada ega muuta.
7.5. Soovitatav on kasutada rakmete eesmist ankurduspunkti.
7.6. Enne tõusmist käsitsi kukkumist imiteerides kontrollida, et kukkumist takistav vahend blokeeruks automaatselt. Oluline on veenduda ülemiste ja alumiste tõkestite olemasolus kinnitustoel.
7.7. Eristandard EN353-1 : 100-kilogrammise massi juures ja kukkumisfaktori 2 olukorras (kõige ebasoodsam juhtum) on kasutajast allapoole jääv minimaalne vajalik vahekaugus 2 m. Kuna kahe esimese meetri jooksul ei ole kasutajat võimalik maapinnale kukkumise eest kaitsta, tuleks seega tõusmisel või laskumisel võtta tarvitusele täiendavad ettevaatusabinõud.
    7.7.1. Jäiga kinnitustoe peab kokku panema pädev isik.
7.8. Eristandard EN353-2 : kukkumise korral ei tohi vajalik vahekaugus, st kaugus kasutaja jalgade ja esimese takistuse vahel olla väiksem kui H, väljendatuna meetrites erikasutusjuhendis.

8 / TURVARIHM EN354 ja ASENDI HOIDMISE RIHM EN358

8.1. Energianeeldurist, turvarihmast, tehases valmistatud otstest ja kinnititest koosneva allsüsteemi kogupikkus ei tohi ületada 2 meetrit (EN362 + turvarihm EN354 + EN355 + kinniti EN362).
8.2. Energianeeldurita turvarihma ei tohi kukkumise peatamise süsteemina kasutada.
8.3. Turvarihma üksi võib kasutada varuna tingimusel, et selle pikkus ei lase isikul ulatuda piirkondadesse, mis kujutavad endast kõrgelt kukkumise ohtu.

9 / ENERGIANEELDUR EN355

9.1. Energianeeldurist, turvarihmast, tehases valmistatud otstest ja kinnititest koosneva allsüsteemi kogupikkus ei tohi ületada 2 meetrit.
9.2. Energianeeldur isegi osalise avanemise tõttu tuleb see viivitamatult kasutusest kõrvaldada.
9.3. Kukkumise korral ei tohi vajalik vahekaugus, st kaugus kasutaja jalgade ja esimese takistuse vahel olla väiksem kui H, väljendatuna meetrites erikasutusjuhendis.

10 / AUTOMAATSELT TAGASITÕMBUVAD KUKKUMISPIDURID EN360

10.1. Automaatse tõkestussüsteemiga kukkumispidur ning automaatne painde- ja tagasitõmbesüsteem ülestõstetava turvarihma jaoks.
10.2. ENNE KUKKUMISPIDURI SELLE ANKURDUSPUNKTI KÜLGE KINNITAMIST KONTROLLIGE HOOLIKALT,
    10.2.1 et turvarihm rullub normaalselt kogu oma pikkuses lahti;
    10.2.2 et tõkestuse funktsioon töötab, kui järsult ülestõstetavat turvarihma tõmmata: see peab silmapilkselt blokeeruma;
    10.2.3 et seadmed on ideaalses korras ja et kõik kruvid ning kinnitusneedid on olemas ja nõuetekohaselt kinnitatud.
    10.2.4. Kui Teie seade on varustatud kukkumise fikseerijaga ja kui see on lahti päästetud, näitab see, et seade on peatanud kukkumise või et sellele mõjub märkimisväärne veojõud. Sellisel juhul tuleb see tootjale või volitatud parandajale ülevaatamiseks tagastada.
10.3. KASUTUSPIIRANG
    10.3.1. Tutvuda käesolevas juhendis sisalduvate ja seadmel olevate piktogrammidega.
    10.3.2. Ei saa vajumist peatada (pulbrilised või vedelad tooted).
    10.3.3. Automaatselt tagasitõmbuva kukkumispiduri kasutamise korral, alates nurga alt, mis on suurem kui 40° kuni horisontaalini, võib olla vaja lisada üks turvarihm (vt erijuhend) ülestõstetava turvarihma otsa ja rakmete kukkumispiduri ankurdamiskoha vahele.
    10.3.4. Kukkumise korral ei tohi vajalik vahekaugus, st kaugus kasutaja jalgade ja esimese takistuse vahel olla väiksem kui H, väljendatuna meetrites erikasutusjuhendis.
    10.3.5. Kui Teie automaatselt tagasitõmbuv kukkumispidur ühendab endas päästevintsi, lugege uuesti erikasutusjuhendit, et selle kasutamisest aru saada.
10.4. Teie seadme kasutusaja parandamiseks lugege uuesti lõikeid 4 ja 5, lisaks sellele on see soovitatav.
    10.4.1. Trossi MITTE vabastada, kui see on täielikult lahtirullumata, vaid suunata see kukkumispidurisse.
    10.4.2. Kasutamisperioodidel MITTE jätta trossi välitingimustesse.

11 / KERERAKMED EN361, KINNITUSTOERIHMAD EN358 ja ISTMERAKMED EN813

11.1. Kererakmed on kukkumise peatamiseks mõeldud keha haaramise süsteem.
11.2. Enne istme- või kererakmete kasutamist peab kasutaja tegema katse, et kontrollida, kas suurus on kohandatud ja et reguleerimine on ettenähtud kasutamiseks mugav.
11.3. Enne kasutamist ja kasutamise ajal tuleb kindlasti reguleerimis- ja kinnituselemente regulaarselt kontrollida.
11.4. Kui Te kasutate toerihma või kui Teie rakmed sisaldavad toerihma, on tööasendi turvarihma ühendamiseks vajalik valida ankurduspunkt, mis asetseb vöökohal või sellest ülalpool. Pidevalt pinges turvatross peab olema reguleeritud nii, et vabalangemist poleks rohkem kui 0,60 meetrit.

12 / ANKURDUSPUNKTID EN795

12.1. Standardi EN795 kohaselt on olemas 5 ankurduspunktide klassi, mis on ühel või teisel moel ehitisega ühendatud.
12.2. Klass A1: see koosneb ehituslikest ankurdusvahenditest, mis on ette nähtud kinnitamiseks vertikaalsetele, horisontaalsetele ja kaldpindadele, nagu seinad, sambad, sillused.
Klass A2: see koosneb ehituslikest ankurdusvahenditest, mis on ette nähtud kinnitamiseks viilkatustele.
Klass B: ajutine teisaldatav ankurdusvahend
Klass C: liikuv ankurduspunkt painduval horisontaalsel kinnitustoel (mitte rohkem kui 15° horisontaali suhtes)
Klass D: liikuv ankurduspunkt jäigal horisontaalsel kinnitustoel
Klass E: ankurdusvahendid horisontaalse pinna jaoks (mitte rohkem kui 15° horisontaali suhtes)
12.3. Fikseeritud vahendi puhul peab pädev paigaldaja tagama, et kandestruktuur sobib kokku tekitatud pingetega ja et kinnitamisviis ei halvenda ühegi elemendi talitust ega omadusi.
12.4. Teisaldatava vahendi puhul peab paigalduse eest vastutav isik veenduma
    12.4.1 vahendi õiges asendis töötsooni suhtes
    12.4.2 kandeehitise vastupidavuses ja stabiilsuses (kolmjalg)
    12.4.3 vormi ja struktuuri ning ankurdusvahendi kokkusobivuses
12.5. CAPITAL SAFETY GROUP on seisukohal, et tarnitud ankurdusvahend vastab Euroopa standardile EN795 ja on läbinud edukalt seal kirjeldatud katsetused.

13 / TÕSTEPÄÄSTEVAHEND EN1496

13.1. Standardile EN1496 vastavad vahendid on ette nähtud päästeoperatsioonideks; neid ei tohi mitte mingil juhul kasutada isikute või koormuste transportimiseks.
13.2. Vahendeid võib kasutada üksnes juhul, kui tõstmine või allalaskmine saab toimuda takistusteta; neid ei tohi kasutada, kui takistused kujutavad endast ohtu.

14 / PÄÄSTERAKMED EN1497 ja PÄÄSTELINDID EN1498

14.1. Päästerakmeid ja päästelinte võib kasutada üksnes evakuatsiooni korral (kombineeritult vahendiga, mis vastab standardile EN341) või päästetegevuses (kombineeritult vahendiga, mis vastab standardile EN1496) ja mitte mingil juhul kukkumise peatamise süsteemi komponendina.

15 / MÄGIRONIMISVARUSTUS, RAKMED EN 12277

15.1. Enne istmerakmete või istmerakmetega varustatud kererakmete kasutamist peab kasutaja teostama rippumiskatse kindlas kohas, et kontrollida, kas suurus on kohandatud ja et reguleerimine on ettenähtud kasutamiseks mugav.

16 / Teie isikukaitsevahenditega seotud erisoovituste jaoks lugege palun kaasasolevat erijuhendit.

*Pädev isk: isik, kes tunneb tootja soovitusi, juhendeid ja toodetud komponente, kes on võimeline tuvastama eksisteerivaid ja potentsiaalseid riske kukkumise kaitsesüsteemide õigeks valikuks, kasutuseks ja korrashoiuks.

17/SÕNAVARA

1: Märgistus **2**: Suurus **3**: Euroopa standard **4**: Valmistamise aasta **5**: Valmistamise viis **6**: Seerianumber **7**: Partiinumber **8**: EÜ tüübikontroll, mille teostas **9**: Käeoleva isikukaitsevahendi tootmist kontrolliva asutuse number **10**: Tähelepanu: lugeda juhendit **11**: Pikkus **12**: Õmblusniit **13**: Kinnitid **14**: Tross **15**: Lint **16**: rauakaubad **17**: Köis **18**: Materjal **19**: Polüamiid **20**: Polüester **21**: Polümeer **22**: Elastomeer **23**: Kevlar **24**: Aramiidkiud **25**: Galvaanitud teras **26**: Roostevaba teras **27**: Tsingitud teras **28**: Alumiiniumisulam **29**: Tõmbetugevus **30**: Maksimaalne koormus **31**: Käesolevale tootele tuleb teostada iga-aastane hooldus **32**: Paigaldamine ja reguleerimine **33**: Kasutamine **34**: Tõmmata **35**: Lükata **36**: Pöörata **37**: Avada **38**: Sulgeda **39**: Kõrge **40**: Madal **41**: Parem **42**: Vasak **43**: Vajutada **44**: Lahti lasta **45**: Sisestama **46**: Maksimaalne **47**: Minimaalne **48**: Erijuhend **49**: Palun lugege üldjuhendit **50**: Klass **51**: Nailon **52**: Teras **53**: Tross **54**: Klaastäitega nailon **55**: Tõsterõngad **56**: Trossisilmad, kousid **57**: Pingutusmuhvid; kruvipingutid **58**: Kaabli klambrid **59**: Energianeeldur **60**: Korpus **61**: Kaabli trumlid **62**: Komponent **63**: Sisemised komponendid **64**: Päästeliin **65**: Konksud **66**: Alus **67**: Mast **68**: Technora-ots **69**: Kernmantle-ots **70:** Pakend **71:** Polüetüleen **72:** D-rõngas **73:** Kukkumise peatamine **74:** Tööasend **75:** Tõkestus **76:** Päästmine **77:** Suspensioon **78:** Mudeli number **79:** Suutlikkus **80:** Kaetud polüuretaaniga **81:** Rihmad **82:** Suur haak **83:** Plõksuga sulguv haak

1. SVARBŪS PATARIMAI DĖL asmeninės apsaugos reikmenų RINKINIO
1.1 Nenaudokite šios saugos įrangos nebent esate apmokyti *kompetetingo instruktoriaus (kartokite taip dažnau kiek to reikia). Susisiekite su "CAPITAL SAFETY" papildomos informacijos apie apmokymus arba, jei kyla kokių klausimų del įrangos naudojimo. Apmokymas turi būti atliekamas tokiu būdu, kad naudotojui negrėstų nukritimo pavojus.
Prieš naudodamasis, naudotojas kiekvieną kartą turi atidžiai apžiūrėti inventorių siekdamas įsitikinti, kad inventoriaus eksploatacinė būklė yra nepriekaištinga. Būtina patikrinti, ar ant sistemos arba jos sudedamosios dalies metalinių detalių nėra deformacijų, korozijos, aštrių briaunų ir abrazyvinių dalių. Taip pat reikia nustatyti, ar sistemos arba jos sudedamosios dalies tekstilinėse detalėse nėra įpjovų, nudegimų, nutrūkusių siūlų, didelio susidėvėjimo, spalvos pokyčių arba nelankstumo požymių.
1.2 Sistema arba sudedamoji dalis, kurią naudojant buvo patirtas kritimas arba kurią patikrinus kyla abejonių dėl saugos, turi būti nedelsiant pašalinta iš eksploatacijos. Tik kompetentingas ir įgaliotas asmuo gali nuspręsti, ar galima reikmenis grąžinti į eksploataciją, davęs raštišką nurodymą.
1.3 Darbas aukštai yra neatsiejamas nuo pavojų. Kai kurie pavojai yra pateikti čia, tačiau jais neapsiribojama: nukritimas, pakibimas/užsitęsęs pakibimas, krentantys daiktai ir sąmonės netekimas.
Kritimo stabdymo ir (arba) vėlesnio gelbėjimo (avariniø) situacijø atvejais, jûsø saugumui átakos gali turëti asmeninë jûsø sveikatos bûklë. Toliau pateiktos sveikatos bûklës, apibûdinamos kaip rizikingos ðio darbo atlikimui, taèiau jomis neapsiribojama: ðirdies liga, aukðtas kraujo spaudimas, galvos svaigimas, epilepsija, priklausomybë nuo narkotikø ar alkoholio, psichiatrinë liga, susilpnëjusios galûniø funkcijos ir pusiausvyros problemos. Rekomenduojame, kad darbdavys ar gydytojas nuspręstų apie jūsų tinkamumą šios įrangos naudojimui įprastu ir avariniu atveju.
1.4 Gaminį galima naudoti tik neviršijant gamintojo rekomenduotų naudojimo ribų ir griežtai laikantis pirminės jo naudojimo paskirties.
1.5 Jeigu naudojama kritimo stabdymo sistema, tai saugos sumetimais būtina patikrinti po naudotoju esamos tuščios erdvės aukštį toje darbo zonoje, kurioje jis yra, siekiant neleisti, kad būtų atsitrenkta į kliūtį arba į žemę.
1.6 Prieš kiekvieną naudojimąsi šiuo gaminiu reikia įsitikinti, ar įdiegtas situacijai, kurioje naudojama sistema, pritaikytas gelbėjimosi planas. Prieš 20 minučių turite iš anksto apsvarstyti gelbėjimo priemones reikalingas kritimo sustabdymui.
1.7 Didžiausias krovinys, kurį gali išlaikyti šie asmeniniai apsaugos reikmenys, yra 1 žmogus (nebent ant gaminio būtų specialus užrašas). Neviršykite PPE našumo, tokio kaip energijos jėgos amortizatorius, viso kūno diržai arba jungiamieji elementai.
1.8 Kiekvieną kartą prieš naudojantis reikmenimis, būtina įsitikinti, kad laikomasi su kiekvienu iš šio gaminio elementų susijusių rekomendacijų pagal tų elementų specialiuosius aprašus. Pabrėžtinai patariama naudoti to paties gamintojo sudedamąsias dalis, siekiant garantuoti gaminio vientisumą ir tvarumą.
1.9 Jeigu tik įmanoma, labai patariama asmeniškai paskirti naudotojui sistemą arba sudedamąją dalį.
1.10 Ši sistema arba ši sudedamoji dalis turi būti stipriai pritvirtinta prie inkaravimo taško. Kaskart, kai įmanoma, siekdami pritvirtinti kritimo sustabdymo sistemą rinkitės inkaravimo tašką, esantį VIRŠ naudotojo pozicijos, taip išvengdami bet kurio taško, dėl kurio atsparumo gali kilti abejonių. Nepatvirtintų ankerių našumas turi būti 12kN ir atlaikyti vieno asmens apkrovą. Verčiau naudokite šiam tikslui numatytus konstrukcinius inkarus (atitinkančius EN 795 standartą) arba inkaravimo taškus, kurių atsparumas yra didesnis nei 1 000 daN. Naudotojas turi stengtis sumažinti galimo kritimo iš aukščio galimybes (teikti pirmenybę sistemos naudojimui sulaikymo režimu). Naudotojas užtikrins, kad vengia siūbavimo kritimų rizikos ir užkerta kelią susidūrimui su apačioje esančiomis kliūtimis.
1.11 Naudojant gaminį reikia imtis visų reikiamų priemonių siekiant apsaugoti sistemą arba jos sudedamąją dalį nuo pažeidimo pavojų (degimo, įpjovimo, aštrių briaunų, nudilinimo, cheminio poveikio, troso, diržo ar lyno susipainiojimo arba susisukimo, klimato sąlygų, kritimo nulemto švytuoklės efekto ir t. t.).
Joks aukštyje dirbantis žmogus niekada negali likti vienas savo darbo vietoje, taip pat ir po kritimo.
1.12 Be gamintojo raštiško sutikimo negalima atlikti jokio sistemos arba sudedamosios dalies pakeitimo.
Bet koks sudedamųjų dalių arba posistemių pakeitimas arba apkeitimas nepatvirtintomis dalimis gali pakenkti jų suderinamumui su kitais reikmenimis ir pažeisti sistemos vientisumą, saugumą ir garantiją.
Kiekvienas taisymo darbas turi būti atliekamas laikantis gamintojo nurodytų procedūrų.
1.13 Kiekvienas šio kritimą stabdančio mechanizmo platintojas, įrengimo specialistas arba perpardavėjas pasirūpins pateikti naudojimo aprašą, parašytą tos šalies, kurioje gaminys parduodamas, kalba.
1.14 Norėdami daugiau sužinoti apie apsaugos nuo kritimo iš aukščio (kritimo stabdymo ir sulaikymo) reikmenis ir susijusias sistemas arba sudedamąsias dalis, žiūrėkite nacionalinius arba tarptautinius standartus, taikomus jūsų vietovėje, regione arba valstybėje.
1.15 Keletas netinkamo naudojimo pavyzdžių yra pateikta šiame apraše ir specialiajame jūsų apsaugos nuo kritimo reikmenų apraše. Vis dėlto įspėjame jus, kad netinkamo naudojimo faktas yra įmanomas ir kad kilus abejonėms būtina kreiptis į CAPITAL SAFETY.
1.16 Šio gaminio garantija esant bet kokiam medžiagos arba gamybos defektui yra vieneri metai. Į garantijos taikymo sritį neįeina: įprastas susidėvėjimas, oksidacija, pakeitimai arba pataisymai, pažeidimai dėl netinkamo sandėliavimo, netinkamos priežiūros, žala, atsiradusi dėl nelaimingų įvykių, dėl aplaidumo ar naudojimo ne pagal paskirtį.
1.17 CAPITAL SAFETY neatsako už tiesioginius, netiesioginius, atsitiktinius ar bet kurio kito tipo žalos, atsiradusios arba kilusios dėl produktų naudojimo, padarinius.
1.18 Jeigu nesuprantate šio aprašo arba specialiojo aprašo, nenaudokite šio produkto ir susisiekite su CAPITAL SAFETY.

2. PRIJUNGIMAS PRIE KRITIMĄ STABDANČIŲ APRAIŠŲ
2.1 Viso kūno diržai yra vienintelė priimtina kūno laikymo priemonė, kurią galima naudoti kritimo sustabdymo sistemoje. Kritimo stabdymo sistemą (EN 353-1, EN 353-2, EN 355 arba EN 360) BŪTINA prijungti prie apraišų TIK per nugarinių, krūtinkaulio arba krūtinės ląstos aukštutinius taškus; šiuos taškus galima panaudoti ir prijungiant nusileidimo įtaisą (EN 341) arba keliamuosius gelbėjimo įtaisus (EN 1496). Šie taškai pažymėti didžiąja „A", kai jie yra atskiri, arba „A/2" ar „A", kai reikia kartu sujungti 2 taškus.
2.2 Žemutinius šoninius diržo arba apraišų su diržu padėties reguliavimo inkaravimo taškus galima naudoti TIK norint prijungti darbo padėties nustatymo sistemą (EN 358), bet NIEKADA – norint prijungti kritimo stabdymo sistemą.
2.3 Diržo su šlaunų kilpomis arba apraišų su diržu su šlaunų kilpomis žemutinius pilvo inkaravimo taškus galima naudoti TIK norint prijungti darbo padėties nustatymo sistemą (EN 358), nusileidimo įtaisą (EN 341) arba keliamąjį gelbėjimo įtaisą (EN1496), bet NIEKADA – norint prijungti kritimo stabdymo sistemą.
2.4 Jeigu naudojate vien tik diržą, gali būti reikalinga papildyti darbo padėties nustatymo sistemą apsaugos nuo kritimo iš aukščio įtaisu.

3. PRIEŽIŪRA IR SANDĖLIAVIMAS
Jūsų sistemos arba jūsų sudedamosios dalies priežiūra ir sandėliavimas yra operacijos, būtinos užtikrinti sudėtinės sistemos vientisumą, taigi ir naudotojo saugą. Todėl prašom tiksliai laikytis toliau pateiktų patarimų. (maksimalioje 40° temperatūroje).
3.1 Plastikines ir metalines dalis valykite sausa skepeta. Tekstilės/austus komponentus valykite nestipria valymo priemone ir vandeniu (maksimalioje 40° temperatûroje). Drëgmës pertekliø paðalinkite su ðvaria ðluoste. Á vandená NEPANARDINKITE kritimo sustabdymo blokø. Austas komponentas gali bûti dezinfekuojamas nuvalant su nestipriu sterilios dezinfekavimo priemonës tirpalu. Metalinius elementus valykite, kai to reikia, naudodami tirpalà be kaustiko. Nuo vielinio troso paðalinkite tepalo, daþø ir purvo pertekliø nuvalydami já su ðvaria ir sausa ðluoste.
3.2 Palikite sudedamąsias dalis nudžiūti vėdinamoje vietoje ir toliau nuo bet kokios tiesioginės ugnies ar kokio kito šilumos šaltinio. Šios nuostatos reikia laikytis ir tvarkant sudedamąsias dalis, į kurias naudojimo metu įsigėrė drėgmė.
3.3 Sandėliuokite sistemą arba sudedamąją dalį tokioje patalpoje ir tokiomis sąlygomis, kuriomis būtų atsižvelgta į mechanizmo vientisumą: apsaugokite nuo drėgmės ir ultravioletinių spindulių, laikykite nekorozinėje, neperkaitintoje ir neatšaldytoje aplinkoje, apsaugokite nuo galimų įpjovimų ir vibracijų.
3.4 Gabenkite sistemą arba sudedamąją dalį pakuotėje, apsaugančioje nuo galimų įpjovimų, drėgmės ir ultravioletinių spindulių. Venkite bet kokios korozinės, perkaitintos arba atšaldytos aplinkos.

4. PERIODINĖ PATIKRA
4.1 Periodinė patikra – būtina siekiant naudotojo saugos. Ši patikra garantuoja sistemos arba sudedamosios dalies tikslų ir gerą veikimą. Darykite įrašus, žymėdami kiekvieną periodinę patikrą, ir rūpestingai saugokite identifikacinę kortelę.
4.2 Gyvavimo trukmė. Periodinių patikrų dažnumą reikia nustatyti atsižvelgiant į tokius veiksnius kaip teisės aktai, reikmenų tipas, naudojimo dažnumas ir aplinkos sąlygos. Bet kuriuo atveju sistemą arba sudedamąją dalį reikia patikrinti bent kartą per metus. Tą turi padaryti kompetentingas ir įmonės vadovo įgaliotas asmuo (arba paskirtas šalyje galiojančiais teisės aktais), kuris priims sprendimą dėl galimo sugrąžinimo eksploatuoti arba pertvarkymo.
Šis asmuo turi susisiekti su bendrove CAPITAL SAFETY tam, kad sužinotų sistemos arba sudedamosios dalies (komponento) eksploatavimo trukmę.
4.3 Esant ypatingoms darbo sąlygoms (nemalonioje aplinkoje, užsitęsus naudojimui, t.t.) gali reikėti dažnesnių patikrinimų.
4.4 Bet kuris kompetentingas ir įmonės vadovo įgaliotas asmuo, abejojantis dėl to, ar sistemą arba sudedamąją dalį grąžinti eksploatuoti, ar ne (pernelyg sudėtinga sistema, nematomas mechanizmas), turi susisiekti su gamintoju, kuris jį nukreips pas pripažintus specialistus.
4.5 Šių patikrų metu reikia patikrinti, ar ženklai, uždėti ant sistemos arba sudedamosios dalies, yra gerai įskaitomi.

5. JUNGTYS (EN 362)
5.1 Jungtis – tai dvi sudedamąsias dalis jungiantis atveriamasis įtaisas, teikiantis naudotojui būdą surinkti sistemą ir tiesiogiai arba netiesiogiai prisijungti prie inkaravimo taško.
5.2 Prijungdami karabiną patikrinkite, ar užrakto sistema yra savo vietoje.
5.3 Jungtis visada turi veikti palei didžiąją ašį, nesiremdama į išorinę konstrukciją.
5.4 Jungtys su rankiniu užraktu neturi būti naudojamos tada, kai naudotojas jas atidaro ir uždaro keletą kartų per dieną.
5.5. Niekada neapkraukite karabino jo sąsagos lygyje.
5.6 Jungtis, vadinamas sparčiosiomis jungėmis (Q klasės), galima naudoti tik retai pasitaikančioms jungtims.
5.7 Jungtys, vadinamos sparčiosiomis jungėmis (Q klasės), yra saugios tik tada, kai mobilusis žiedas yra visiškai prisuktas. Jokia siūlė neturi būti matoma.
5.8 Medžiaga: žr. jungtį.
5.9 Atidarymas: žr. jungtį.
5.10 Naudojant jungtį kritimo stabdymo sistemoje reikia atsižvelgti į šios jungties ilgį pagal tai, kiek jis gali turėti įtakos kritimo aukščiui.
5.11 Kai kurios situacijos gali sumažinti jungties atsparumą, pavyzdžiui, jas sujungus su plačiais diržais arba su nelanksčiomis inkaravimo vietomis, einančiomis per karabiną ir virš jungčių atidarymo vietų.

6. NUSILEIDIMO ĮTAISAI (EN 341)
6.1 Nusileidimo įtaisai – tai mechanizmai, skirti evakuoti darbuotojus. Todėl juos reikia laikyti GELBĖJIMO REIKMENIMIS ir kaip tokius naudoti. Jokiais būdais jų negalima naudoti asmenims arba kroviniams perkelti ir jie negali vykdyti funkcijų, kurioms nėra sukurti.
6.2 Inkaravimo taško pasirinkimo vietą reikia kruopščiai ištirti ir atsižvelgti į:
6.2.1 Jo padėtį, kuri leistų lengvai sugriebti pažastų diržą NEĮVYKSTANT MENKIAUSIAM LAISVAM KRITIMUI. Taigi jis turi būti virš naudotojo.
6.2.2 Į prieigą prie jo, kuri turi būti pakankamai laisva ir tokia nuolat likti.
6.2.3 Į evakuacijos šulinį, kuris neturi būti užtvertas jokia kliūtimi, galinčia sutrukdyti nusileidimą arba sužeisti naudotoją.
6.3 Be to, patartina pažymėti evakuacijos zoną ir uždrausti bet kokį inventoriaus saugojimą joje.
6.4 Jeigu nusileidimo įtaisu galima naudotis keletui asmenų, tai reikia įsitikinti, kad jo padėtis yra suderinama su kiekvienu iš šių asmenų.
6.5 Jeigu įtaisas nuolat įrengtas išorėje arba drėgnoje aplinkoje, būtina pasirūpinti tinkama apsauga: apdangalu, priedanga/stogine ir t. t.

7. VALDOMIEJI KRITIMO STABDYTUVAI, TVIRTINAMI PRIE STANDŽIOSIOS (EN 353-1) ARBA LANKSČIOSIOS (EN 353-2) INKARAVIMO VEDLINĖS
7.1 Valdomasis kritimo stabdytuvas keičia vietą išilgai inkaravimo vedlinės, lydi naudotoją taip, kad keičiant padėtį į viršų arba į apačią nereikėtų reguliuoti rankomis, ir automatiškai užsiblokuoja ant inkaravimo vedlinės, kai įvyksta kritimas.
7.2 Horizontalusis atstumas tarp inkaravimo vedlinės ir apraiškų prijungimo taško ribojamas jungtimis, kurios tiekiamos kartu su valdomuoju kritimo stabdytuvu. Niekada nepridėkite daugiau jungčių arba naudoti tik rekomenduotąją standžiąją inkaravimo vedlinę.
7.3 Jeigu įsigyta visiškai sukomplektuota sistema, tai negalima pakeisti arba modifikuoti sudedamųjų dalių.
7.4 Rekomenduojama naudoti priekinį apraiškų inkaravimo tašką.
7.5 Prieš kylant į viršų reikia rankiniu būdu imituojant kritimą patikrinti, ar stabdytuvas automatiškai užsiblokuoja. Svarbu įsitikinti, ar ant inkaravimo vedlinės yra aukštutinės ir žemutinės atramos/guoliai.
7.6 Dėl standarto EN 353-1: kai masė yra 100 kg, o situacijos kritimo faktorius – 2 (pats nepalankiausias atvejis), tai būtinasis mažiausias atstumas po naudotojo pėdomis yra 2 m. Todėl pirmuosius du metrus naudotojas gali būti būti neapsaugotas nuo kritimo į žemę, taigi kylant arba leidžiantis reikia imtis papildomų atsargumo priemonių.
7.6.1 Standžiąją inkaravimo vedlinę turi sumontuoti kompetentingas asmuo.
7.7 Dėl standarto EN 353-2: Kritimo atveju tuščios erdvės aukštis, t. y. atstumas tarp naudotojo pėdų ir pirmosios kliūties negali būti mažesnis nei H, išreikštas metrais, nurodytas specialiajame apraše.

8. STABDOMOSIOS VIRVĖS (EN 354) IR STABDOMOSIOS VIRVĖS DARBO PADĖČIAI NUSTATYTI (EN 358)
8.1 Posistemės, kurią sudaro stabdomoji virvė su energijos sugertuvu, gamykliniais galais ir jungtimis, visas ilgis negali viršyti 2 m (EN 362 standarto jungtys plius EN 354 standarto stabdomoji virvė, plius EN 355 standarto energijos sugertuvas, plius EN 362 standarto jungtis).
8.2 Vien tik stabdomosios virvės, be energijos sugertuvo, negalima naudoti kaip kritimo sustabdymo sistemos.
8.3 Vien tik stabdomąją virvę galima naudoti kaip sulaikymo sistemą su sąlyga, kad jos ilgis neleidžia asmeniui pasiekti zonų, kuriose yra kritimo iš aukščio pavojus.

9. ENERGIJOS SUGERTUVAS (EN 355)
9.1 Posistemės su energijos sugertuvu, kurią sudaro stabdomoji virvė, gamykliniai galai ir jungtys, visas ilgis neturi viršyti 2 m.
9.2 Atsiradus net ir daliniam energijos sugertuvo atsidarymui jis nedelsiant turi būti priskirtas atliekoms.
9.3. Kritimo atveju tuščios erdvės aukštis, t. y. atstumas tarp naudotojo pėdų ir pirmosios kliūties negali būti mažesnis nei H, išreikštas metrais, nurodytas specialiajame apraše.

10. ĮTRAUKIAMIEJI KRITIMO STABDYTUVAI EN 360
10.1 Kritimo stabdytuvas su automatinio blokavimo sistema ir su automatine tempimo bei įtraukiamąja stabdomosios virvės grąžinimo sistema.
10.2 PRIEŠ PRITVIRTINANT KRITIMO STABDYTUVĄ PRIE JO INKARAVIMO TAŠKO, REIKIA RŪPESTINGAI PATIKRINTI:
10.2.1. kad įtraukiamoji stabdomoji virvė normaliai išsivyniotų ir susivyniotų per visą savo ilgį;
10.2.2. kad blokavimo funkcija veiktų trumpai trūktelėjus įtraukiamąją stabdomąją virvę: ji turi žaibiškai užsiblokuoti;
10.2.3. kad mechanizmo visuma yra nepriekaištingos būklės ir kad visi varžtai ir visos kniedės yra ir yra deramai pritvirtintos.
10.2.4. Jeigu jūsų mechanizme yra kritimo fiksatorius ir šis yra įsijungęs, tai reiškia, kad mechanizmas sustabdė kritimą arba kad mechanizmas patyrė stiprią traukimo jėgą. Tokiu atveju mechanizmą reikia grąžinti gamintojui arba pripažintam remontininkui, kad jis atliktų patikrą.
10.3 NAUDOJIMO RIBOS
10.3.1 Žr. šiame apraše ir ant mechanizmo pateiktas piktogramas.
10.3.2 Negali sulaikyti klampių objektų (birių arba tirštų produktų).
10.3.3 Jeigu automatinio sugrąžinimo stabdytuvas naudojamas nuo 40° kampo su horizontale, tai gali reikėti pridurti stabdomąją virvę (žr. specialųjį aprašą) tarp įtraukiamosios stabdomosios virvės galo ir apraišų inkaravimo taško.
10.3.4 Kritimo atveju tuščios erdvės aukštis, t. y. atstumas tarp naudotojo pėdų ir pirmosios kliūties negali būti mažesnis nei H, išreikštas metrais, nurodytas specialiajame apraše.
10.3.5 Jeigu į jūsų automatinio sugrąžinimo stabdytuvą įeina gelbėjimosi kėliklis, tai apie jo naudojimą žiūrėkite specialųjį aprašą.
10.4 Norėdami pailginti savo mechanizmo naudojimo trukmę, žiūrėkite 4 ir 5 skyrius, kuriuose patarta daugiau.
10.4.1 NEGALIMA atleisti laido, kai jis visiškai išsivyniojęs, o reikia sugrąžinti jį į standytuvą.
10.4.2 NEGALIMA leisti laidui pateikti į išorę tada, kai kritimo stabdytuvas nenaudojamas.

11. NUO KRITIMO APSAUGANTYS APRAIŠAI (EN 361), DIRŽAS DARBO PADĖČIAI NUSTATYTI (EN 358) IR DIRŽAS SU ŠLAUNŲ KILPOMIS (EN 813)
11.1 Nuo kritimo apsaugantys apraišai – tai kūno sutūrėjimo sistema, kurios paskirtis – sustabdyti kritimą.
11.2 Prieš naudodamasis diržu su kilpomis arba apraišais, naudotojas turi atlikti bandymą siekdamas patikrinti, ar pritaikytas dydis ir ar reikmenys sureguliuoti taip, kad teiktų numatytai paskirčiai deramą komfortą.
11.3 Privaloma prieš naudojimą ir po naudojimo reguliariai tikrinti reguliavimo ir fiksavimo elementus.
11.4 Jeigu naudojate diržą arba jeigu į jūsų apraišų sudėtį įeina diržas, būtina pasirinkti inkaravimo tašką juosmens lygyje arba aukščiau, siekiant prijungti stabdomąją virvę darbo padėčiai nustatyti. Įtempta stabdomoji virvė darbo padėčiai nustatyti turi būti sureguliuota taip, kad vietos keitimo vertikalia kryptimi galimybė būtų daugiausia 0,60 m.

12. INKARAVIMO TAŠKAI (EN 795)
12.1 Standarte EN 795 apibrėžtos 5 inkaravimo taškų klasės, vienaip ar kitaip susijusios su konstrukcija.
12.2 A1 klasė. Į ją įeina konstrukciniai inkarai, kurie numatyti tvirtinti prie vertikalių, horizontalių ir lenktų paviršių, tokių kaip sienos, kolonos, rėminės sijos.
A2 klasė. Ją sudaro konstrukciniai inkarai, skirti tvirtinti prie lenktų stogų.
B klasė. Kilnojamasis laikinojo/prevencinio inkaravimo prietaisas
C klasė. Mobilusis inkaravimo taškas ant lanksčiosios horizontaliosios inkaravimo vedlinės (ne daugiau kaip 15° horizontalės atžvilgiu).
D klasė. Mobilusis inkaravimo taškas ant standžiosios horizontaliosios inkaravimo vedlinės.
E klasė. Inkaravimo vietos ant stacionarios inkaravimo sijos horizontaliajame paviršiuje (ne daugiau kaip 15° horizontalės atžvilgiu).
12.3 Jeigu įtaisas yra stacionarus, tai kompetentingas įrengėjas privalo užtikrinti, kad laikančioji konstrukcija suderinama su kylančiomis jėgomis ir kad tvirtinimo būdas nepablogins nė vieno iš elementų nei veikimo, nei charakteristikų.
12.4 Jeigu įtaisas yra kilnojamas, tai atsakingas už jo įrengimą asmuo turi užtikrinti:
12.4.1 kad įtaiso padėtis darbo zonos atžvilgiu būtų gera;
12.4.2 laikančiosios konstrukcijos atsparumą ir stabilumą (trikojis);
12.4.3 konstrukcijos formos ir inkaravimo įtaiso suderinamumą.
12.5 „CAPITAL SAFETY GROUP" tvirtina, kad tiekiamas inkaravimo įtaisas atitinka Europos standartą EN 795 ir kad jis atlaikė standartu nurodytuosius bandymus.

13. KELIAMIEJI GELBĖJIMO ĮTAISAI (EN 1496)
13.1 Įtaisai, atitinkantys EN 1496 standartą, yra skirti gelbėjimo operacijoms. Jokiais būdais negalima jų naudoti asmenims arba kroviniams perkelti.
13.2 Įtaisus galima naudoti tik tada, kai kėlimas arba leidimas gali vykti be trukdymų. Jeigu yra pavojų keliančių kliūčių, jų naudoti negalima.

14. GELBĖJIMOSI APRAIŠAI (EN 1497) IR GELBĖJIMOSI DIRŽAI (EN 1498)
14.1 Gelbėjimosi apraišus arba diržą galima naudoti tik evakuacijos atveju (kartu su įtaisu, atitinkančiu EN 341 standartą) ir gelbėjimosi atveju (su įtaisu, atitinkančiu EN 341 standartą), bet jokiu būdu ne kaip kritimo stabdymo sistemos sudedamąją dalį.

15. ALPINIZMO IR KOPIMO ĮRANGA, APRAIŠAI (EN 12277)
15.1 Prieš naudodamasis diržu su šlaunų kilpomis arba apraišais, į kurių sudėtį įeina diržas su šlaunų kilpomis, naudotojas turi atlikti kabėjimo bandymą saugioje vietoje siekdamas patikrinti, ar pritaikytas dydis ir ar reikmenys sureguliuoti taip, kad teiktų numatytai paskirčiai deramą komfortą.

16. Norėdami gauti daugiau rekomendacijų dėl savo asmeninės apsaugos reikmenų, prašom skaityti pateiktą specialųjį aprašą.
*Kompetetingas asmuo: Tai asmuo, kuris žino gamintojo rekomendacijas, instrukcijas ir pagamintus komponentus, kuris geba identifikuoti egzistuojančius ir numatomus pavojus ir remiantis, tuo gali tinkamai pasirinkti apsaugos nuo kritimo įrangą, naudoti, bei prižiūrėti ją.

17. LEKSIKA
1: Ženklinimas **2**: Dydis **3**: Europos standartas **4**: Pagaminimo metai **5**: Pagaminimo mėnuo **6**: Serijos numeris **7**: Partijos numeris **8**: „CE" tipo patikra, kurią atliko **9**: Institucijos, kontroliuojančios asmeninių apsaugos reikmenų gamybą, numeris **10**: Dėmesio – skaitykite aprašą **11**: Ilgis **12**: Siuvimo siūlas **13**: Sagtys **14**: Trosas **15**: Diržas **16**: Techninė įranga **17**: Virvė **18**: Medžiaga **19**: Poliamidas **20**: Poliesteris **21**: Polimeras **22:** Elastomeras **23**: Kevlaras **24**: Aramido pluoštas **25**: Galvanizuotas plienas **26**: „Inox" plienas **27**: Cinkuotas plienas **28**: Aliuminio lydinys **29**: Atsparumas lūžimui **30**: Didžiausias krovinys **31**: Turi būti atliekama kasmetė šio produkto techninė priežiūra **32**: Įrengimas ir sureguliavimas **33**: Naudojimas **34**: Traukti **35**: Stumti **36**: Sukti **37**: Atidaryti **38**: Uždaryti **39**: Aukštai **40**: Žemai **41**: Dešinė **42**: Kairė **43**: Paspausti **44**: Atleisti **45**: Įkišti **46**: Daugiausia **47**: mažiausia **48**: Specialusis aprašas **49**: Prašom skaityti bendrąjį aprašą **50**: Klasė **51**: Nailonas **52**: Plienas **53**: Vielos lynas **54**: Stiklu užpildytas nailonas **55**: Jungės **56**: Movos **57**: Suveržiamosios movos **58**: Kabelio spaustukai **59**: Energijos sugėriklis **60**: Korpusas **61**: Kabelio cilindrai **62**: Komponentas **63**: Vidiniai komponentai **64**: Vienintelė linija **65**: Kabliukai **66**: Pagrindas **67**: Stiebas **68**: Technora virvė **69**: Kernmantle virvė **70:**Gaubtas **71:** Polietilenas **72:** D-žiedas **73:** Kritimo sustabdymas **74**: Darbo padėtis **75:** Suvaržymas **76:** Gelbėjimas **77:** Pakibimas **78:** Modelio numeris **79:** Našumas **80:** Poliuretano danga **81**: Austas komponentas **82** Didėlis kablys **83:** Užšaunamas kablys

1/ SVARĪGAS REKOMEDĀCIJAS ATTIECĪBĀ UZ VISIEM individuālās aizsardzības līdzekļiem (IAL)
1.1 Neizmantojiet šo drošības līdzekli, ja jūs neesat izgājuši apmācību pie *kompetenta trenera (atkārtojiet pēc vajadzības). Saistieties ar CAPITAL SAFETY, lai saņemtu informāciju par kursiem, vai uzdotu jautājumus par šī līdzekļa lietošanu. Apmācība jāveic, nepakļaujot lietotāju kritiena briesmām. Apmācība periodiski jāatkārto.
Pirms katras lietošanas lietotājam jāpārbauda vai aparāts ir nevainojamā lietošanas kārtībā. Viņam jāpārliecinās, ka uz sistēmas metāliskās daļas vai pārējiem elementiem nav novērojama kāda deformācija, korozija, asas šķautnes, kā arī abrazīvas daļiņas. Tāpat viņam jāpārliecinās, ka auduma daļas nav saplēstas, apdegušas, ka nav pārrautu diegu, nopietnu deldējumu, krāsas izmaiņu vai novērota izturības mazināšanās.
1.2 Ja pēc kritiena vai arī vizuālās apskates sistēma vai kāda tās daļa rada šaubas, tā nekavējoties jāizņem no aprites. Tikai kompetentas un sertificētas personas varēs lemt un dot rakstisku atļauju par iespējamu šīs aparatūras atkārtotu izmantošanu.
1.3 Strâdâðanai augstumâ raksturîgi apdraudçjumi. Ðeit minçti daþi apdraudçjumi, bet tie neaptver visus: kriðana, karâðanâs/ilgstoða karâðanâs, atsiðanâs pret priekðmetiem un bezsamaòa. Kritiena aiztures un/vai turpmâkajâ glâbðanas (avârijas) situâcijâ Jûsu droðîbu var ietekmçt daþas Jûsu veselîbas problçmas. Veselîbas problçmas, kas atzîtas par riskantâm ðâda veida darbiem ietver, bet neaprobežojas ar: sirds slimîbu, augstu asinsspiedienu, reiboni, epilepsiju, narkomâniju vai alkoholismu, psihiskâs slimîbas, ekstremitâðu kustîbu traucçjumus un lîdzsvara traucçjumus. Mçs iesakâm Jûsu darba devçjam/ârstam noskaidrot, vai Jûs esat piemçrots ðis ierîces lietoðanai normâlâ un avârijas situâcijâ.
1.4 Jāievēro šī līdzekļa ražotāja rekomendētais lietošanas ilgums, kā arī to nedrīkst izmantot citiem mērķiem.
1.5 Kad tiek izmantoti kritienu aizturētāji, drošības garantēšanai svarīgi pārbaudīt zem lietotāja atrodošos atstatumu, lai kritiena gadījumā izvairītos no sadursmes ar kādu šķērsli vai zemi.
1.6 Pirms lietošanas pārliecināties vai ir izveidots konkrētajai situācijai atbilstošs glābšanas plāns. Iepriekš jāapsver glābšanas līdzekļu pieejamība 20 minūšu laikā, ja noticis kritiens ar aizturi.
1.7 Šis IAL paredzēts vienam lietotājam un tā ir šīs sistēmas maksimālā slodze (izņemot gadījumus, ja ir kādas īpašas norādes uz ražojuma). Nepārsniedziet IAL, piemēram enerģijas absorbētāja, pilna ķermeņa ekipējuma vai savienotāju izturības robežu.
1.8 Pirms lietošanas nepieciešams pārliecināties, ka šim līdzeklim pievienoto elementu lietošanas rekomendācijas tiek atbilstoši ievērotas un ka tās ir saskaņā ar to specifiskajām instrukcijām. Lai nodrošinātu līdzekļa integritāti un ilgstošu darbību, ļoti ieteicams vienā sistēmā vienkopus izmantot viena ražotāja elementus.
1.9 Ikreiz, kad vien tas iespējams, ieteicams katru lietotāju personīgi apgādāt ar savu drošības sistēmu vai tās elementu.
1.10 Šī sistēma vai elements noteikti jāpiestiprina pie piekares iekārtas. Piestiprinot kritienu aizturētāju sistēmu, ja vien tas iespējams, izvēlieties piekares iekārtu, kas atrodas VIRS lietotāja atrašanās vietas, kā arī izvairieties no tādu iekārtu izvēles, kuru izturīgums ir apšaubāms. Nesertificētiem enkuriem ir jāiztur slodze 12 kN uz personu. Ieteicams izmantot šim nolūkam paredzētos stiprinājumus pie konstrukcijas (atbilstoši Eiropas standartam EN 795) vai piekares iekārtas, kuru pretestība ir augstāka par 1000 daN. Lietotājam maksimāli jācenšas mazināt kritiena iespējamība no augstuma (dodot priekšroku tādu sistēmu izmantošanai, kas ierobežo kustības, nepieļaujot kritienu). Lietotājam ir jānodrošinās pret svārsta kritienu un jānovērš atsišanās pret zemāk esošiem šķēršļiem.
1.11 Lietošanas laikā nepieciešams veikt visu iespējamo, lai pasargātu sistēmu vai tās elementus no ārēju bojājumu draudiem (apdegšanas, pārrāvuma, asu šķautņu veidošanos, abrāzijas, ķīmisku vielu kaitīgas iedarbības, vadu, siksnu un virvju samudžināšanās vai savīšanās, elektriskās kondukcijas, nelabvēlīgiem klimatiskajiem apstākļiem, svārstīšanās efekta kāda kritiena rezultātā utt. ...).
Augstumā strādājoša persona nekad nedrīkst atrasties darba vietā viena, arī pēc kritiena.
1.12 Bez ražotāja rakstiskas piekrišanas aizliegts veikt jebkādas izmaiņas sistēmā vai tās elementos. Jebkura neatļauta elementu vai apakšsistēmu nomainīšana vai aizvietošana varētu apdraudēt aparātu saderību, kaitēt sistēmas integritātei un drošībai, kā arī tās garantijai. Visi remontdarbi jāveic stingri ievērojot ražotāja norādījumus.
1.13 Šī aparāta izplatītājiem, pārdevējiem vai uzstādītājiem jānodrošina lietošanas pamācības pieejamība pircēju valsts valodā.
1.14 Lai iegūtu plašāku informāciju par aizsardzības līdzekļiem pret kritieniem no augstuma (aparāti kritienu novēršanai un aizturēšanai) un ar tiem saistītajām sistēmām un elementiem, iepazīstieties ar nacionālajām un starptautiskajām drošības normām , kas piemērojamas lokāli, rajonos vai nacionālajā līmenī.
1.15 Šajā lietošanas pamācībā, kā arī jūsu IAL specifiskajā instrukcijā, aprakstīti daži nepareizas lietošanas piemēri. Tomēr gribētu pievērst jūsu uzmanību faktam, ka pastāv vēl citi iespējami nepareizas lietošanas varianti un šaubu gadījumā jāsazinās ar CAPITAL SAFETY.
1.16 Šim līdzeklim dota 1 gada garantija pret jebkādu materiālu vai ražošanā pieļautu defektu. No garantijas izslēgta parastā nolietošanās, oksidēšanās, modifikācijas vai pielabojumi, nepareizas glabāšanas sekas, slikta apkope, negadījumos, kā arī paviršības vai lietojot aparātu citiem mērķiem rezultātā radušies bojājumi.
1.17 CAPITAL SAFETY nenes atbildību par šo līdzekļu izmantošanas rezultātā radītajām tiešām vai netiešām sekām, nejaušiem vai jebkādiem citiem bojājumiem.
1.18 Ja jūs nesaprotiet šo lietošanas pamācību vai arī specifisko instrukciju, lūdzu, nelietojiet šo līdzekli un sazinieties ar CAPITAL SAFETY.

2 / SAVIENOJUMS AR PILNU EKIPĒJUMU
2.1 Vienīgā pieņemamā ķermeņa turēšanas ierīce, kas lietojama kritiena aiztures sistēmā, ir pilna ķermeņa ekipējums. Kritiena aizturētāju sistēmas (EN353-1, EN353-2, EN355 vai EN360) pievienošana pilnam ķermeņa ekipējumam jāveic OBLIGĀTI UN TIKAI pie augšējiem piestiprinājuma punktiem muguras vai krūšu kaula rajonā; šie punkti var tikt izmantoti arī nolaišanās aprīkojuma (EN341) vai glābšanas pacelšanas ierīces pievienošanai (EN1496). Šie punkti apzīmēti ar lielo "A", ja tie ir neatkarīgi un ar "A/2" vai "A", ja kopā jāsavieno 2 punkti.
2.2 Apakšējie piestiprinājuma punkti, kas izvietojas jostas vai pilna ķermeņa ekipējuma sānu daļā, izmantojami TIKAI pievienojot līdzekļus darba pozīcijām (EN358), bet NEKAD tiem nedrīkst pievienot kritienu apturēšanas sistēmu.
2.3 Sēdiejūga vai pilna ķermeņa ekipējuma apakšējais piestiprinājuma punkts vēdera rajonā jāizmanto TIKAI, lai piestiprinātu līdzekļus darba pozīcijām (EN358), nolaišanās aprīkojumu (EN341) vai glābšanas pacelšanas ierīces (EN1496), bet NEKAD tiem nedrīkst pievienot kritienu apturēšanas sistēmu.
2.4 Ja jūs lietojat jostu vienu pašu, iespējams, ka līdzekli darba pozīcijām nepieciešams papildināt ar līdzekli pret kritieniem no augstuma.

3/ APKOPE UN GLABĀŠANA
Jūsu sistēmas vai to elementu apkope un glabāšana ir ārkārtīgi svarīgas, lai saglabātu elementu integritāti un tā garantētu lietotāja drošību. Tādēļ precīzi ievērojiet sekojošās rekomendācijas :
3.1 Ar sausu lupatu notīriet iekārtas plastmasas un metāliskās daļas. Notîriet tekstila/siksnu komponentus ar ûdeni un maigâm ziepçm (maksimâlâ temperatûra 40°C). Noslaukiet lieko mitrumu ar tîru lupatu. Kritiena aiztures blokus NEDRÎKST iemçrkt ûdenî. Siksnas var dezinficçt noslaukot ar vâju sterila dezinfekcijas lîdzekïa ðíîdumu. Metâla detaïas, ja nepiecieðams, tîriet ar nekodîgu ðíîdumu. Notîriet no troses lieko ziedi, krâsu un netîrumus, noslaukot ar tîru, sausu lupatu.
3.2 Atstājiet elementus žāvēties vēdināmā vietā, nost no tiešas uguns vai jebkura cita siltuma avota.
Šis norādījums attiecas arī uz sastāvdaļām, kas uzsūkušas mitrumu lietošanas laikā.
3.3 Glabāt sistēmu vai tās elementus tādā telpā un apstākļos, kas ļautu uzturēt aparāta integritāti: pasargātu no mitruma un ultravioletajiem stariem, vidē, kur neveidojas korozija, kas nav ne pārkarsēta, ne arī pārāk atdzesēta, tā pasargājot sistēmu un tās elementus no iespējamām vides maiņām un vibrācijām.
3.4 Sistēmu vai tās elementus pārvadāt piemērotā iesaiņojumā, kas to pasargātu no iespējamas straujas vides maiņas, mitruma un ultravioletajiem stariem. Izvairīties no koroziju veicinošas, pārkarsētas vai pārāk atdzesētas vides.

4/ PERIODISKĀ PĀRBAUDE
4.1 Periodiskā pārbaude ir ļoti svarīga lietotāja drošībai. Tā garantē sistēmas vai tās elementu efektivitāti un nevainojamu darbību. Tādēļ aizpildiet un rūpīgi glabājiet tehnisko karti, pierakstot visu periodisko pārbaužu rezultātus.
4.2 Dzīves ilgums : periodisko pārbaužu biežums jānosaka, ņemot vērā tādus faktorus kā likumdošana, aprīkojuma veids, lietošanas biežums un apkārtējās vides apstākļi. Jebkurā gadījumā sistēma vai tās elementi jāpārbauda vismaz reizi gadā, un to var veikt kompetenta persona, kuru pilnvarojis uzņēmuma vadītājs (vai arī kas savā amatā iecelts attiecīgās valsts likumdošanā noteiktajā kārtībā), kurš arī lems par iespējamo aparāta atstāšanu apritē vai atzīs to par nederīgu. Šai personai jāsazinās ar CAPITAL SAFETY, lai noskaidrotu sistēmas vai tās elementu dzīves ilgumu.
4.3 Ārkārtēji darba apstākļi (skarba vide, ilgstoša lietošana u.c.) var prasīt biežāku apskati.
4.4 Jebkurai kompetentai un uzņēmuma vadītāja pilnvarotai personai, kas šaubās par aparāta vai tā elementu turpmākās izmantošanas iespējamību (pārāk sarežģīta sistēma, neredzams mehānisms...) jāsazinās ar ražotāju, kas pieaicinās sertificētus speciālistus.
4.5 Šo pārbaužu laikā nepieciešams pārliecināties, ka marķējums uz sistēmas vai atsevišķiem tās elementiem ir labi salasāms.

5/ SAVIENOTĀJI EN362
5.1 Savienotājs ir atverams sasaistes elements starp sistēmas sastāvdaļām, kas dod iespēju lietotājam tieši vai netieši pieslēgties pie piekares iekārtas.
5.2Pieslēgšanās brīdī karabīnei jāpārbauda, vai darbojas bloķēšanas mehānisms.
5.3Savienotājam vienmēr jādarbojas lielās ass virzienā, nebalstoties uz ārējās struktūras.
5.4Savienotājus, kas aprīkoti ar roku darbināmo bloķēšanas mehānismu, nedrīkst izmantot gadījumos, ja lietotājs tos atver un aizver vairākas reizes dienā.
5.5Nekad neuzlādēt savienotāju tā slēdzenes līmenī.
5.6Savienotājus, kurus dēvē par ātrajiem ķēdes posmiem (Q klase), vajag izmantot tikai retos savienojumos.
5.7Savienotāji, kurus dēvē par ātrajiem ķēdes posmiem (Q klase), ir droši tikai tad, kad kustīgais gredzens ir pilnīgi aizskrūvēts. Neviens vads nedrīkst būt redzams.
5.8Materiāls : Skat. Savienotāju
5.9Atvere : Skat. Savienotāju
5.10 Ja šis savienotājs tiek izmantots kritienu aizturētāju sistēmā, jāņem vērā tā garums, jo tas ietekmēs kritiena augstumu.
5.11 Dažās situācijās var mazināties savienotāja izturība, proti, to savienojot ar platajām glābšanas jostām.

6/ NOLAIŠANĀS APRĪKOJUMS EN341
6.1 Nolaišanās aprīkojums kalpo personu evakuācijai. Līdz ar to tas uzskatāms kā DROŠĪBAS APRĪKOJUMS un tā arī lietojams. Nekādā gadījumā to nedrīkst izmantot cilvēku vai kravu transportēšanai un citiem mērķiem, kam tas nav paredzēts.
6.2Piekares iekārtas izvēle jāveic ļoti rūpīgi un to darot jāņem vērā :
6.2.1tās atrašanās vieta, kas ļautu ērti satvert padušu siksnas, NEPIEĻAUJOT NE MAZĀKO BRĪVO KRIŠANU. Piekares iekārtai tātad jāatrodas virs aprīkojuma lietotāja.
6.2.2Piekļūšanas iespēja, kam jābūt brīvai un pastāvīgai.
6.2.3evakuācijas šahta, kam jābūt brīvai no jebkādiem šķēršļiem, lai netraucētu lietotāja nolaišanos un lai to neievainotu.
6.3Bez tam ieteicams īpaši iezīmēt evakuācijas zonu un aizliegt tur uzglabāt materiālus.
6.4 Ja pastāv iespējamība, ka nolaišanās aprīkojumu varētu izmantot vairākas personas, jāpārliecinās, ka tā izvietojums ir saderīgs ar katru šo personu.
6.5 Ja iekārtu uzstāda pastāvīgai lietošanai ārā vai mitrā vidē, nepieciešams paredzēt atbilstošu tās aizsardzību : pārvalku, nojumi utml.

7/ VADĀMA TIPA KRITIENA AIZTURĒTĀJI UZ CIETAS NOENKUROJAMAS LĪNIJAS EN353-1 vai VADĀMA TIPA KRITIENA AIZTURĒTĀJI UZ KUSTĪGAS BALSTA LĪNIJAS EN353-2
7.1Vadāma tipa kritiena aizturētāji pārvietojas noenkurojamas līnijas garumā, pavada lietotāju, neprasot manuālu iejaukšanos pozīcijas maiņas laikā uz augšu vai leju; notiekot kritienam tie automātiski nobloķējas uz noenkurojamās līnijas.
7.2Horizontālā atstarpe starp cietu noenkurojamu līniju un savienojumu ar jostu ir ierobežota ar vienu vai vairākiem savienotājiem, ar ko apgādāts vadāma tipa kritiena aizturētājs. Nekādā gadījumā NEPIEVIENOJIET papildus savienotājus vai virves, kas varētu palielināt šo atstarpi.
7.3Izmantot drīkst vienīgi rekomendēto cieto noenkurojamu.
7.4Ja tiek piegādāta pilna sistēma, nedrīkst aizstāt vai mainīt tās elementus.
7.5Ieteicams izmantot jostas frontālās saķeršanās punktu.
7.6Pirms pacelšanās pārliecināties vai kritiena aizturētājs automātiski bloķējas, manuāli simulējot kritienu. Svarīgi pārliecināties, ka uz noenkurojamās līnijas atrodas augšējie un lejas stiprinājumi.
7.7Specifiska norāde EN 353-1 : Ja masa ir 100 kg un konkrētās situācijas kritiena faktors divi (visnelabvēlīgākais gadījums), tad nepieciešamais minimālais atstatums zem lietotāja pēdām ir 2m. Attiecīgi pirmos divus metrus lietotājs var nebūt pasargāts no kritiena uz zemes, tādēļ svarīgi būt īpaši piesardzīgiem paceļoties vai nolaižoties.
7.7.1Tikai kompetenta persona var uzstādīt cieto noenkurojamo līniju.
7.8Specifiska norāde EN 353-2 : Kritiena gadījumā attālums starp lietotāja pēdām un pirmo šķērsli nedrīkst būt mazāks par H metros, kas norādīts specifiskajā instrukcijā.

8/ VIRVES EN354 un DROŠĪBAS JOSTA EN358
8.1Apakšsistēmas, kurā ietilpst virves, enerģijas absorbētājs un savienotāji, absolūtais garums nedrīkst pārsniegt 2m (savienotāji EN 362 plus virve EN354 plus enerģijas absorbētājs EN 355 plus savienotājs EN 362).
8.2Viena pati virve bez enerģijas absorbētāja nedrīkst tikt izmantota kā kritienu aizturētājs.
8.3Viena pati virve var tikt izmantota kā ierobežotājs, ar noteikumu, ka tās garums neļauj personai sasniegt zonas, kas ir bīstamas, jo var izraisīt kritienus no augstuma.

9/ ENERĢIJAS ABSORBĒTĀJS EN355
9.1 Apakšsistēmas, kurā ietilpst virves, enerģijas absorbētājs un savienotāji, absolūtais garums nedrīkst pārsniegt 2m.
9.2Ja enerģijas absorbētājs kaut tikai daļēji atvēries, tas tūlīt norakstāms un nav vairs lietojams.
9.3Kritiena gadījumā attālumam starp lietotāja pēdām un pirmo šķērsli nedrīkst būt mazāks par H metros, kas norādīts specifiskajā instrukcijā.

10/ IEVELKOŠA TIPA KRITIENU BLOKATORI
10.1 Kritienu blokators ar automātiskās bloķēšanas un automātiskā spiediena sistēmu, kā arī ievelkošu virvi.
10.2PIRMS NOSTIPRINĀT KRITIENU BLOKATORU PIEKARES IEKĀRTAI, RŪPĪGI PĀRBAUDĪT:
10.2.1vai ievelkamā virve nevainojami izvelkas un ievelkas visā tās garumā.
10.2.2vai bloķējošā funkcija darbojas: ātri pavelkot ievelkošo virvi, tai uzreiz jānobloķējas.
10.2.3Ka visa iekārta ir nevainojamā stāvoklī, ka visas skrūves un kniedes atrodas savās vietās un pienācīgi piestiprinātas.
10.2.4Ja jūsu aparātam ir kritiena kontrolierīce un tā ir ieslēgusies, tas nozīmē, ka aparāts apturējis kritienu, vai arī ticis pakļauts stipram trakcijas spēkam. Tādā gadījumā aparāts jānodod atpakaļ vai nu ražotājam vai sertificētam remontu meistaram, lai veiktu pārbaudi.
10.3LIETOŠANAS ROBEŽAS
10.3.1Lūdzu iepazīties ar piktogrammām gan šajā lietošanas pamācībā, gan aparātam pievienotajā instrukcijā.
10.3.2Nespēj apturēt iestigšanu (irdenas un dubļainas vielas).
10.3.3Lietojot ievelkoša tipa kritienu blokatorus no leņķa, kas pārsniedz 40° līdz pat horizontālam stāvoklim, iespējams, ka nepieciešams pievienot ievelkošu virvi un piekares iekārtu jostai.
10.3.4Kritiena gadījumā attālums starp lietotāja pēdām un pirmo šķērsli nedrīkst būt mazāks par H metros, kas norādīts specifiskajā instrukcijā.
10.3.5Ja jūsu ievelkoša tipa kritienu blokators aprīkots ar glābšanas vinču, lasiet specifisko instrukciju, lai saprastu kā tā lietojama.
10.4Lai paildzinātu jūsu aparāta ilgstošāku kalpošanu, lasiet 4. un 5. paragrāfā sniegtos norādījumus. Turklāt nav ieteicams :
10.4.1ATLAIST virvi, kad tā ir pilnībā atritinājusies, bet gan ievadīt to atpakaļ blokatorā.
10.4.2NEATSTĀT virvi ārpusē laikā, kad aparāts netiek izmantots.

11/ PILNS ĶERMEŅA EKIPĒJUMS EN361, DROŠĪBAS JOSTA EN358 un SĒDIEJŪGS EN813
11.1 Pilnais ķermeņa ekipējums ir ķermeņa satveršanas sistēma, lai apturētu kritienu.
11.2 Pirms lietot sēdiejūgu vai pilno ķermeņa ekipējumu, lietotājam jāveic pārbaude, lai konstatētu, vai aprīkojuma izmērs ir atbilstošs un vai komforta līmenis ir pieņemams paredzēto darbību veikšanai.
11.3 Pirms lietošanas un tās laikā obligāti jāpārbauda regulējamie un fiksējošie elementi.
11.4 Ja jūs lietojat jostu vai arī jūsu pilnajā ķermeņa ekipējumā ietilpst josta, tad piekares iekārta jāizvēlas vai nu jostas vietas augstumā vai augstāk, lai savienotu to ar darba pozīciju drošības jostu. Nostieptā virve jānostiprina tā, ka vertikālā pārvietošanās tiek ierobežota līdz maksimums 0.60 m.

12/ PIEKARES IEKĀRTAS EN795
12.1 Kā to paredz Eiropas standarts EN795, piekares iekārtām ir 5 klases un tādā vai citādā veidā tās savienotas ar kādu konstrukciju.
12.2A1 klase : Tā sastāv no stiprinājuma pie konstrukcijas, kas paredzēti vertikālām, horizontālām un slīpām virsmām, kā piemēram - sienas, kolonnas, palodas.
A2 klase : Sastāv no stiprinājuma pie konstrukcijas, un paredzēta slīpiem jumtiem.
B klase : Transportējamas pagaidu piekares iekārtas
C klase : Vadāma tipa piekares iekārta uz kustīgas horizontālas noenkurojamas līnijas. (Ne vairāk, kā 15° attiecībā pret horizontālo līniju).
D klase : Vadāma tipa piekares iekārta uz cietas horizontālas noenkurojamas līnijas
E klase : piekares horizontālām virsmām (Ne vairāk, kā 15° attiecībā pret horizontālo līniju).
12.3Ja iekārta nostiprināta, kompetentam uzstādītājam jāpārliecinās, vai tās nesošā struktūra spējīga nest paredzēto slodzi un ka fiksācijas veids nepasliktina katra no elementiem tehniskos datus un raksturlielumus.
12.4Ja iekārta transportējama, tad atbildīgajai amatpersonai par uzstādīšanu jāpārliecinās, ka
12.4.1iekārta labi izvietota darba zonā
12.4.2nesošā struktūra ir izturīga un stabila (trijkājis)
12.4.3struktūras forma savienojama ar piekares iekārtu.
12.5CAPITAL SAFETY GROUP apstiprina, ka piegādātā piekares iekārta atbilst Eiropas standartam EN795 un tur aprakstītie iekārtas izmēģinājumi bijuši veiksmīgi.

13/ GLĀBŠANAS PACELŠANAS IERĪCES
13.1 Eiropas standartam EN1498 atbilstošās ierīces paredzētas glābšanas operācijām un tās nekādā gadījumā nedrīkst izmantot personu vai kravu transportēšanai.
13.2 Ierīces izmantojamas tikai tad, ja pacelšana vai nolaišana var noritēt bez šķēršļiem. Tās nedrīkst izmantot, ja kādi šķēršļi rada risku.

14/ GLĀBŠANAS JOSTA EN1497 un GLĀBŠANAS JOSTA EN1498
Šīs glābšanas jostas izmantojamas tikai evakuācijas gadījumā (kombinējot tās ar standartā EN341 noteikto ierīci) vai glābšanas gadījumā (kombinējot tās ar standartā EN1496 noteikto ierīci). Nekādā gadījumā tās nedrīkst kombinēt ar kritiena aizturētāju sistēmu.

15/ ALPĪNISMA UN KLINŠU KĀPŠANAS APRĪKOJUMS, JOSTA EN 12277
15.1 Pirms lietot sēdiejūgu vai pilnu ķermeņa ekipējumu, kas aprīkots ar sēdiejūgu, lietotājam pakarinot iekārtu jāveic pārbaude, lai konstatētu, vai aprīkojuma izmērs ir atbilstošs un vai komforta līmenis ir pieņemams paredzēto darbību veikšanai.

16/ Īpašas rekomendācijas par jūsu IAL varat izlasīt klāt pievienotajā specifiskajā instrukcijā.
*Kompetenta persona: Indivîds, kas pârzina raþotâja ieteikumus, norâdîjumus un raþotos komponentus, kurð spçj identificçt esoðâs un paredzamâs briesmas pie pareizas kritiena aizsardzības lîdzekïa izvçles, lietoðanas un uzturçðanas darba kârtîbâ.

17/ LEKSIKONS
1: Marķēšana **2**: Izmērs **3**: Eiropas standarts **4**: Ražošanas gads **5**: Ražošanas mēnesis **6**: Sērijas numurs
7: Preču partijas numurs **8**: EK modeļa pārbaudi veicis ... **9**: Iestādes numurs, kas kontrolējusi šī IAL ražošanu
10: Uzmanību: lasīt lietošanas pamācību **11**: Garums **12**: Izmantotie diegi **13**: Sprādze **14**: Virve **15**: Josta
16: Metālizstrādājumi **17**: Aukla **18**: Materiāls **19**: Poliamīds **20**: Poliesters **21**: Polimērs **22:** Elastomērs
23: Kevlars **24**: Aramīda šķiedra **25**: Galvanizētais tērauds **26**: Nerūsējošais tērauds **27**: Cinkotais tērauds
28: Alumīnija sakausējums **29**: Izturība pret pārrāvumu **30**: Maksimālā slodze **31**: Šim līdzeklim ik gadus jāveic tehniskā apkope **32**: Uzstādīšana un noregulēšana **33**: Izmantošana **34**: Vilkt **35**: Grūst **36**: Griezt **37**: Atvērt
38: Aizvērt **39**: Augšpuse **40**: Lejas daļa **41**: Labā puse **42**: Kreisā puse **43**: Piespiest **44**: Atlaist **45**: Ievietot
46: Maksimums **47**: Minimums **48**: Specifiskā instrukcija **49**: Lasiet vispārējo lietošanas pamācību **50**: Klase
51: Neilons **52**: Tērauds **53**: Trose **54**: Neilons ar stikla šķiedras pildījumu **55**: Apskavas **56**: Uzgaļi **57**: Spriegotāji
58: Troses žņaugi **59**: Enerģijas absorbētājs **60**: Apvalks **61**: Troses cilindri **62**: Komponents **63**: Iekšējie komponenti **64**: Drošības trose **65**: Āķi **66**: Pamatne **67**: Masts **68**: Technora virve **69**: Kernmantle virve
70: Apvalks **71:** Polietilēn **72:** D-gredzen **73:** Kritiena aizture **74**: Darba izvietojums **75**: Ierobežojums
76: Glâbðana **77**: Piekare **78**: Modeïa numurs **79**: Izturîbas robeþa **80**: Ar poliuretâna pârklâjumu **81**: Siksnas
82: Liels âíis **83**: Âíis ar droðîbas aizdari

1/ DÔLEŽITÉ ODPORÚČANIA PRE VŠETKY prostriedky osobnej ochrany
1.1 Nepoužívajte toto bezpečnostné vybavenie, ak ste neabsolvovali výcvik pod vedením kvalifikovaného *inštruktora (podľa potreby opakovaný). Ak potrebujete informácie o výcviku alebo v prípade otázok o používaní tohto vybavenia sa obráťte na spoločnosť CAPITAL SAFETY. Pri výcviku sa používateľ nesmie vystavovať riziku pádu. Výcvik sa musí pravidelne opakovať.
Pred každým použitím musí užívateľ celé zariadenie prezrieť a uistiť sa, či je v dokonalom prevádzkovom stave. Pri prehliadke užívateľ zisťuje najmä deformácie, koróziu, ostré hrany a abrazívne miesta na kovových častiach systému alebo komponentu. Ďalej je potrebné skontrolovať textilné častí systému alebo komponentu, a to najmä prítomnosť prípadných trhlín, spálenín, pretrhnutých drôtov, výrazného opotrebenia, zmeny farby alebo pevnosti.
1.2 Systém alebo komponent, ktorý už prekonal pád alebo pri vizuálnej previerke vykazuje pochybnosti, musí byť okamžite vyradený z prevádzky. O prípadnom obnovení prevádzky u takéhoto zariadenia písomne rozhodne výlučne kvalifikovaná a oprávnená osoba.
1.3 Práca vo výškach je spojená s prirodzenými rizikami. Medzi tieto riziká patria: pád, zavesenie a dlhodobé zavesenie, narážanie do objektov a bezvedomie. Riziká sa však neobmedzujú len na uvedené príklady. V prípade núdzového zachytenia po páde alebo následnej záchrany (stav ohrozenia) môžu váš stav ovplyvniť niektoré osobné zdravotné podmienky. Zdravotné podmienky považované za riskantné pre tento druh aktivity sú napríklad: srdcové choroby, vysoký krvný tlak, závrate, epilepsia, závislosť od alkoholu alebo liekov, psychiatrické choroby, obmedzené funkcie končatín a problémy s rovnováhou. Odporúčame, aby vašu spôsobilosť zaobchádzať s týmto vybavením v normálnych podmienkach a v ohrození určil váš zamestnávateľ alebo lekár.
1.4 Tento výrobok môže byť používaný len na účely, ktoré odporúča výrobca, a jeho použitie sa nesmie odchýliť od pôvodného konštrukčného účelu.
1.5 Pri použití systému na zachytenie pádu je z bezpečnostných dôvodov nevyhnutné skontrolovať či je pod užívateľom, v jeho pracovnom priestore, dostatočný voľný priestor na postupné zachytenie pádu, aby sa zabránilo kolízii s prípadnou prekážkou alebo zemou.
1.6 Pred každým použitím vypracujte záchranný plán zodpovedajúci situácii, v ktorej sa zariadenie používa. V prípade núdzového zachytenia po páde sa prvoradá pozornosť musí sústrediť na záchranné opatrenia v priebehu 20 minút.
1.7 Maximálna nosnosť týchto prostriedkov je obmedzená na 1 osobu (ak nie je na výrobku uvedené inak). Neschválené ukotvenie musí zniesť zaťaženie 12 kN na osobu.
1.8 Pred každým použitím sa uistite, či sú dodržané všetky odporúčania pre používanie každého komponentu zariadenia tak, ako uvádza návod na použitie. Dôrazne odporúčame používať komponenty od rovnakého výrobcu, čím sa zabezpečí integrita výrobku a jeho dlhodobá výkonnosť.
1.9 Dôrazne odporúčame, aby vždy, ak je to možné, bol systém alebo komponent osobne pridelený užívateľovi.
1.10 Tento systém alebo komponent musí byť nevyhnutne pripevnený ku kotviacemu bodu. Zakaždým, keď je to možné, pre ukotvenie systému na zachytenie pádu zvoľte kotviaci bod umiestnený NAD pozíciou užívateľa a zároveň sa snažte vyhnúť bodu s neistou pevnosťou. Neprekračujte kapacitu osobných ochranných pomôcok, ako je absorbér energie, celotelový postroj alebo prípojky. Je lepšie používať štrukturálne ukotvenie (čiže ukotvenie do existujúcich štruktúr) určené na tento účel (v súlade s normou EN795) alebo kotviace body s pevnosťou vyššou ako 1000 daN. Užívateľ zabezpečí, aby bola ť pravdepodobnosť pádu z výšky obmedzená (systém používať iba ako istenie). Užívateľ musí zabrániť riziku kyvadlového pádu a predchádzať zrážkam s nižšie položenými prekážkami.
1.11 Počas používania dôsledne prijímajte všetky opatrenia potrebné na ochranu systému alebo jeho komponentu pred nebezpečenstvom, ktoré by mohlo ovplyvniť funkciu systému (poškodenie popálením, prerezaním, dotykom s ostrými hranami, obrúsenie, chemický atak, zamotanie alebo zauzlenie lán, popruhov alebo povrazov, elektrická vodivosť, klimatické podmienky, kyvadlový efekt spôsobený pádom, atď. ...). Osoba pracujúca vo výškach nesmie zostať sama na pracovisku, ani v prípade zachytenia pádu.
1.12 Bez písomného súhlasu výrobcu je zakázané vykonávať akékoľvek zmeny systému alebo jeho komponentu. Výmena alebo náhrada za komponenty alebo subsystémy, ktoré nie sú schválené, by mohla narušiť kompatibilitu zariadení a poškodiť celistvosť a bezpečnosť systému, rovnako ako spôsobiť zrušenie záruky. Každá oprava sa musí vykonávať podľa postupov určených výrobcom.
1.13 Distributér, inštalatér alebo predajca tohto prostriedku na zachytenie pádu zaistí, aby s bol s výrobkom dodaný aj návod na použitie v jazyku krajiny, v ktorej bol tento výrobok predaný.
1.14 Pre viac informácií o ochranných prostriedkoch na zachytenie pádu z výšok (prostriedky proti pádu a záchytné prostriedky) a o príslušných systémoch alebo komponentoch si preštudujte národné alebo medzinárodné normy platné na miestnej, regionálnej alebo štátnej úrovni.
1.15 V tomto návode a v návode k vášmu ochrannému vybaveniu nájdete niekoľko príkladov nesprávneho používania. Upozorňujeme však, že existujú aj ďalšie príklady nesprávneho používania, v prípade pochybností preto kontaktujte CAPITAL SAFETY.
1.16 Na tento výrobok sa vzťahuje záruka 1 rok na každú výrobnú chybu alebo vadu materiálu. Záruka sa nevzťahuje na: obvyklé opotrebenie, oxidáciu, zmeny alebo úpravy, nesprávne skladovanie, nesprávnu údržbu, poškodenie z dôvodu nehody, zanedbania alebo nevhodné použitie.
1.17 CAPITAL SAFETY nenesie zodpovednosť za priame, nepriame, náhodné alebo iné poškodenie, ktoré bolo spôsobené alebo vyplynulo z používania jeho výrobkov.
1.18 V prípade nejasností v tomto návode alebo v špecifickom návode tento výrobok nepoužívajte a kontaktujte CAPITAL SAFETY.

2 / PRIPOJENIE NA OSOBNÉ PRIPÚTANIE
2.1 Celotelový postroj je jediné prijateľné vybavenie na udržanie tela, ktoré sa môže používať v systémoch núdzového zachytenia po páde. Spojenie systému na zachytenie pádu (EN353-1, EN353-2, EN355 alebo EN360) s osobným pripútaním je potrebné vykonať POVINNE a VÝHRADNE v bodoch hornej časti chrbta, na hrudi alebo prsiach. Tieto body môžu slúžiť aj na pripojenie spúšťacieho (EN341) alebo zdvíhacieho (EN1496) záchranného systému. Tieto body sú označené veľkým písmenom „A" v prípade, ak sú samostatné. Ak sú dva body prepojené, sú označené „A/2» alebo „A".
2.2. Spodné body polohovacieho bočného ukotvenia pásu alebo postroja s pásom musia byť použité VÝHRADNE na pripojenie systému pracovného uchytenia (EN358), NIKDY však k systému na zachytenie pádu.
2.3 Spodný bod brušného ukotvenia sedacieho pásu alebo postroja so sedacím pásom musí byť použitý VÝHRADNE na pripojenie systému pracovného uchytenia (EN358), spúšťacieho zariadenia (EN341) alebo záchranného zdvíhacieho zariadenia (EN1496), nikdy však k systému na zachytenie pádu.
2.4 Ak používate v rámci systému pracovného uchytenia len samotný pás, tento systém je vhodné doplniť o ochranné zariadenie proti pádu z výšok.

3/ ÚDRŽBA A SKLADOVANIE
Údržba a skladovanie vášho systému alebo jeho komponentu zahŕňa základné činnosti na zachovanie celistvosti jeho súčastí, a tým aj bezpečnosti užívateľa. Preto vás žiadame o prísne dodržiavanie nasledujúcich odporúčaní:
3.1 Na čistenie plastových a kovových častí používajte suchú handričku. Textilné súčasti a popruhy sa čistia jemným mydlom a vodou (maximálna teplota 40°). Čistou tkaninou utrite nadmernú vlhkosť. Zachytávacie bloky NEPONÁRAJTE do vody. Popruhy sa môžu dezinfikovať utretím slabým zriedeným roztokom sterilného dezinfekčného prostriedku. Kovové súčasti sa v prípade potreby čistia nežieravým roztokom. Nadmerná mastnota, náter a nečistoty sa z drôteného lana odstraňujú utretím čistou suchou tkaninou.
3.2 Súčasti zariadenia nechajte vysušiť na vetranom mieste a v bezpečnej vzdialenosti od otvoreného ohňa alebo iného zdroja tepla. Toto opatrenie platí tiež pre súčasti, ktoré počas použitia zvlhli.
3.3 Systém alebo jeho komponenty skladujte v miestnosti, kde nemôže dôjsť k poškodeniu jeho celistvosti: na suchom mieste, ktoré je chránené pred UV lúčmi, v nekorozívnej atmosfére, kde nehrozí prehriatie alebo naopak prílišný chlad, ani možnosť poškodenia porezaním a vibráciami.
3.4 Systém alebo jeho komponenty prepravujte zabalené tak, aby ste ich ochránili pred prípadným porezaním, vlhkosťou a ultrafialovými lúčmi. Snažte sa vyhnúť korozívnemu, prehriatemu alebo príliš chladnému prostrediu.

4/ PRAVIDELNÁ KONTROLA:
4.1 Pravidelná kontrola je nevyhnutná pre bezpečnosť užívateľa. Touto kontrolou sa zaistí účinnosť a riadne fungovanie systému alebo jeho komponentov. Vyplňte a pozorne dodržiavajte identifikačný hárok o kontrole, do ktorého sa zapisujú všetky pravidelné kontroly.
4.2 Životnosť: Pri časovom odstupe medzi pravidelnými kontrolami sa zohľadňujú faktory ako legislatíva, typ zariadenia, pravidelnosť použitia a typ prostredia, v ktorom zariadenie pracuje. V každom prípade však systém alebo komponent musia byť kontrolované aspoň raz ročne kompetentnou osobou, poverenou vedením spoločnosti (alebo určenou na základe platnej legislatívy danej krajiny). Táto osoba následne rozhodne o prípadnom opätovnom zaradení zariadenia do prevádzky alebo o jeho oprave. Táto osoba bude kontaktovať CAPITAL SAFETY kvôli informáciám o trvaní životnosti systému alebo jeho komponentu.
4.3 V prípade extrémnych pracovných podmienok (drsné prostredie, dlhodobé používanie a pod.) sa môžu vyžadovať častejšie kontroly.
4.4 Ak má kompetentná osoba, poverená vedením spoločnosti pochybnosti o opätovnom zaradení systému alebo jeho komponentu do prevádzky (systém príliš komplexný, mechanizmus nie je viditeľný), skontaktuje výrobcu, ktorý zabezpečí kontakt s oprávnenými osobami.
4.5 Pri týchto kontrolách je potrebné preveriť aj čitateľnosť označení na systéme alebo jeho komponente.

5/ SPOJE EN362
5.1 Spoj je otvárateľný mechanizmus, ktorý prepája jednotlivé komponenty a užívateľovi umožňuje zostaviť systém na priame alebo nepriame pripojenie ku kotviacemu bodu.
5.2 Počas pripájania karabíny skontrolujte či je blokovací systém správne umiestnený.
5.3 Spoj vždy pracuje pozdĺž najväčšej osi a bez podpory na vonkajšej štruktúre.
5.4 Spoje s manuálnym blokovaním nesmú byť používané v prípade, ak ich užívateľ otvára a zatvára viackrát za deň.
5.5 Karabínu nikdy nezaťažujte v mieste jej uzatvárania.
5.6 Spoje nazývané rýchlootvárače (trieda Q) môžu byť používané len na menej časté spoje.
5.7 Spoje nazývané rýchlootvárače (trieda Q) sú bezpečné, len ak je posuvné oko úplne priskrutkované. Nesmie byť viditeľný žiaden závit.
5.8 Materiál: Viď spoj
5.9 Otváranie: Viď spoj
5.10 Ak je spoj používaný v rámci systému na zachytenie pádu, je potrebné zohľadniť jeho dĺžku, pokiaľ táto ovplyvní výšku pádu.
5.11 Niektoré situácie môžu znížiť pevnosť spoja, najmä ak je pripojený k širokým úponkám alebo k pevným kotvám, ktoré prechádzajú cez karabínu a sú väčšie ako otvor spoja.

6/ SPÚŠŤACIE ZARIADENIA EN341
6.1 Spúšťacie zariadenia sú mechanizmy určené na evakuáciu zamestnancov. Musia byť preto pokladané za BEZPEČNOSTNÉ VYBAVENIE a takým spôsobom aj používané. V žiadnom prípade sa nesmú používať na transport osôb alebo bremien a nesmú spĺňať iné funkcie, než na aké boli skonštruované.
6.2 Výber kotviaceho bodu je potrebné dôkladne preštudovať a zohľadniť:
6.2.1 Polohu bodu, ktorá umožní ľahké uchytenie podpažného popruhu BEZ AKÉHOKOĽVEK RIZIKA PÁDU. Preto je umiestnený nad užívateľom.
6.2.2 Prístup k bodu, ktorý je po celý čas dostatočne voľný.
6.2.3 Evakuačnú šachtu, ktorá nesmie byť zatarasená žiadnou prekážkou ktorá by obmedzovala zostup alebo poranila užívateľa.
6.3 Odporúčame vyznačiť evakuačnú zónu a zakázať akékoľvek odkladanie materiálu v rámci tejto zóny.
6.4 Ak môže byť spúšťacie zariadenie použité viacerými osobami, je potrebné uistiť sa či je jeho poloha kompatibilná s polohou každej z osôb.
6.5 V prípade, že je zariadenie trvale umiestnené vonku alebo na vlhkom mieste, zabezpečte vhodnú ochranu: prikrytie, prístrešok, atď.

7/ MOBILNÉ TLMIČE PÁDU NA PEVNOM ISTIACOM STOJANE EN353-1 alebo PRUŽNOM ISTIACOM STOJANE EN353-2
7.1 Mobilný tlmič pádu sa posúva pozdĺž istiaceho stojana, sprevádza užívateľa bez akéhokoľvek manuálneho zásahu z jeho strany počas zmien polohy smerom hore alebo dole a v prípade pádu sa automaticky zablokuje na istiacom stojane.
7.2 Horizontálna vzdialenosť medzi pevným istiacim stojanom a prípojným bodom postroja je obmedzená v závislosti na spoji alebo spojoch, ktoré dodávateľ poskytne spolu s mobilným tlmičom pádu. NIKDY nepridávajte prídavné spoje alebo laná, ktoré by túto vzdialenosť mohli zväčšiť.
7.3 Použite výlučne odporučený typ pevného istenia.
7.4 V prípade dodania kompletného systému nenahrádzajte a nemeňte jeho komponenty.
7.5 Odporúčame použitie ťažiskového kotviaceho bodu postroja.
7.6 Pred zliezaním pomocou ručnej simulácie pádu skontrolujte či sa tlmič pádu automaticky zablokuje. Je dôležité skontrolovať prítomnosť horných a dolných zarážok na istiacom stojane.
7.7 Špecifický prípad EN353-1: Pri hmotnosti 100 kg a situácii s faktorom pádu dva (najhorší prípad) musí byť minimálna vzdialenosť chodidiel užívateľa od zeme 2m. Z tohto dôvodu nie je užívateľ nutne chránený proti pádu pri prvých 2 metroch. Prijmite preto doplňujúce opatrenia pri výstupe a zostupe.
7.7.1 Pevný istiaci stojan nainštaluje kompetentná osoba.
7.8 Špecifický prípad EN353-2: V prípade pádu nesmie byť vzdialenosť medzi chodidlami užívateľa a prvou prekážkou menšia ako H v metroch, ktorá je vyznačená na návode k danému zariadeniu.

8/ LANÁ EN354 a ÚCHYTNÉ LANO EN358
8.1 Celková dĺžka podsystému s lanom, na ktorom je tlmič pádovej energie, vybavené koncovky a spoje, nesmie presiahnuť 2 m (spoje EN362 plus lano EN354 plus tlmič pádovej energie EN355 plus spoj EN362).
8.2 Samostatné lano bez tlmiča pásovej energie nesmie byť použité ako systém na zachytenie pádu.
8.3 Samostatné lano môže byť použité ako záchytné len v prípade, ak jeho dĺžka zadržiava osobu mimo zóny s rizikom pádu z výšok.

9/ TLMIČE PÁDOVEJ ENERGIE EN355
9.1 Celková dĺžka podsystému s tlmičom pádu, ktorý obsahuje lano, vybavené koncovky a spoje, nesmie presiahnuť 2m.
9.2 Ak sa tlmič pádovej energie hoci len čiastočne otvorí, musí byť okamžite vyradený z prevádzky.
9.3 V prípade pádu nesmie byť vzdialenosť medzi chodidlami užívateľa a prvou prekážkou menšia ako H v metroch, ktorá je vyznačená na návode k danému zariadeniu.

10/ SAMONAVÍJACÍ TLMIČ PÁDU EN360
10.1 Tlmič pádu s funkciou automatického blokovania a systémom automatického vytiahnutia a vtiahnutia lana.
10.2 PRED PRIPEVNENÍM TLMIČA PÁDU K JEHO KOTVIACEMU BODU DÔKLADNE SKONTROLUJTE:
10.2.1. Či sa lano riadne vyťahuje a vťahuje po celej dĺžke.
10.2.2. Či funkcia blokovania funguje po prudkom zatiahnutí lana: musí sa okamžite zablokovať.
10.2.3. Či je celé zariadenie v dokonalom stave a či sú všetky skrutky a uzatváracie nity na mieste a riadne upevnené.
10.2.4. Či je vaše zariadenie vybavené prístrojom na kontrolu pádu; ak sa tento prístroj spustí, znamená to, že zastavil pád alebo bol vystavený príliš veľkej trakčnej sile. V takom prípade je potrebné prístroj odoslať výrobcovi alebo oprávnenému opravcovi na revíziu.
10.3 VYMEDZENIE POUŽITIA
10.3.1 Preštudujte si piktogramy v tomto návode, ako aj v návode k vášmu prístroju.
10.3.2 Nemôže zastaviť zaborenie (prachové alebo blatisté produkty).
10.3.3 V prípade, že používate samonavíjací tlmič pádu v uhle väčšom ako 40° až po horizontálnu polohu, môže byť potrebné pridanie ďalšieho lana (pozri špecifický návod) medzi koncovku navíjacieho lana a kotviaci bod postroja.
10.3.4 V prípade pádu nesmie byť vzdialenosť medzi chodidlami užívateľa a prvou prekážkou menšia ako H v metroch, ktorá je vyznačená na návode k danému zariadeniu.
10.3.5 Ak váš samonavíjací tlmič pádu obsahuje záchranný navijak, preštudujte si jeho návod na použitie.
10.4 Na zvýšenie životnosti vášho prístroja si preštudujte odseky 4 a 5. Okrem toho odporúčame:
10.4.1 NEUVOĽŇOVAŤ lano, ak je celkom odvinuté, ale ručne pomôcť navinúť ho späť do tlmiča.
10.4.2 NENECHÁVAŤ lano vytiahnuté okrem prípadov použitia.

11/ BEZPEČNOSTNÝ POSTROJ EN361, BEZPEČNOSTNÝ OPASOK EN358 a SEDACÍ POPRUH EN813
11.1 Bezpečnostný postroj je systém ukotvenia tela, určený na zastavenie pádu.
11.2 Pred použitím sedacieho popruhu alebo postroja užívateľ preverí či je veľkosť vhodná a či nastavenie poskytuje prijateľné pohodlie pri predpokladanom použití.
11.3 Pred a počas použitia je nevyhnutné pravidelne kontrolovať prvky nastavenia a uchytenia.
11.4 Ak používate opasok alebo ak váš postroj obsahuje opasok, na pripojenie záchytného lana pri práci je potrebné zvoliť kotviaci bod v úrovni pásu alebo nad ním. Napnuté lano musí byť nastavené tak, aby sa vertikálny posun obmedzil na maximálne 0,60 m.

12/ KOTVIACE BODY EN795
12.1 Norma EN795 určuje 5 tried kotviacich bodov, ktoré sú rôznymi spôsobmi pripojené k štruktúre.
12.2 Trieda A1: Patria sem štrukturálne kotvy navrhnuté na upevnenie na vertikálnych, horizontálnych a naklonených plochách, napr. na múroch, stĺpoch, okenných alebo dverných prekladoch.
Trieda A2: Tvoria ju štrukturálne kotvy navrhnuté na upevnenie na strechách so sklonom.
Trieda B: Prenosné dočasné kotvenie
Trieda C: Mobilný kotviaci bod na pružnom horizontálnom istiacom stojane. (Nie viac ako 15° vzhľadom k horizontálnej rovine)
Trieda D: Mobilný kotviaci bod na pevnom horizontálnom istiacom stojane.
Trieda E: Viaczáťažové ukotvenie na horizontálnej ploche (nie viac ako 15° vzhľadom k horizontálnej rovine)
12.3 V prípade pevného zariadenia je inštalatér povinný uistiť sa či je nosná štruktúra kompatibilná s daným namáhaním a či spôsob upevnenia nenarúša výkonnosť ani vlastnosti žiadneho z prvkov.
12.4 V prípade prenosného zariadenia je osoba zodpovedná za jeho umiestnenie povinná uistiť sa:
12.4.1 O správnej polohe zariadenia vzhľadom k pracovnej zóne.
12.4.2 O pevnosti nosnej štruktúry a o jej stabilite (Trojnožka).
12.4.3 O kompatibilite medzi tvarom štruktúry a kotviacim zariadením.

12.5 CAPITAL SAFETY GROUP potvrdzuje, že dodané kotviace zariadenie je v súlade s európskou normou EN795 a úspešne prešlo skúškami popísanými v tejto norme.

13/ ZÁCHRANNÉ ZDVÍHACIE ZARIADENIE EN1496
13.1 Zariadenia v súlade s EN1496 sú navrhnuté na záchranné operácie, v žiadnom prípade nesmú byť používané na transport osôb alebo bremien.
13.2 Zariadenia môžu byť použité len v prípadoch, ak je možné vykonať zdvíhanie alebo zostup bez prekážok. Nesmú sa používať, ak prekážky predstavujú nebezpečenstvo.

14/ ZÁCHRANNÝ POSTROJ EN1497 a ZÁCHRANNÝ POPRUH EN1498
14.1 Záchranný postroj alebo popruh možno použiť len v prípade evakuácie (spolu so zariadením v súlade s EN341) alebo záchrany (spolu so zariadením v súlade s EN1496), v žiadnom prípade sa nesmie používať ako komponent systému na zachytenie pádu.

15/ HOROLEZECKÉ A VÝSTUPOVÉ VYBAVENIE, POSTROJ EN 12277
15.1 Pred použitím sedacieho popruhu alebo postroja so sedacím popruhom užívateľ vykoná skúšku závesu na bezpečnom mieste, aby preveril či je veľkosť vhodná a či nastavenie poskytuje prijateľné pohodlie pri predpokladanom použití.

16/ Pre špecifické odporúčania k vášmu ochrannému zabezpečeniu si prečítajte priložený návod.
*Kvalifikovaná osoba: Osoba, ktorá pozná odporúčania výrobcu, pokyny a súčasti výrobku a ktorá je schopná identifikovať existujúce a predvídateľné nebezpečenstvo a správne vybrať, používať a udržiavať prostriedky ochrany pred pádom.

17/ KĽÚČOVÉ SLOVÁ
1: Označenie **2**: Veľkosť **3**: Európska norma **4**: Rok výroby **5**: Mesiac výroby **6**: Výrobné číslo **7**: Číslo série **8**: Typovú skúšku CE vykonal **9**: Číslo organizácie zodpovednej za kontrolu výroby tohto ochranného prostriedku **10**: Pozor: preštudujte si návod **11**: Dĺžka **12**: Drôt na zabezpečenie švov **13**: Spoje **14**: Lano **15**: Popruh **16**: Kovové montážne prvky **17**: Povraz **18**: Materiál **19**: Polyamid **20**: Polyester **21**: Polymér **22**: Elastomér **23**: Kevlar **24**: Aramidové vlákno **25**: Galvanizovaná oceľ **26**: Nerezová oceľ **27**: Pozinkovaná oceľ **28**: Hliníková zliatina **29**: Odolnosť voči prasknutiu **30**: Maximálna záťaž **31**: Na tomto výrobku je nutné vykonať každoročnú údržbu **32**: Umiestnenie a nastavenie **33**: Použitie **34**: Ťahať **35**: Tlačiť **36**: Otočiť **37**: Otvoriť **38**: Zatvoriť **39**: Hore **40**: Dole **41**: Vpravo **42**: Vľavo **43**: Stlačiť **44**: Uvoľniť **45**: Vložiť **46**: Maximálne **47**: Minimálne **48**: Špecifický návod **49**: Preštudujte si všeobecný návod **50**: Trieda **51**: Nylon **52**: Oceľ **53**: Drôtené lano **54**: Nylon so sklenenými vláknami **55**: Články reťaze **56**: Kovové prstence **57**: Napínače **58**: Káblové svorky **59**: Absorpčný člen **60**: Puzdro **61**: Navijak kábla **62**: Súčasť **63**: Vnútorné súčasti **64**: Záchranné lano **65**: Háky **66**: Základňa **67**: Stožiar **68**: Lano Technora **69**: Lano s plášťom **70:** Debnenie **71:** Polyetylén **72:** Otvárací krúžok **73:** Núdzové zachytenie po páde **74:** Pracovná poloha **75:** Zachytenie **76:** Záchrana **77:** Zavesenie **78:** Číslo modelu **79:** Kapacita **80:** Pokryté polyuretánom **81:** Popruhy **82:** Veľký hák **83:** Karabínka

SK

1. POMEMBNA PRIPOROČILA ZA CELOTNO osebno varovalno opremo (OVO)

1.1 Varnostne opreme ne uporabljate, če vas ni izšolal usposobljen *uèitelj* (ponovite toliko krat, kot je potrebno). Za informacije v zvezi s teèajem ali vprašanji glede uporabe te opreme se povežite s CAPITAL SAFETY. Šolanje je treba izvesti brez izpostavitve uporabnikov nevarnosti. Šolanje je treba ponavljati v rednih èasovnih intervalih.

Pred vsako uporabo mora uporabnik napravo pregledati, da se prepriča, ali je naprava v popolnem obratovalnem stanju. Potrditi mora, da na kovinskih delih sistema ali sestavnega dela ni deformacij, razjedanja, ostrih robov in brušenih delov. Prav tako mora potrditi, da ni prekinitev, ožganosti, poškodovanih žic, velike obrabe, spremembe barve ali nepropustnosti tekstilnih delov sistema ali sestavnih delov.

1.2 Sistem ali sestavni del, ki je padel, ali katerega vizualni pregled poraja dvom, je treba takoj umakniti iz obratovanja. Samo pooblaščena in usposobljena oseba lahko odloča o morebitnih pisni izročitvi v obratovanje.

1.3 Delo na višini skriva v sebi tveganja. Tukaj so omenjena nekatera tveganja, ki pa niso izèrpna: padec, obvisenje/podaljšano obvisenje, predmeti, ki udarjajo in nezavest. V primeru padca z zaustavitvijo in/ali reševanja, ki sledi (nujni primer) lahko nekatere osebne bolezni vplivajo na vašo varnost. Bolezni, ki se obravnavajo kot tveganje za to vrsto dejavnosti, vključujejo naslednje, vendar seznam ni izèrpen: bolezni srca, visok krvni pritisk, vrtoglavica, epilepsija, odvisnost od mamil ali alkohola, psihiatrične bolezni, okvarjeno delovanje udov in težave z zavnotežjem. Priporoèamo, da delodajalec/zdravnik ugotovi vašo sposobnost normalne in nujne uporabe te opreme.

1.4 Ta izdelek se ne sme uporabiti zunaj obsega uporabe, ki je priporèana proizvajalec, in ne sme odstopati od svoje prvotne uporabe.

1.5 Med uporabo lovilnega sistema je pomembno, da se zaradi njegove varnosti preveri višina med točko sidrišča in tlemi, ki je na voljo uporabniku v delovnem območju ali na mestu, kjer je postavljena, da se ob padcu prepreči trčenje z oviro ali tlemi.

1.6 Pred vsako uporabo preverite postavitev načrta za reševanje, prilagojenega razmeram, v katerih se sistem uporablja. V 20 minutah od dogodka padca z zaustavitvijo je treba predhodno razmisliti o sredstvih reševanja.

1.7 Največja obremenitev, ki se uporablja za to OVO, je omejena na eno osebo (brez posebne omembe za izdelek). Ne prekoračite zmogljivosti osebne zaščitne opreme kot je blažilnik padca, jermenje za vse telo ali konektorji.

1.8 Pred vsako uporabo je treba preveriti, ali se priporočila za vsak pripadajoč element tega izdelka upoštevajo v skladu z njihovimi posebnimi obvestili. Zelo priporočljiva je uporaba sestavnih delov istega proizvajalca, da se zagotovita celovitost izdelka in trajno delovanje.

1.9 Vsakokrat, ko je to izvedljivo, je zelo priporočljivo, da se sistem ali sestavni del uporabniku dodelita osebno.

1.10 Ta sistem ali sestavni del je treba trdno pritrditi na točko sidrišča. Vsakokrat, ko je to mogoče, za pritrditev lovilnega sistema izberite točko sidrišča, ki je NAD položajem uporabnika, pri čemer odstranite vsako točko, katere odpornost je lahko dvomljiva. Necertificirana sidra morajo imeti nosilnost 12 kN na osebo. Rajši uporabite konstrukcijska sidra, predvidena za ta namen (skladna z EN795), ali točke sidrišča, katerih odpornost je višja od 1000 daN. Uporabnik bo pazil, da bo omejil možnosti morebitnega padca z višine (priporočljiva je uporaba sistema v zaustavitvenem načinu). Uporabnik mora preprečiti tveganje padca z nihanjem in udarec v spodnjo omejitev.

1.11 Med uporabo je treba izvesti vse ukrepe, koristne za zaščito sistema ali sestavnega dela pred nevarnostmi, povezanimi s posegom (ožganost, prekinitev, ostri robovi, ostrganje, korozija, razjedanja, zapleteznost ali zavitost kabla, jermena ali vrvi, električna prevodnost, podnebne razmere, učinek nihanja zaradi padca itd.). Nobena oseba, ki dela na višini, ne sme nikoli ostati sama na svojem delovnem mestu, tudi po padcu ne.

1.12 Na sistemu ali sestavnemu delu se ne sme izvesti nobena sprememba brez pisne privolitve proizvajalca. Vsaka neodobrena zamenjava ali nadomestilo sestavnih delov ali podsistema bi lahko škodila združljivosti oprem ter vplivala na celovitost in varnost sistema in njegovo garancijo.

Vsako popravilo se mora izvesti skladno s postopki, ki jih narekuje proizvajalec.

1.13 Vsak distributer, inštalater ali preprodajalec te naprave za zaustavljanje bo priskrbel obvestilo o uporabi, sestavljeno v jeziku države prodaje.

1.14 Za nadaljnje informacije o varovalni opremi pred padcem z višine (naprava za zaustavitev in zadržanje) ter o pripadajočem sistemu in sestavnih delih glejte državne in mednarodne norme, ki se uporabljajo na lokalni, regionalni in nacionalni ravni.

1.15 Nekaj primerov neprimernih uporab je opisanih v tem obvestilu ter tudi v posebnem obvestilu o vaši OVO. Vseeno vas opozarjamo na dejstvo, da so možne druge nepravilne uporabe, in da se morate, če dvomite, obrniti na CAPITAL SAFETY.

1.16 Garancija izdelka, ki velja za vse pomanjkljivosti materiala ali proizvodnje, traja eno leto. Garancija ne vključuje običajne obrabe, oksidacije, sprememb ali popravkov, nepravilnega shranjevanja, slabega vzdrževanja, poškodb zaradi nezgod, nepazljivosti, uporab, za katere ta izdelek ni namenjen.

1.17 CAPITAL SAFETY ni odgovoren za neposredne, posredne ali nepredvidene nezgode ali katero koli drugo vrsto poškodb, ki se pojavi pri uporabi teh izdelkov ali izhaja iz nje.

1.18 Če tega obvestila ali posebnega obvestila ne razumete, tega izdelka ne uporabljajte in navežite stik s CAPITAL SAFETY.

2. PRIKLJUČITEV NA VAROVALNI PAS

2.1 Jermenje za vse telo je edina sprejemljiva naprava za telo, ki se jo sme uporabiti s sistemom zaustavitve padca. Priključitev lovilnega sistema (EN353-1, EN353-2, EN355 ali EN360) na varovalni pas se izvede NUJNO in SAMO na visokih hrbtnih, prsničnih ali prsnih točkah sidrišča, ki se lahko uporabljajo tudi za priključitev naprave za zaustavljanje (EN341) ali sistema za reševanje z dviganjem (EN1496). Te točke so označene z veliko začetnico » A « , kadar so samostojne in z » A/2 «, ali »A«, kadar je treba skupaj povezati dve točki.

2.2 Spodnje stranske točke sidrišča za nametitev pasu ali varovalnega pasu z obročem uporabite SAMO za priključitev sistema za vzdrževanje dela (EN358) in NIKOLI na lovilni sistem.

2.3 Spodnjo trebušno točko sidrišča sedežnega ali varovalnega pasu z obročem uporabite SAMO za priključitev sistema za vzdrževanje pri delu (EN358), naprave za spuščanje (EN341) ali naprave za reševanje z dviganjem (EN1496) in NIKOLI na lovilni sistem.

2.4 Če uporabljate samo pas, boste najverjetnejše morali dopolniti sistem za vzdrževanje pri delu z varnostno napravo pred padci z višine.

3. VZDRŽEVANJE IN SHRANJEVANJE

Vzdrževanje in shranjevanje vašega sistema ali vašega sestavnega dela sta najpomembnejši operaciji za celovitost sestavnih delov in tako za varnost uporabnika. Prosimo vas, da zato upoštevate naslednje priporočila:

3.1 očistite plastične in kovinske dele s suho krpo. Dele iz blaga/tkane dele čistite z blagim milom in vodo (najvišja temperatura 40°). Odveèno vlago odstranite s èisto krpo. Sistema za zaustavitev padca NE namakajte v vodo. Tkanino razkužite tako, da ga obrišete z blago razpolno sterilnega razkuževala. Po potrebi kovinske dele oèistite z nejedko raztopino. Odveèno mašèobo, brav in umazanijo odstranite z vrvi tako, da ga obrišete s èisto suho krpo.

3.2 sestavne dele pustite v zračnem prostoru, da se posušijo, in daleč od vsakega neposrednega ognja ali vsakega toplotnega vira. Ta določba se prav tako uporablja za sestavne dele, ki so med uporabo postali vlažni;

3.3 sistem in sestavne dele shranite v prostor, kjer so razmere, ki zagotavljajo celovitost naprave: tako da so varni pred ultravijoličnimi žarki, v nekorozivno ozračje, pregreto ali ohlajeno, ki jih varuje pred morebitnimi prekrivanji ali nihanji;

3.4 sistem ali sestavni del prevažajte v embaláži, ki ju varuje pred morebitnimi poškodbami, vlažnostjo in ultravijoličnimi žarki. Izogibajte se vsakemu korozivnemu, pregretemu ali ohlajenemu ozračju.

4. REDNI PREGLED:

4.1 Redni pregled je bistven za varnost uporabnika. Ta pregled zagotavlja učinkovitost in pravilno delovanje sistema ali sestavnega dela. Prosimo vas, da skrbno izpolnite in shranite Identifikacijo listino ter vanjo vpisujete vsa redna preverjanja.

4.2 Doba trajanja: pogostost rednih pregledov mora upoštevati dejavnike, kot so zakonodaja, vrsta opreme, pogostost uporabe in okoljski pogoji. V vseh teh primerih mora sistem ali sestavni del najmanj enkrat na leto pregledati pristojna oseba, ki jo je pooblastil vodja podjetja (ali je bila imenovana z veljavno zakonodajo v državi), ki bo odločala o morebitni izročitvi v obratovanje ali izboljšanju.

4.3 Ob izjemnih delovnih pogojih (neugodne okoljske razmere, podaljšana raba itd.) so morda potrebni pogostejši pregledi.

Ta oseba bo navezala stik s CAPITAL SAFETY, da bi se seznanila z dobo trajanja sistema ali sestavnega dela.

4.4 Vsaka pristojna oseba ali oseba, ki jo je pooblastil vodja podjetja in ki dvomi o izročitvi v obratovanje ali v sistem ali sestavni del (preveč zapleten sistem, neviden mehanizem...) mora navezati stik s proizvajalcem, ki jo bo napotil k pravnim zastopnikom.

4.5 Med temi pregledi je treba preveriti, ali so označitve na sistemu ali sestavnem delu dobro čitljive.

5. SPOJNI ELEMENTI EN362

5.1 Spojni element je delovna naprava za povezavo med sestavnimi deli, ki zagotavlja uporabniku način za združitev sistema, da se neposredno ali posredno poveže s točko sidrišča.

5.2 V trenutku, ko priključite kavelj z zapiralno vzmetjo, preverite, ali je sistem za zapahnitev dobro nameščen.

5.3 Spojni element mora vedno delovati na veliki osi brez pritiska na zunanjo strukturo.

5.4 Spojni elementi, opremljeni z ročno zapahnitvijo, se ne smejo uporabiti, kadar jih uporabnik vèckrat na dan odpre ali zapre.

5.5 Nikoli ne obremenjujte/pritiskajte kavlja z zapiralno vzmetjo na ravni njegovega zapirala.

5.6 Spojni elementi, imenovani hitri členi v verigi (razred Q), se lahko uporabljajo samo za manj pogoste priključitve.

5.7 Spojni elementi, imenovani hitri členi v verigi (razred Q), so varni, dokler je premičen obroček popolnoma privit. Noben vzvoj na vijaku ne sme biti viden.

5.8 Material: glejte spojni element.

5.9 Odprtina: glejte spojni element.

5.10 Ko spojni element uporabljate v lovilnem sistemu, upoštevajte dolžino tega spojnega elementa, če bo to vplivalo na višino padca.

5.11 Nekateri položaji lahko zmanjšajo odpornost spojnega elementa, zlasti med njihovo priključitvijo na velike pasice ali na toga sidrišča, ki so na kavlju z zapiralno vzmetjo ter nad njihovo odprtino.

6. NAPRAVE ZA SPUŠČANJE EN341

6.1 Naprave za spuščanje so naprave, namenjene evakuaciji osebja. Zato jih je treba obravnavati kot VARNOSTNO OPREMO in kot takšne tudi uporabljati. Nikakor se ne smejo uporabljati za prevoz oseb ali tovora in ne smejo izpolnjevati funkcij, za katere niso zasnovane.

6.2 Izbiro točke sidrišča je treba natančno pročuti in pri tem upoštevati:

6.2.1 njen položaj, ki mora omogočati lahko prijemanje traku pod pazduhami BREZ ODOBRITVE NAJMANJŠEGA PROSTEGA PADCA. Zato mora biti nameščen nad uporabnikom;

6.2.2 njen dostop, ki mora biti dovolj lahek in brazno ostati prost;

6.2.3 luknjo za evakuacijo, ki je ne sme zapirati nobena ovira, ki lahko ovira spust ali poškoduje uporabnika.

6.3 Prav tako je priporočljivo, da se na nevarnih mestih območja evakuacije postavijo opozorilna znamenja in prepove vsako začasno uskladiščenje.

6.4 Če lahko napravo za spuščanje uporablja več oseb, se je treba prepričati, ali je njen položaj združljiv z vsako od njih.

6.5 V primeru stalne namestitve zunaj ali na vlažnem območju je treba predvideti ustrezno zaščito: prevleko, zaščito itd.

7. DRSEČE NAPRAVE ZA ZAUSTAVLJANJE NA TOGEM VODILU EN353-1 ali GIBLJIVEM VODILU EN353-2

7.1 Drseča naprava za zaustavljanje je nameščena vzdolž togega vodila in spremlja uporabnika, ne da bi zahtevala nočni poseg med spreminjanjem položaja navzgor ali navzdol ter je samodejno blokirana na vodilu med padcem.

7.2 Vodoravna razdalja med togim vodilom in točko priključitve varovalnega pasu je omejena s spojnim elementom ali spojnimi elementi, opremljeni z drseèo napravo za zaustavljanje. NIKOLI ne dodajajte spojnih elementov ali dolžih nadomestnih delov, ki bi lahko povečali to razdaljo.

7.3 Uporabija se lahko samo vrsta priporočenega togega vodila.

7.4 Če se dobavi celoten sistem, sestavnih delov ni mogoče zamenjati ali spreminjati.

7.5 Priporočljiva je uporaba čelne točke sidrišča varovalnega pasu.

7.6 Pred uporabjanem preverite, ali je naprava za zaustavljanje samodejno zaustavljena z ročnim simuliranjem padca. Pomembno je, da se prepričate, ali so na vodilu visoki in nizki odbijači.

7.7 Specifičen EN353-1: z maso 100 kg in položajem dejavnika padca dva (najneugodnejši primer) je najmanjša potrebna razdalja pod nogami uporabnika 2 m. Zato je mogoče, da uporabnik v prvih dveh metrih ni zavarovan pred padci na tla in je treba torej med dviganjem ali spuščanjem poskrbeti za dodatne varnostne ukrepe.

7.7.1 Togo vodilo mora namestiti pristojna oseba.

7.8 Specifičen EN353-2: pri padcu višina med točko sidrišča in tlemi, tj. razdalja med uporabnikovimi nogami in prvo oviro, ne sme biti nižja od V v metrih, ki je navedena v posebnem obvestilu.

8. VRVI Z ZAKLJUČNO ZANKO EN354 in VRV Z ZAKLJUČNO ZANKO ZA VZDRŽEVANJE EN358

8.1 Celotna dolžina podsistema z vrvjo z zaključno zanko, ki vključuje blažilnik padca, proizvodne končne dele in spojne elemente ne sme preseči 2 metrov (spojni elementi EN362, vrv z zaključno zanko EN354, blažilnik padca EN355 in spojni element EN362).

8.2 Vrv z zaključno zanko brez blažilnika padca se ne sme uporabiti kot lovilni sistem.

8.3 Vrv z zaključno zanko se lahko samostojno uporabi v načinu zadržanja, če njegova dolžina osebi prepričuje, da bi dosegla območja, ki pomenijo tveganje padca z višine.

9. BLAŽILNIK PADCA EN355

9.1 Celotna dolžina podsistema z blažilnikom padca z vrvjo z zaključno zanko, proizvodnimi končnimi deli in spojnimi elementi, ne sme preseči 2 m.

9.2 Delna odprtina blažilnika padca mora prav tako takoj povzročiti njegov izmeček.

9.3 V primeru padca višina med točko sidrišča in tlemi, tj. razdalja med uporabnikovimi nogami in prvo oviro, ne sme biti nižja od V v metrih, navedene v posebnem obvestilu.

10. SAMONAVIJALNA ZAUSTAVITVENA NAPRAVA EN360

10.1 Naprava za zaustavljanje je funkcija za samodejno zaustavljanje ter samodejni sistem napetosti in vrvi za nazaj potegnjeno vrv z zaključno zanko.

10.2 PREDEN MOČNO PRITRDITE NAPRAVO ZA ZAUSTAVLJANJE NA NJENI TOČKI SIDRIŠČA, SKRBNO PREVERITE:

10.2.1 ali se nazaj potegnjena vrv z zaključno zanko odvija in normalno ovija po vseh svoji dolžini;

10.2.2 ali funkcija blokiranja deluje, tako da s kratkim udarcem potegnete nazaj potegnjeno vrv z zaključno zanko: ta se mora takoj zaustaviti;

10.2.3 ali je celotna naprava v popolnem stanju in ali so vsi vijaki in zakovice za zapiranje primerno pritrjeni na njej;

10.2.4 ali je vaša naprava opremljena z indikatorjem padca in če je ta sprožen, to pomeni, da je naprava zaustavila padec ali da je bila podvržena močni vlečni sili. V tem primeru je treba napravo vrniti proizvajalcu ali serviserju, odgovornemu za pregled.

10.3 OMEJITVE UPORABE

10.3.1 Glejte piktograme, vključene v to obvestilo, in tudi piktograme naprave.

10.3.2 Ne more zaustaviti pogreznitve (prašni ali blatni izdelki).

10.3.3 V primeru uporabe samovnajalne zaustavitvene naprave od kota, večjega od 40°, do vodoravne črte, dodajte vrv z zaključno zanko (glejte posebno obvestilo) med končnim delom nazaj potegnjene vrvi z zaključno zanko in točko sidrišča varovalnega pasu.

10.3.4 V primeru padca višina med točko sidrišča in tlemi, tj. razdalja med uporabnikovimi nogami in prvo oviro, ne sme biti nižja od H v metrih, navedene v posebnem obvestilu.

10.3.5 Če vaša samonavijalna zaustavitvena naprava vključuje vitel za reševanje, za razumevanje njegove uporabe glejte posebno obvestilo.

10.4 Za izbolšjanje dobe trajanja vaše naprave glejte 4. in 5. odstavek, poleg tega priporočamo:

10.4.1 DA NE sprostite kabla, ko je ta popolnoma odvit, ampak vodite njegovo vrnitev v napravo za zaustavljanje;

10.4.2 DE NE pustite izhoda kabla po obdobjih uporabe.

11. VAROVALNI PAS EN361, POZICIJSKI TRAK EN358 in SEDEŽNI PAS EN813

11.1 Varovalni pas je sistem za prijemanje telesa, namenjen za zadržanje padca.

11.2 Pred uporabo sedežnega in varovalnega pasu mora uporabnik začeti preskus za preverjanje, ali je velikost prilagojena in ali je reguliranje na ravni udobja sprejemljivo za predvideno uporabo.

11.3 Nujno je, da redno preverjate elemente regulirnja in sidrišča pred uporabo in med njo.

11.4 Če uporabljate pas ali če vaš varovalni pas vključuje obroč, morate za priključitev vrvi z zaključno zanko za vzdrževanje pri delu izbrati točko sidrišča na ravni velikosti ali nad njo. Napeto vzdrževano vrv z zaključno zanko je treba uravnavati tako, da se navpična namestitev omeji na največ 0,60 m.

12. TOČKE SIDRIŠČA EN795

12.1 Obstaja 5 razredov točk sidrišča, kot določa norma EN795, ki so na tak ali drugačen način pritrjene na strukturo.

12.2 Razred A1: Sestavljen je iz konstrukcijskih sider, zasnovanih na navpičnih, vodoravnih in nagnjenih površinah, kot so streme, stebri, trami.

Razred A2: Sestavljen je iz konstrukcijskih sider, zasnovanih tako, da so pritrjeni na nagnjene strehe.

Razred B: Premična začasna sidrišča.

Razred C: Premična točka sidrišča na vodoravnem gibljivem vodilu. (Ne več kot 15° glede na vodoravno površino.)

Razred D: Premična točka sidrišča na vodoravnem togem vodilu.

Razred E: Sidrišča na mrtvem telesu za vodoravno površino (ne več kot 15° glede na vodoravno površino).

12.3 V primeru nepremične naprave bo pristojni inštalater odgovoren, da zagotovi, ali je nosilna struktura združljiva z ustvarjenimi poskusi ter ali način pritrditve ne spreminja niti delovanja niti značilnosti nobenega elementa.

12.4 V primeru premične naprave mora odgovorna oseba za namestitev zagotoviti:

12.4.1 pravilen položaj naprave glede na delovno območje;

12.4.2 odpornost nosilne strukture in tudi njeno stabilnost (trinožna opora);

12.4.3 združljivost med obliko strukture in sidrišča.

12.5 CAPITAL SAFETY GROUP potrjuje, da je dobavljena naprava za pritrditev v skladu z evropsko normo EN795 in je uspešno prestala preskuse, ki so opisani v njej.

13. NAPRAVA ZA REŠEVANJE Z DVIGANJEM EN1496

13.1 Naprave v skladu z EN1496 so zasnovane za operacije reševanja in se nikakor ne smejo uporabiti za prevoz oseb ali tovora.

13.2 Naprave se lahko uporabljajo samo, če se dviganje in spuščanje izvaja neovirano, ter se ne smejo uporabiti, če ovire pomenijo nevarnost.

14. VAROVALNI PAS ZA REŠEVANJE EN1497 in TRAKI ZA REŠEVANJE EN1498

14.1 Varovalni pas ali trak za reševanje se lahko uporabita samo v primeru evakuacije (v kombinaciji z napravo v skladu z EN341) ali reševanja (v kombinaciji z napravo v skladu z EN1496) in nikakor kot sestavni del lovilnega sistema.

15. GORNJIŠKA OPREMA, VAROVALNI PAS EN 12277

15.1 Pred uporabo sedežnega pasu ali varovalnega pasu mora uporabnik začeti preskus za preverjanje, ali je velikost prilagojena in je regulirnje na ravni udobja sprejemljivo za predvideno uporabo.

16. Za posebna priporočila v zvezi z vašo OVO prosimo, da preberete posebno obvestilo.

*Usposobljen uèitelj: Oseba, ko pozna izdelovalèeva priporoèila in navodila ter sestavne dele, sposobna prepoznati obstojeèe in predvidljive nevarnosti in izbrati ustrezno zaèèito pred padcem, jo uporabljati in vzdrževati.

17. BESEDIŠČE

1: Označitev **2**: Velikost **3**: Evropska norma **4**: Leto izdelave **5**: Mesec izdelave **6**: Serijska številka **7**: Številka sklopa **8**: Pregled CE tipa, ki ga izvaja **9**: Številka organa, ki nadzoruje izdelavo te OVO **10**: Pozor: preberi obvestilo **11**: Dolžina **12**: Šivalna nit **13**: Sponke **14**: Kabel **15**: Trak **16**: Železnina **17**: Vrv **18**: Material **19**: Poliamid **20**: Poliester **21**: Poliester **22**: Elastomer **23**: Kevlar **24**: Aramidno vlakno **25**: Galvanizirano jeklo **26**: Jeklo Inox **27**: Pocinkano jeklo **28**: Aluminijeva zlitina **29**: Odpornost proti zlomu **30**: Največja obremenitev **31**: Leto vzdrževanje se mora izvesti na tem izdelku **32**: Postavitev in regulirnje **33**: Uporaba **34**: Vleči **35**: Potisni **36**: Vrti **37**: Odpri **38**: Zapri **39**: Zgoraj **40**: Spodaj **41**: Desno **42**: Levo **43**: Pritisni **44**: Sprosti **45**: Vstavi **46**: Največ **47**: Najmanj **48**: Posebno obvestilo **49**: Prosimo, preberite splošno obvestilo **50**: Razred **51**: Najlon **52**: Jeklo **53**: Jeklene vrvi **54**: S steklom polnjen najlon **55**: Verižni členki **56**: Okovi **57**: Natezne matice **58**: Kabelska objemka **59**: Absorber energije **60**: Ohišje **61**: Kabelski bobni **62**: Sestavni del **63**: Notranji sestavni deli **64**: Rešilne vrvi **65**: Kavlji **66**: Osnova **67**: Jambor **68**: Vrtljivi **69**: Vrv Technora **69**: Vrv Kermmantle **70**: Ohišje **71**: Polietilen **72**: D-obroček **73**: Zaustavitev padca **74**: Delovni položaj **75**: Omejitev **76**: Reševanje **77**: Spustitev **78**: Številka modela **79**: Zmogljivost **80**: Obloga iz poliuretanca **81**: Tkanina **82**: Velik kavelj **83**: Zaskoèni kavelj

SLO

EN 362 :

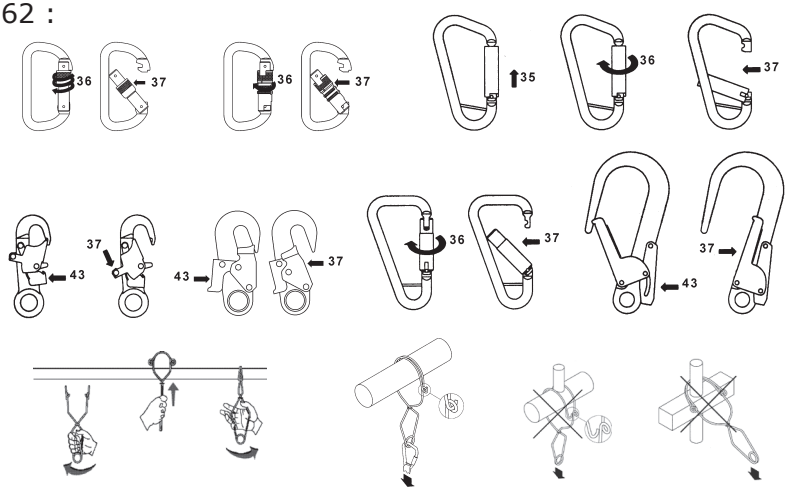
36
37
36
37
35
36
37
43
37
43
37
36
37
43
37

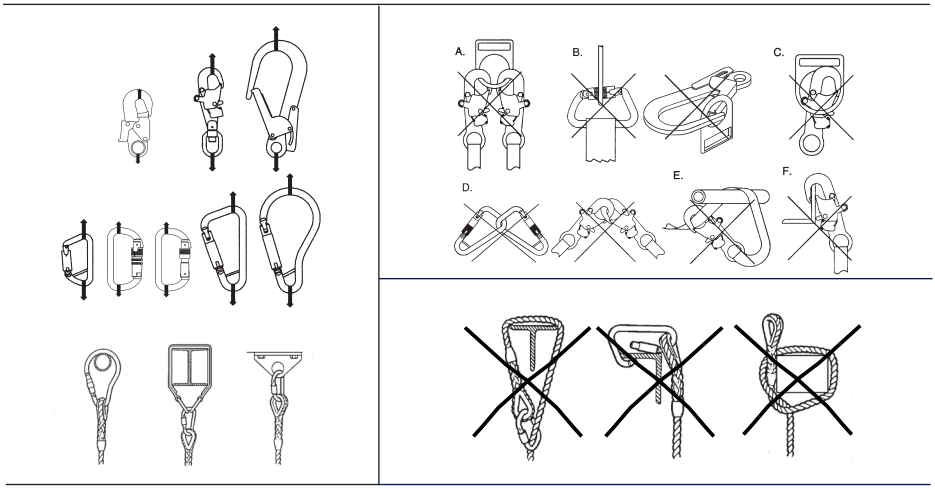
A.
B.
C.
D.
E.
F.

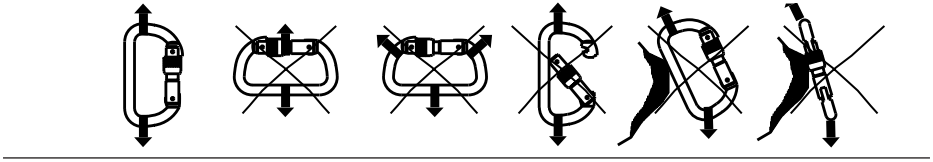

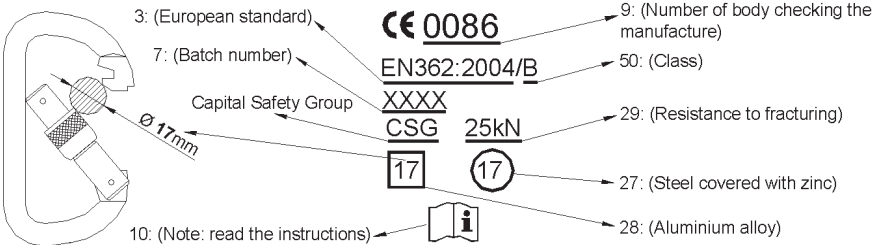
3: (European standard)
7: (Batch number)
Capital Safety Group
Ø 17mm
10: (Note: read the instructions)
CE 0086
EN362:2004/B
XXXX
CSG
25kN
17
17
9: (Number of body checking the manufacture)
50: (Class)
29: (Resistance to fracturing)
27: (Steel covered with zinc)
28: (Aluminium alloy)

EN 361 :

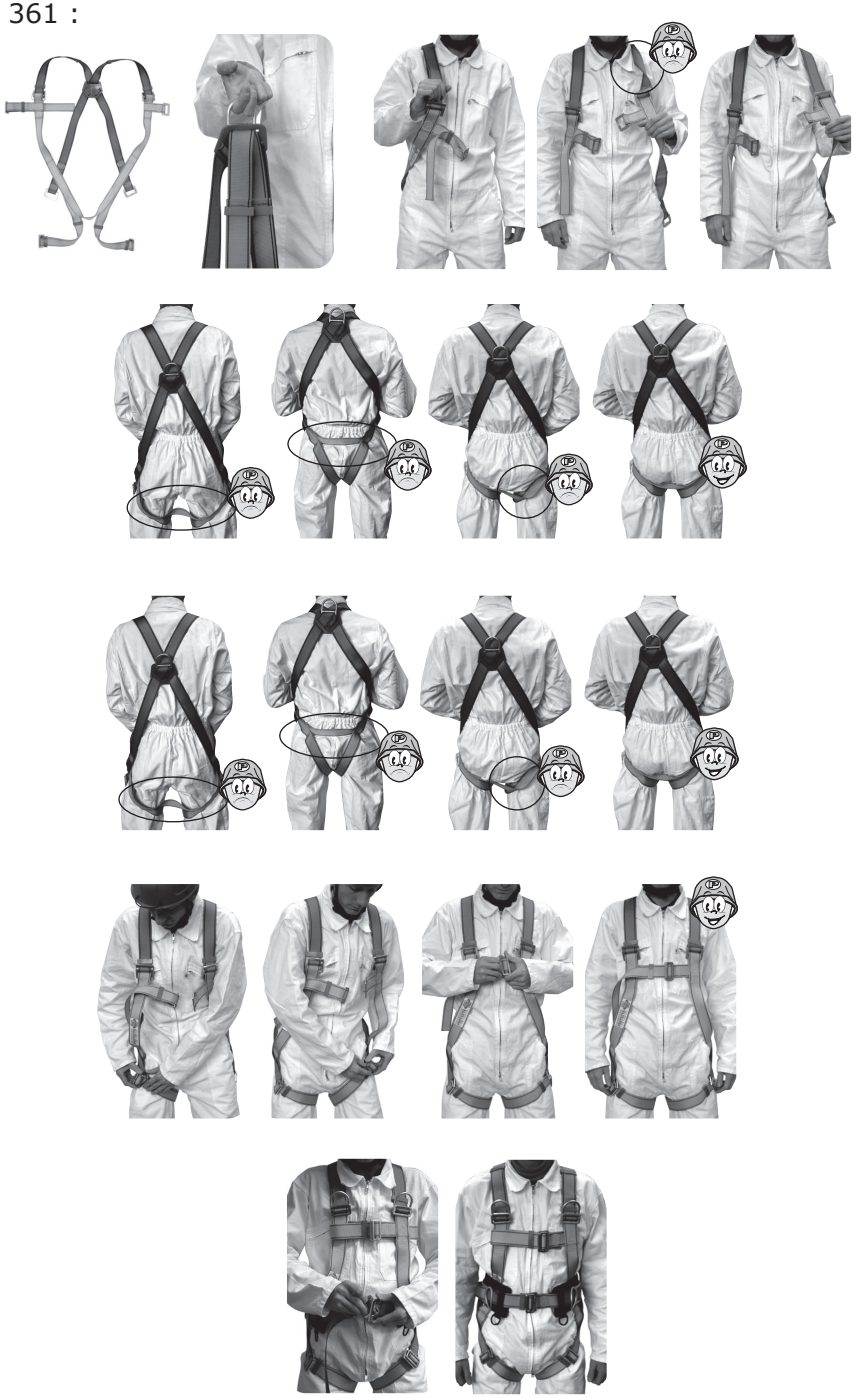

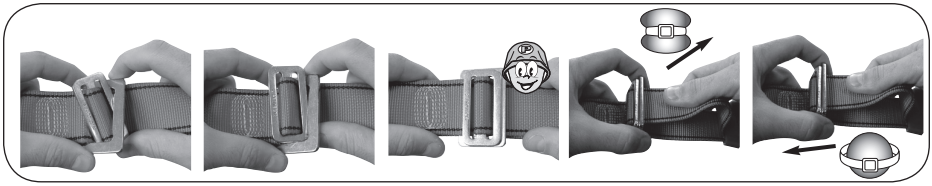

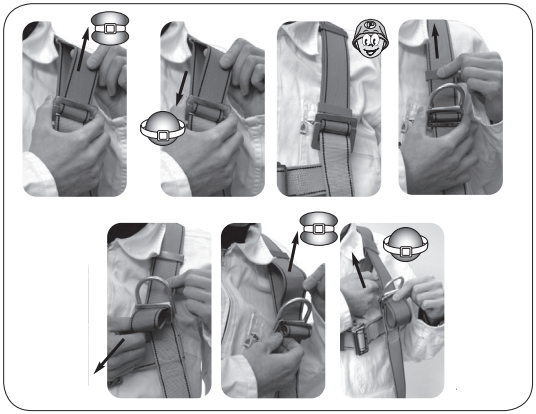

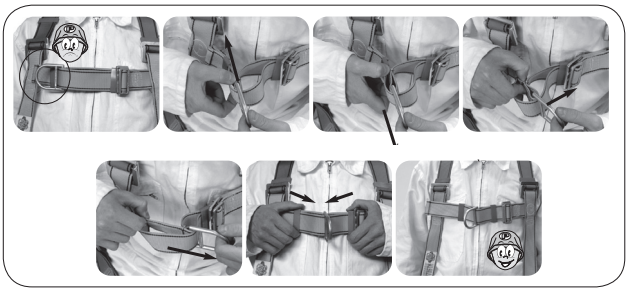

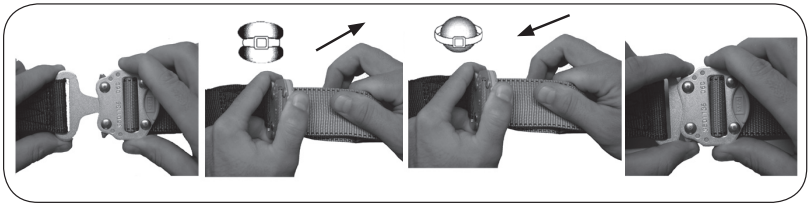

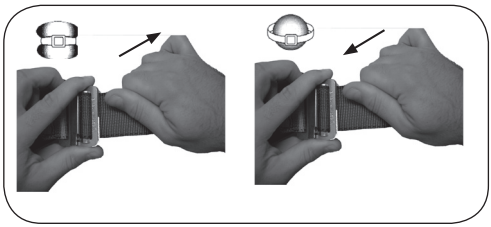

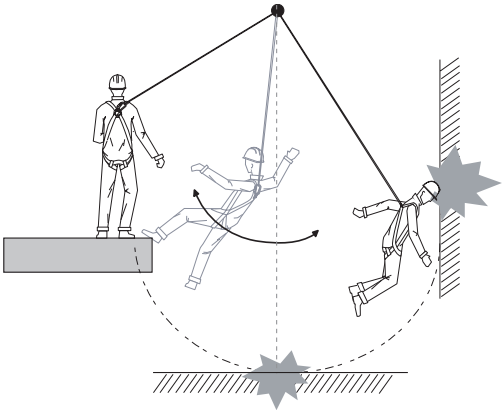

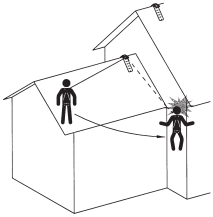

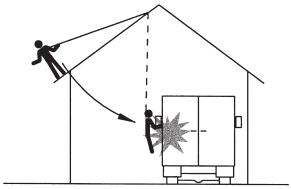

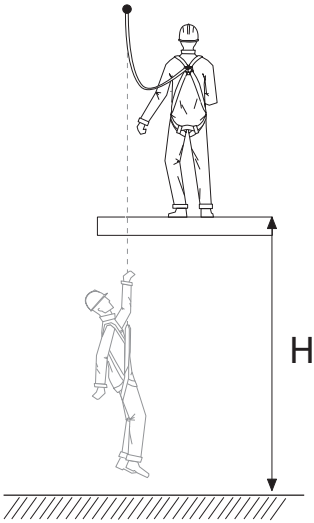
H

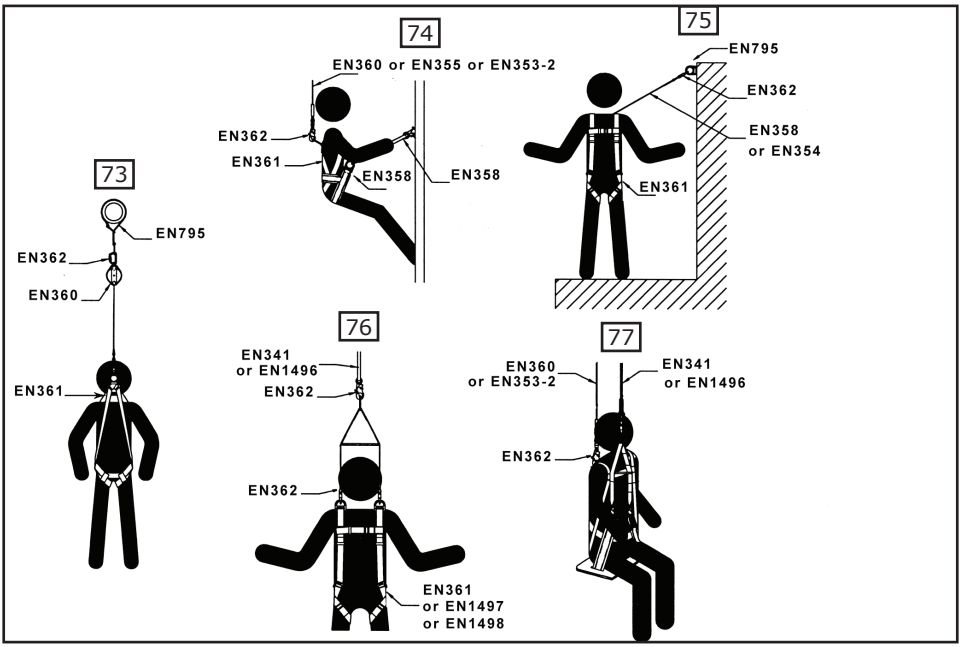
73
EN795
EN362
EN360
EN361
74
EN360 or EN355 or EN353-2
EN362
EN361
EN358
EN358
75
EN795
EN362
EN358
or EN354
EN361
76
EN341
or EN1496
EN362
EN362
EN361
or EN1497
or EN1498
77
EN360
or EN353-2
EN341
or EN1496
EN362

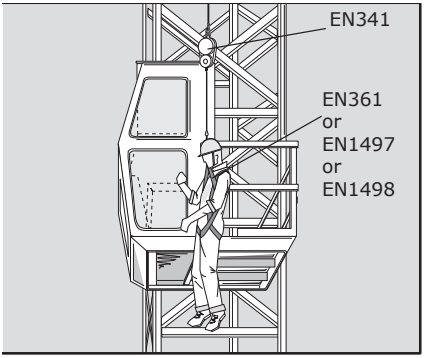
EN341
EN361
or
EN1497
or
EN1498

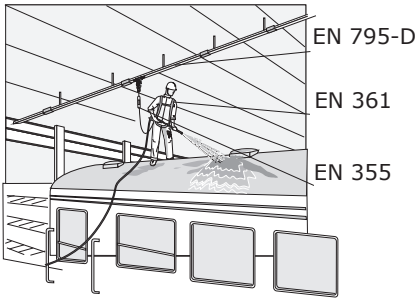
EN 795-D
EN 361
EN 355

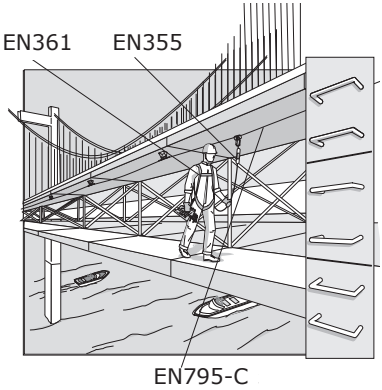
EN361
EN355
EN795-C

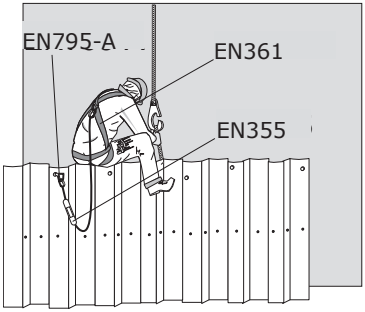
EN795-A
EN361
EN355

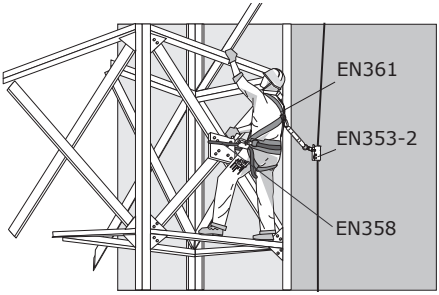
EN361
EN353-2
EN358

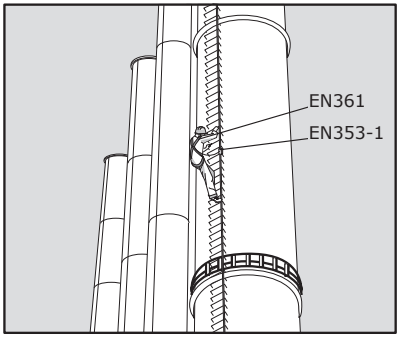
EN361
EN353-1

EQUIPMENT IDENTIFICATION SHEET - FICHE D'IDENTIFICATION DE L'EQUIPEMENT

IDENT-DATENBLATT DES GERÄTES - SCHEDA DI IDENTIFICAZIONE DEL DISPOSITIVO - FICHA DE IDENTIFICACIÓN DEL EQUIPO - FICHA DE IDENTIFICAÇÃO DO EQUIPAMENTO
UDSTYRETS IDENTIFIKATIONSBLAD - IDENTIFICATIEKAART VAN DE UITRUSTING - IDENTIFIKASJONSKORT FOR UTSTYRET - LAITTEEN TIEDOT - ID-KORT FÖR UTRUSTNINGEN
IDENTIFIKAČNÍ LISTINA ZAŘÍZENÍ - ΔΕΛΤΙΟ ΣΤΟΙΧΕΙΩΝ ΕΞΟΠΛΙΣΜΟΥ - A FELSZERELÉS AZONOSÍTÓ LAPJA - EKİPMAN TANITIM FORMU - DOKUMENT TA' IDENTIFIKAZZJONI TAT-TAGĦMIR - FIŞĂ DE IDENTIFICARE A ECHIPAMENTULUI
ИДЕНТИФИКАЦИОНЕН ФИШ НА ЕКИПИРОВКАТА - ИДЕНТИФИКАЦИОННАЯ ТАБЛИЧКА ИЗДЕЛИЯ - KARTA IDENTYFIKACYJNA SPRZĘTU - VAHENDITE ANDMETE VORM - REIKMENŲ IDENTIFIKACIJOS LENTELĖ
APRĪKOJUMA IDENTIFIKĀCIJAS KARTE - IDENTIFIKAČNÝ ZÁZNAM ZARIADENIA - IDENTIFIKACIJSKA LISTINA OPREME

Name of product:
Nom du produit :
Name des Produkts:
Nome del prodotto:
Nombre del producto:
Nome do produto:
Produktets navn:
Productnaam:
Produktnavn:
Tuotenimi:
Produktens namn:
Název výrobku:
Όνομα προϊόντος:
Termékmegnevezés:
Ürünün adı:
Isem tal-prodott :
Denumirea produsului :
Наименование на изделието:
Номер изделия:
Nazwa produktu:
Toote nimetus:
Produkto pavadinimas
Preces nosaukums :
Názov výrobku:
Ime izdelka:

Identification of model and type
Identification du modèle et du type
Ident-Nummer (Modell und Typ)
Identificazione del modello e del tipo
Identificación del modelo y del tipo
Identificação do modelo e do tipo
Identifikation af model og type
Identificatie model en type
Identifikasjon av modell og type
Mallin tunnus ja tyyppi
Modell- och typidentifikation
Identifikace modelu a typu
Κωδικός μοντέλου και τύπο:
A modell és a típus megnevezése
Model ve çeşit tanımı
Identifikazzjoni tal-mudell u tat-tip
Identificarea modelului şi tipului
Идентификация на модела и типа
Обозначение модели и типа
Identyfikacja modelu i typu
Mudeli- ja tüübitähis
Modelio ir tipo identifikacija
Modeļa un tipa noteikšana
Označenie modelu a typu
Identifikacija modela in tipa:

Commercial make
Marque commerciale
Handelsmarke
Marchio commerciale
Marca comercial
Marca comercial
Varemærke
Handelsmerk
Varemerke
Tavaramerkki
Varumärke
Obchodní značka
Εμπορική επωνυμία:
Kereskedelmi márka
Ticari marka
Marka kummerċjali
Marcă de comerţ
Търговска марка
Торговая марка
Marka handlowa
Kaubamärk
Komercinis ženklas
Tirdzniecības zīmols
Obchodná značka
Trgovska znamka:

Identification number
Numéro d'identification
Kenn-Nummer
Numero di identificazione
Número de identificación
Número de identificação
Identifikationsnr.
Identificatienummer
Identifikasjonsnummer
Tunnusnumero
ID-nummer
Identifikační číslo
Αριθμός αναγνώρισης:
Azonosítószám
Tanıtım numarası
Numru ta' identifikazzjoni
Număr de identificare
Идентификционен номер
Идентификационный номер
Numer identyfikacyjny
Identifitseerimisnumber
Identifikacijos numeris
Identifikācijas numurs
Identifikačné číslo
Identifikacijska številka:

CSGEMEA

Manufacturer
Fabricant
Hersteller
Produttore
Fabricante
Fabricante
Fabrikant
Fabrikant
Produsent
Valmistaja
Tillverkare
Výrobce
Κατασκευαστής
Gyártó
Üretici
Manifattur
Producător
Производител
Изготовитель
Producent
Tootja
Gamintojas
Ražotājs
Výrobca
Proizvajalec:

Z.I. - 1ère Av. 5600 M
BP 15 - 06511 CARROS
CEDEX - FRANCE

Address
Adresse
Adresse
Indirizzo
Dirección
Endereço
Adresse
Adres
Adresse
Osoite
Adress
Adresa
Διεύθυνση
Cím
Adres
Indirizz
Adresă
Адрес
Адрес
Adres
Aadress
Adresas
Adrese
Adresa
Naslov:

Tél : +33 (0)4 97 10 00 10 - Fax : +33 (0)4 93 08 79 70
information@capitalsafety.com - www.capitalsafety.com

Tel, Fax, e-mail and website
Tel, Fax, email et site Internet
Tel, Fax, E-Mail und Website
Telefono, fax, e-mail e sito Internet
Tel, fax, email y sitio Web
Tel., fax, e-mail e página Internet
Telefon, fax, e-mail og hjemmeside
Tel, fax, e-mail en internetsite
Tlf., faks, e-post og nettadresse
Puhelin, faksi, sähköpostiosoite ja Internet-sivut
Tfn, fax, email och webbadress
Tel, Fax, email a webová adresa
Τηλ, φαξ, email και τοποθεσία Web
Tel., Fax, e-mail és Internet honlap
Tel, Faks, e-mail ve İnternet sitesi
Tel, Fax, email u sit ta' l-Internet
Telefon, Fax, e-mail şi site Internet
Тел., Факс, имейл и страница в Интернет
Телефон, факс, e-mail и адрес в Интернете
Tel., faks, email i strona WWW
Telefon, faks, e-post ja Internetisait
Tel., faks. ir interneto svetainė
Tel., fakss, e-pasts un tīmekļa vietne
Tel., fax, e-mail a webová stránka
Tel., faks, e-naslov in spletna stran:

Year of manufacture or expiry date
Année de fabrication ou date de péremption
Baujahr oder Verfallsdatum
Anno di fabbricazione o data di perenzione
Año de fabricación o fecha de caducidad
Ano de fabrico ou data de validade
Fremstillingsår eller holdbarhedsår
Fabricagejaar of uiterste gebruiksdatum
Produksjonsår eller holdbarhetsdato
Valmistusvuosi tai vanhentumispäivämäärä
Tillverkningsår eller datum för förfall
Rok výroby a datum promlčení
Έτος κατασκευής ή ημερομηνία λήξης
Gyártási év vagy az elévülés időpontja
Üretim yılı veya Kullanıma girme tarihi
Sena ta' manifattura jew data ta' skadenza
Anul de fabricaţie sau data expirării
Година на производство или дата на срока на годност
Год изготовления и дата списания
Rok produkcji lub data ważności
Tootmise aasta ja kõlblikkusaeg
Pagaminimo metai arba senaties data
Ražošanas gads vai lietošanas termiņa beigu datums
Rok výroby alebo dátum ukončenia životnosti
Leto proizvodnje in datum prenehanja veljavnosti:

Date of first use
Date de première utilisation
Datum der ersten Inbetriebnahme
Data di primo utilizzo
Fecha de primer uso
Data da primeira utilização
Dato for første anvendelse
Datum eerste gebruik
Dato for første gangs bruk
Ensimmäinen käyttöpäivämäärä
Datum för första användning
Datum prvního použití
Ημερομηνία πρώτης χρήσης
Ürünün adı:
Ilk kullanım tarihi
Data ta' l-ewwel installazzjoni
Data primei utilizări
Дата на първото използване
Дата первого использования
Data pierwszego użycia
Esmakasutuse kuupäev
Eksploatacijos pradžios data
Pirmās lietošanas datums
Dátum prvého použitia
Datum prve uporabe:

Purchase date
Date d'achat
Kaufdatum
Data di acquisto
Fecha de compra
Data de compra
Købsdato
Aankoopdatum
Kjøpsdato
Ostopäivämäärä
Inköpsdatum
Datum nákupu
Ημερομηνία αγοράς
Vásárlás dátuma
Satın alma tarihi
Data ta' xiri
Data cumpărării
Дата на покупката
Дата покупки
Data zakupu
Ostukuupäev
Pirkimo data
Iegādes datums
Dátum zakúpenia
Datum nakupa:

Any other relevant information - Toute autre information pertinente - Sonstige stichhaltige Angaben - Altre informazioni pertinenti - Cualquier otra información pertinente - Outras informações pertinentes - Anden relevant oplysning - Alle overige relevante informatie - All annen relevant informasjon - Kaikki muut olennaiset tiedot - All annan relevant information - Jakákoli jiná související informace Άλλες σχετικές πληροφορίες - Minden egyéb érdemleges információ - Ilgili tüm diğer bilgiler - Kull informazzjoni oħra relevanti - Orice alte informaţii relevante - Всякаква друга уместна информация Прочая необходимая информация - Wszelkie inne istotne informacje - Muu asjaomane teave - Visa kita svarbi informacija - Jebkura cita svarīga informācija - Iné dôležité údaje - Vsaka druga ustrezna informacija

PERIODIC EXAMINATION AND REPAIR HISTORY - EXAMEN PERIODIQUE ET HISTORIQUE DES REPARATIONS

REGELMÄßIGE INSPEKTION UND REPARATUR HISTORIE - CONTROLLO PERIODICO E STORICO RIPARAZIONI - EXAMEN PERIÓDICO E HISTÓRICO DE LAS REPARACIONES
VERIFICAÇÃO PERIÓDICA E HISTORIAL DAS REPARAÇÕES - PERIODISK UNDERSØGELSE OG HISTORIK FOR REPARATIONER - PERIODIEKE INSPECTIE EN OVERZICHT REPARATIES
REGELMESSIG ETTERSYN OG REPARASJONSHISTORIKK - MÄÄRÄAIKATARKASTUKSET JA KORJAUKSET - REGELBUNDEN UNDERSÖKNING OCH TIDIGARE REPARATIONER
PRAVIDELNÁ KONTROLA A HISTORIE OPRAV - ΠΕΡΙΟΔΙΚΗ ΕΠΙΘΕΩΡΗΣΗ ΚΑΙ ΗΜΕΡΟΛΟΓΙΟ ΕΠΙΔΙΟΡΘΩΣΕΩΝ - IDŐSZAKOS VIZSGÁLAT ÉS A JAVÍTÁSOK IDŐRENDI FELSOROLÁSA - PERİYODİK BAKIM VE ONARIM SİCİLİ
EŻAMINAZZJONI PERJODIKA U STORIKA TAT-TISWIJIET - INSPECŢIE PERIODICĂ ŞI ISTORICUL REPARAŢIILOR - ПЕРИОДИЧЕН ПРЕГЛЕД И ХРОНОЛОГИЯ НА РЕМОНТИТЕ - ИСТОРИЯ ПЕРИОДИЧЕСКИХ ОСМОТРОВ И РЕМОНТА
PRZEGLĄD OKRESOWY I HISTORIA NAPRAW - PARANDUSTÖÖDE PERIOODILINE JA VARASEM KONTROLL - PERIODINĖ PATIKRA IR TAISYMŲ SĄRAŠAS - PERIODISKĀS PĀRBAUDES UN REMONTU PĀRSKATS
PRAVIDELNÁ KONTROLA A SÚPIS OPRÁV - PERIODIČNI IN ČASOVNI PREGLED POPRAVIL

Date **Date** Datum Data Fecha Data Dato Datum Dato Päivämäärä Datum Datum Ημερομηνία Datum Tarih Data Data Дата Дата Data Kuupäev Data Datums Dátum Datum	**Reason (periodic examination or repair)** **Motif (examen périodique ou réparation** Grund (regelmäßige Inspektion oder Reparatur) Motivo (controllo periodico o riparazione) Motivo (examen periódico o reparación) Motivo (verificação periódica ou reparação) Begrundelse (periodisk undersøgelse eller reparation) Reden (periodieke inspectie of reparatie) Årsak (kontroll eller reparasjon) Syy (määräaikatarkastus tai korjaus) Skäl (regelbunden undersökning eller reparation) Důvod(pravidelná kontrola nebo oprava) Λόγος (περιοδική επιθεώρηση ή επιδιόρθωση) Ok (időszakos vizsgálat vagy javítás) Gerekçe (periyodik bakim veya onarim Raġuni (eżaminazzjoni perjodika jew tiswija) Motiv (inspecţie periodică sau reparaţie) Мотив (периодичен преглед или ремонт) Причина (Периодический осмотр или ремонт) Powód (przegląd okresowy lub naprawa) Põhjus (perioodiline kontroll või parandus) Priežastis (periodinės patikros arba taisymo) Iemesls (periodiskā pārbaudevai remonts) Dôvod (pravidelná kontrola alebo oprava) Razlog (redni pregled ali popravilo)	**Faults noted, repairs performed and any other relevant information** **Défauts remarqués, réparations effectuées, ainsi que toute autre information pertinente** Festgestellte Defekte, ausgeführte Reparaturen sowie sonstige stichhaltige Informationen Guasti constatati, riparazioni effettuate e ogni altra informazione pertinente Defectos descubiertos, reparaciones efectuadas, así como cualquier otra información pertinente Defeitos detectados, reparações efectuadas e outras informações pertinentes Bemærkede mangler, udførte reparationer samt enhver anden relevant oplysning Geconstateerde gebreken, verrichte reparaties, en alle andere relevante informatie Registrerte feil, utførte reparasjoner, pluss all annen relevant informasjon Havaitut viat, suoritetut korjaukset sekä muut olennaiset tiedot Anmärkta fel, utförda reparationer, liksom all annan relevant information Zjištěné vady, provedené opravy a další související informace Παρατηρούμενα ελαττώματα, επιδιορθώσεις, άλλες σχετικές πληροφορίες Észlelt hibák, elvégzett javítások, valamint minden egyéb érdemleges információ Görülen arızalar, gerçekleştirilen bakımlar ve ilgili tüm diğer bilgiler Difetti misjuba, tiswijiet imwettqa, kif ukoll kull informazzjoni oħra relevanti Defecte observate, reparaţii efectuate, precum şi orice alte informaţii relevante Забелязани дефекти, извършени ремонти, както и всякаква друга уместнаинформация Отметки о поломке, выполненном ремонте, другая необходимая информация Zauważone usterki, wykonane naprawy, jak również wszelkie inne istotne informacje Täheldatud vead, teostatud parandused ja kogu muu asjaomane teave Pastebėti trūkumai, atlikti taisymai, taip pat visa kita svarbi informacija Novērotie trūkumi, veiktie labojumi, kā arī cita svarīga informācija Zistené poruchy, vykonané opravy a iné dôležité údaje Opažene pomanjkljivosti, izvedena popravila in vsaka druga ustrezna informacija	**Name and signature of the competent person** **Nom et signature de la personne compétente** Name und Unterschrift der sachkundigen Nome e firma della persona competente Nombre y firma de la persona competente Nome e assinatura da pessoa competente Den kompetente persons navn og underskrift Naam en handtekening deskundige Navn og underskrift kompetent person Pätevän henkilön nimi ja allekirjoitus Ansvarig persons namn och underskrift. Jméno a podpis povolané osoby Όνομα και υπογραφή υπεύθυνου A szakavatott személy neve és aláírása Yetkili kişinin isim ve imzası Isem u firma tal-persuna kompetenti. Numele şi semnătura persoanei competente Име и подпис на компетентното лице Имя и подпись специалиста. Nazwisko i podpis kompetentnej osoby Pädeva isiku nimi ja allkiri Kompetentingo asmens pavardė ir parašas Atbildīgās personas uzvārds un paraksts Meno a podpis kompetentnej osoby Ime in podpis pristojne osebe	**Date of the next expected periodic examination** **Date du prochain examen périodique prévu** Termin der nächsten geplanten regelmäßigen Inspektion Data del prossimo controllo periodico previsto Fecha del próximo examen periódico previsto Data da próxima verificação periódica prevista Dato for næste planlagte periodiske undersøgelse Datum volgende geplande periodieke inspectie Oppsatt dato for neste kontroll Suunnitellun seuraavan määräaikatarkastuksen päivämäärä Datum för nästa planerade undersökning Datum příští smluvené pravidelné opravy Ημερομηνία επόμενης προβλεπόμενης επιθεώρησης A tervezett következő időszakos vizsgálat időpontja Öngörülen bir sonraki periyodik bakım tarihi Data ta' l-eżaminazzjoni perjodika li jmiss Data viitoarei inspecţii periodice prevăzute Дата на следващия редовен периодичен преглед Дата следующего периодического осмотра Data następnego przewidzianegoprzeglądu Viimase perioodilise kontrolli kuupäev Kitos numatytos periodinės patikros data Nākamās periodiskās pārbaudes datums Dátum nasledujúcej plánovanej pravidelnejkontroly Datum naslednjega predvidenega rednega pregleda